МЕЖДУНАРОДНЫЙ ЦЕНТР НАУЧНОГО СОТРУДНИЧЕСТВА
«НАУКА И ПРОСВЕЩЕНИЕ»

НАУКА и ПРОСВЕЩЕНИЕ
МЕЖДУНАРОДНЫЙ ЦЕНТР НАУЧНОГО СОТРУДНИЧЕСТВА

МОЛОДОЙ УЧЁНЫЙ

СБОРНИК СТАТЕЙ VIII МЕЖДУНАРОДНОГО НАУЧНО-ИССЛЕДОВАТЕЛЬСКОГО КОНКУРСА,
СОСТОЯВШЕГОСЯ 5 ОКТЯБРЯ 2022 Г. В Г. ПЕНЗА

ПЕНЗА
МЦНС «НАУКА И ПРОСВЕЩЕНИЕ»
2022

УДК 001.1
ББК 60
М75

Ответственный редактор:
Гуляев Герман Юрьевич, кандидат экономических наук

М75
МОЛОДОЙ УЧЁНЫЙ: сборник статей VIII Международного научно-исследовательского конкурса. – Пенза: МЦНС «Наука и Просвещение». – 2022. – 94 с.

ISBN 978-5-00173-498-7

Настоящий сборник составлен по материалам VIII Международного научно-исследовательского конкурса «**МОЛОДОЙ УЧЁНЫЙ**», состоявшегося 5 октября 2022 г. в г. Пенза. В сборнике научных трудов рассматриваются современные проблемы науки и практики применения результатов научных исследований.

Сборник предназначен для научных работников, преподавателей, аспирантов, магистрантов, студентов с целью использования в научной работе и учебной деятельности.

Ответственность за аутентичность и точность цитат, имен, названий и иных сведений, а также за соблюдение законодательства об интеллектуальной собственности несут авторы публикуемых материалов.

Полные тексты статей в открытом доступе размещены в Научной электронной библиотеке Elibrary.ru в соответствии с Договором №1096-04/2016К от 26.04.2016 г.

УДК 001.1
ББК 60

© МЦНС «Наука и Просвещение» (ИП Гуляев Г.Ю.), 2022
© Коллектив авторов, 2022

ISBN 978-5-00173-498-7

Ответственный редактор:
Гуляев Герман Юрьевич – кандидат экономических наук

Состав редакционной коллегии и организационного комитета:

Агаркова Любовь Васильевна –
доктор экономических наук, профессор
Ананченко Игорь Викторович –
кандидат технических наук, доцент
Антипов Александр Геннадьевич –
доктор филологических наук, профессор
Бабанова Юлия Владимировна –
доктор экономических наук, доцент
Багамаев Багам Манапович –
доктор ветеринарных наук, профессор
Баженова Ольга Прокопьевна –
доктор биологических наук, профессор
Боярский Леонид Александрович –
доктор физико-математических наук
Бузни Артемий Николаевич –
доктор экономических наук, профессор
Буров Александр Эдуардович –
доктор педагогических наук, доцент
Васильев Сергей Иванович –
кандидат технических наук, профессор
Власова Анна Владимировна –
доктор исторических наук, доцент
Гетманская Елена Валентиновна –
доктор педагогических наук, профессор
Грицай Людмила Александровна –
кандидат педагогических наук, доцент
Давлетшин Рашит Ахметович –
доктор медицинских наук, профессор
Иванова Ирина Викторовна –
кандидат психологических наук
Иглин Алексей Владимирович –
кандидат юридических наук, доцент
Ильин Сергей Юрьевич –
кандидат экономических наук, доцент
Искандарова Гульнара Рифовна –
доктор филологических наук, доцент
Казданян Сусанна Шалвовна –
кандидат психологических наук, доцент
Качалова Людмила Павловна –
доктор педагогических наук, профессор
Кожалиева Чинара Бакаевна –
кандидат психологических наук
Колесников Геннадий Николаевич –
доктор технических наук, профессор
Корнев Вячеслав Вячеславович –
доктор философских наук, профессор
Кремнева Татьяна Леонидовна –
доктор педагогических наук, профессор
Крылова Мария Николаевна –
кандидат филологических наук, профессор
Кунц Елена Владимировна –
доктор юридических наук, профессор
Курленя Михаил Владимирович –
доктор технических наук, профессор
Малкоч Виталий Анатольевич –
доктор искусствоведческих наук
Малова Ирина Викторовна –
кандидат экономических наук, доцент
Месеняшина Людмила Александровна –
доктор педагогических наук, профессор
Некрасов Станислав Николаевич –
доктор философских наук, профессор
Непомнящий Олег Владимирович –
кандидат технических наук, доцент
Оробец Владимир Александрович –
доктор ветеринарных наук, профессор
Попова Ирина Витальевна –
доктор экономических наук, доцент
Пырков Вячеслав Евгеньевич –
кандидат педагогических наук, доцент
Рукавишников Виктор Степанович –
доктор медицинских наук, профессор
Семенова Лидия Эдуардовна –
доктор психологических наук, доцент
Удут Владимир Васильевич –
доктор медицинских наук, профессор
Фионова Людмила Римовна –
доктор технических наук, профессор
Чистов Владимир Владимирович –
кандидат психологических наук, доцент
Швец Ирина Михайловна –
доктор педагогических наук, профессор
Юрова Ксения Игоревна –
кандидат исторических наук

СОДЕРЖАНИЕ

ХИМИЧЕСКИЕ НАУКИ 6

ПОЛУЧЕНИЕ И ПРОМЫШЛЕННЫЕ ИСПЫТАНИЯ ИННОВАЦИОННОЙ И ЭКОЛОГИЧЕСКИ БЕЗОПАСНОЙ МЕЛОВОЙ СМЕСИ ДЛЯ ПРОИЗВОДСТВА БЕЛОЙ БУМАГИ.
ЧАСТЬ 1. ОПРЕДЕЛЕНИЕ БЕЛИЗНЫ МЕЛА
КОРНИЛОВ КИРИЛЛ НИКОЛАЕВИЧ, ВАСИЛЬЕВА СВЕТЛАНА ДЕНИСОВНА 7

ТЕХНИЧЕСКИЕ НАУКИ 10

УСТРОЙСТВА УМНОГО ДОМА: «ТАБЛЕТНИЦА»
ЦОЙ ВЛАДИСЛАВ ГЕННАДЬЕВИЧ, РОСЛОВ НИКИТА АНДРЕЕВИЧ,
ТОПОЛ АЛЕКСЕЙ АЛЕКСАНДРОВИЧ 11

ТЕХНОЛОГИЯ ИЗГОТОВЛЕНИЯ ДЕКОРАТИВНОГО ИЗДЕЛИЯ В ЛИТЕЙНОМ ПРОИЗВОДСТВЕ
ЛАРСКИХ ЕКАТЕРИНА ЛЕОНИДОВНА, ОБОЗНАЯ ДИАНА РУСЛАНОВНА 14

АКТУАЛЬНЫЕ ВОПРОСЫ ПОЖАРНОЙ ТЕХНИКИ И ОБОРУДОВАНИЯ
В ОТДЕЛЬНОМ ПОСТУ ПСЧ № 7
МАЛМЫГИН КИРИЛЛ КОНСТАНТИНОВИЧ 19

ИСТОРИЧЕСКИЕ НАУКИ 23

ИССЛЕДОВАНИЕ КУЛЬТУРНОГО НАСЛЕДИЯ ДРЕВНЕГО ЕГИПТА
АБДЕЛГХАНИ АЛИ АХМЕД АБДЕЛАЗИМ 24

ЭКОНОМИЧЕСКИЕ НАУКИ 27

ТОВАРОВЕДНАЯ ХАРАКТЕРИСТИКА И ОЦЕНКА КАЧЕСТВА СОКА ЯБЛОЧНОГО
КОРОЛЕВА КСЕНИЯ СЕРГЕЕВНА 28

ТОВАРОВЕДНАЯ ХАРАКТЕРИСТИКА И ОЦЕНКА КАЧЕСТВА ЧАЯ ЗЕЛЁНОГО
КУРЬЯЗОВ ИХТИЯР 32

БИЗНЕС -СТРАТЕГИИ В НАЦИОНАЛЬНОЙ МЕЖДУНАРОДНОЙ КОМПАНИИ
ДЕМИНА ВАЛЕРИЯ ВИКТОРОВНА 37

ФИЛОЛОГИЧЕСКИЕ НАУКИ 44

ХИМИЧЕСКИЕ ЭЛЕМЕНТЫ КАК ИСТОЧНИК ХУДОЖЕСТВЕННОЙ ОБРАЗНОСТИ
(НА МАТЕРИАЛЕ АНГЛОЯЗЫЧНОЙ ЛИТЕРАТУРЫ)
ЕГОШИНА НАДЕЖДА ГЕРМОГЕНОВНА, ЕРШОВ ДМИТРИЙ СЕРГЕЕВИЧ 45

ЮРИДИЧЕСКИЕ НАУКИ 50

СРАВНИТЕЛЬНЫЙ АНАЛИЗ СОВРЕМЕННЫХ МОДЕЛЕЙ ПОЛИЦЕЙСКОЙ ДЕЯТЕЛЬНОСТИ В ЗАРУБЕЖНЫХ СТРАНАХ
ЛИХАЧЕВА ЕЛИЗАВЕТА АЛЕКСЕЕВНА 51

ПЕДАГОГИЧЕСКИЕ НАУКИ ... 54

СОВЕРШЕНСТВОВАНИЕ ТЕХНИКО-ТАКТИЧЕСКОЙ ПОДГОТОВЛЕННОСТИ ИГРОКОВ В СТРИТБОЛ
РОЩИНА НАТАЛЬЯ ЮРЬЕВНА, АЛЕКСЕЕВА АЛГЫСТАНА РУСЛАНОВНА ... 55

ИСПОЛЬЗОВАНИЕ ДИДАКТИЧЕСКИХ ИГР НА УРОКАХ БИОЛОГИИ ДЛЯ АКТИВИЗАЦИИ ПОЗНАВАТЕЛЬНОГО ИНТЕРЕСА
ЗЕМЦОВА МАРИЯ АНАТОЛИЕВНА ... 59

МЕДИЦИНСКИЕ НАУКИ ... 62

ПСИХОЛОГИЯ ОБЩЕНИЯ ВРАЧА С ПАЦИЕНТОМ
БУДАЕВА АЛИНА АЛЕКСАНДРОВНА, ГВОЗДЕВА ВИКТОРИЯ ВЛАДИМИРОВНА,
МИРМАММЕДОВА СЕЛБИ АННАМАММЕДОВНА, СОЗОНТОВ ИЛЬЯ ВЛАДИМИРОВИЧ ... 63

ПОВЫШЕННЫЙ РВОТНЫЙ РЕФЛЕКС В СТОМАТОЛОГИИ
КАРАБАСОВА АНАСТАСИЯ АНДРЕЕВНА, РЫБАЛКО ОЛЕСЯ АНДРЕЕВНА ... 67

АНАЛИЗ НУТРИТИВНОГО СТАТУСА И АЛИМЕНТАРНОЙ АНЕМИИ БЕРЕМЕННЫХ
АРИНОВА АЙПЕРИ ТОЛОНБАЕВНА, РЫЖИКОВ ТИМУР ВИТАЛЬЕВИЧ,
БОЛОТОВА МЭЭРИМ БОЛОТОВНА, ГУЛЯЕВ ВЛАДИСЛАВ ИГОРЕВИЧ ... 71

ИСКУССТВОВЕДЕНИЕ ... 73

ДИРИЖЕРСКИЙ СТИЛЬ ГЕРБЕРТА ФОН КАРАЯНА: КРИТИКИ И ПОСЛЕДОВАТЕЛИ
ЩУКИНА ДАРЬЯ МИХАЙЛОВНА ... 74

ПСИХОЛОГИЧЕСКИЕ НАУКИ ... 78

ПРОБЛЕМА КОМПЬЮТЕРНОЙ ЗАВИСИМОСТИ У ДЕТЕЙ, ПОДРОСТКОВ И СПОСОБЫ ЕЕ КОРРЕКЦИИ
ГРИНЬ МАРИЯ АНДРЕЕВНА ... 79

СОЦИОЛОГИЧЕСКИЕ НАУКИ ... 82

ВЕЛОСИПЕДНЫЕ МАРШРУТЫ В ГОРОДСКОЙ СРЕДЕ КАК СПОСОБ ПОВЫШЕНИЯ ФИЗИЧЕСКОЙ АКТИВНОСТИ НАСЕЛЕНИЯ
СЛОБОЖАНИНОВА АНАСТАСИЯ ЭДУАРДОВНА, КОЛОДЕЗНИКОВ РУСТАМ СТЕПАНОВИЧ ... 83

МОДЕРНИЗАЦИЯ СИСТЕМЫ СОЦИАЛЬНОЙ ПОМОЩИ ЛЮДЯМ ПЕНСИОННОГО ВОЗРАСТА
БЕЛОЗЕРЦЕВА ЕЛИЗАВЕТА СЕРГЕЕВНА ... 86

КУЛЬТУРОЛОГИЯ ... 89

КУЛЬТ ГАДАНИЯ И ГОРОСКОПОВ В СОВРЕМЕННОМ МИРЕ
ЧУБАРОВА СНЕЖАНА ОЛЕГОВНА, БАЖЕНОВА ЮЛИЯ ЕВГЕНЬЕВНА ... 90

ХИМИЧЕСКИЕ НАУКИ

УДК: 541.64.678

ПОЛУЧЕНИЕ И ПРОМЫШЛЕННЫЕ ИСПЫТАНИЯ ИННОВАЦИОННОЙ И ЭКОЛОГИЧЕСКИ БЕЗОПАСНОЙ МЕЛОВОЙ СМЕСИ ДЛЯ ПРОИЗВОДСТВА БЕЛОЙ БУМАГИ. ЧАСТЬ 1. ОПРЕДЕЛЕНИЕ БЕЛИЗНЫ МЕЛА

КОРНИЛОВ КИРИЛЛ НИКОЛАЕВИЧ
к.х.н., доцент
ВАСИЛЬЕВА СВЕТЛАНА ДЕНИСОВНА
студент
ФГБОУ ВО «Московский государственный университет пищевых производств»

Аннотация: В статье описаны промышленные испытания меловых смесей для производства белой бумаги. Одна из этих смесей зарубежного производства, три другие — изготовлены нами из российских компонентов с целью ипортозамещения. В первой части работы исследована Белизна меловых смесей и проведено их сравнение по этому параметру.
Ключевые слова: мел, тальк, бумага, импортозамещение, белизна.

PRODUCTION AND INDUSTRIAL TESTING OF AN INNOVATIVE AND ENVIRONMENTALLY FRIENDLY CHALK BLEND FOR THE PRODUCTION OF WHITE PAPER
PART 1. DETERMINATION OF CHALK WHITENESS

Kirill Nickolaevich Kornilov,
Vasileva Svetlana Denisovna

Abstract:The article describes industrial tests of chalk mixtures for the production of white paper. One of these mixtures is foreign-made, the other three are made by us from Russian components for the purpose of import substitution. In the first part of the work, the whiteness of chalk mixtures was studied and compared according to this parameter.
Key words: chalk, talc, paper, import substitution, witness.

Введение

В настоящее время перед научным сообществом в России встал вопрос об участии в импортозамещении и производстве товаров из российских компонентов. В связи с этим нами на кафедре Химии и экотоксикологии Московского государственного университета пищевых производств был проведён комплексный анализ импортной меловой смеси для производства белой бумаги [1]. После этого мы проверили аналогичные характеристики сырья из российских источников и в результате пришли к выводу, что импортная смесь вполне может быть заменена отечественными компонентами [1]. В продолжение указанной работы нами были проведены промышленные испытания трёх новых инновационных

смесей. Местом проведения промышленных испытаний была Суражская картонажная фабрика «Пролетарий» (г. Сураж, Брянская область).

Методы исследования

Ранее, в работе [1] нами было подробно описано исследование импортной смеси для производства белой бумаги. Исследования проводились двумя методами:

1. Методом Лазерного Динамического Светорассеивания (ЛДСР) с помощью анализатора наночастиц «Zetatrac». Этот анализатор позволяет установить размер микро и нано частиц в меловой смеси, их заряд и распределение по фракциям. Ранее ЛДСР уже был использован нами для самых разнообразных целей, связанных с исследованием микро и нано частиц в природных объектах и пищевых продуктах: при анализе содержания нано частиц в синтетическом алкогольном напитке “Jaguar” [2], при исследовании липосом в составе косметических кремов [3,4]. Этим же методом был измерен размер микроскопических частиц мякоти в соках [5]. Нано объекты, являющиеся по химическому составу, предположительно, фрагментами пластика, были обнаружены нами в некоторых газированных напитках [6], в пшеничном [7] и ржано-пшеничном [8] хлебе, определено выделение микропластика в растительные масла при хранении [9] и даже установлено, что большое количество таких частиц выделяется при заваривании пирамидальных чайных пакетиков [10]. Именно данный метод позволил нам провести экологическую оценку качества модифицированных крахмалов [11].

2. Методом потенциометрического титрования. Этот метод позволил нам сделать предположения о химическом составе импортной меловой смеси.

В ходе промышленных испытаний мы осуществили следующую последовательность действий:

Часть 1. С помощью прибора РЗ-БПЛ была определена Белизна импортной меловой смеси и полученных нами трёх инновационных смесей. Под Белизной понимается процент отражения света поверхностью исследованного объекта. Три наиболее удачных с нашей точки зрения инновационных смесей мы назвали ЛАП-6, ЛАП-7 и ЛАП-К. Точный химический состав их является коммерческой тайной. Но по всем параметрам (Белизна, дисперсность частиц, химический состав) они способны заместить импортный аналог.

Результаты и обсуждение

Анализ Белизны меловых смесей

Результаты представлены в Таблице 1:

Таблица 1

Характеристики порошкообразных веществ и смесей

порошок	коэффициент отражения, %	рассчитанный коэф., %	потеря коэф., %	насыпная плотность, кг/м^3
Импортная смесь	89,8 — после покупки, 86,0 — через 6 месяцев, 83,0 — через 12 месяцев	90	-0,2 -4,0 -7,0	573
тальк МТ-ГШМ («Байкальские минералы»)	70,8	-	-	503
микрокальцит МК-5 («Коэлга»)	95,8	-	-	676
Микрокальцит МК-10 («Коэлга»)	96,3	-	-	
Мел МПНБ-2 («Мелстром»)	87,2	-	-	588
Инновационная смесь ЛАП-6	81,1			
Инновационная смесь ЛАП-7	83,3			
Инновационная смесь ЛАП-К	82,7	88,7	-6	

На основании данных Таблицы 1 можно сделать вывод, что:

1) импортная смесь при длительной хранении теряет свою Белизну,

2) инновационные смеси, полученный нами из отечественного сырья, по Белизне не уступают импортной.

Выводы

1. Нами получены инновационные смеси для производства белой бумаги из отечественных компонентов, по дисперсности и химическому составу аналогичные импортному образцу.
2. Проведены промышленные испытания полученных смесей.
3. Установлено, что по Белизне созданные нами смеси не уступают зарубежному аналогу.

Список источников

1. Корнилов К.Н., Васильева С.Д. Анализ компонентного состава меловой смеси для производства белой бумаги. Сборник статьей III Международного научно-исследовательского конкурса «Молодой учёный года 2022». г. Пенза. МЦНС «Наука и просвещение». 2022. С. .

2. Юсубов Ю. Результаты исследования синтетического алкогольного напитка Jaguar методом Лазерного Динамического Светорассеивания. Сборник статьей XXIII Международного научно-исследовательского конкурса «Лучшая научная статья 2019 года». г. Пенза. МЦНС «Наука и просвещение». 2019. С. 31-34.

3. Соринская Е.А. Корнилов К.Н. Обнаружение липосом в компонентах для косметических кремов методом Лазерного Динамического Светорассеивания. // Сборник статьей XIX Международного научно-исследовательского конкурса «Лучшая научно-исследовательская работа 2019 года». Пенза: Наука и просвещение. 2019. С.21-25.

4. Корнилов К.Н., Викторова Ю.В., Зайкина Е.С. Обнаружение наночастиц диоксида титана и салициловой кислоты в компонентах для косметических кремов методом Лазерного Динамического Светорассеивания. // Сборник статьей XVI Международной научно-практической конференции «European Scientific Conference». Пенза: Наука и просвещение. 2019. С. 22-25.

5. Корнилов К.Н., Роева Н.Н., Шатровский Е.И., Мокеев В.И. Определение содержания взвешенных микрочастиц во фруктовых соках методом Лазерного Динамического Светорассеивания. Сборник статьей XII Международной научно-исследовательского конкурса «Достижения вузовской науки 2020». г. Пенза. МЦНС «Наука и просвещение». 2020. С. 9-14.

6. Корнилов, К., & Роева, Н. Н. (2019). Определение содержания наночастиц пластика в питьевой воде и жидких пищевых продуктах. Health, Food & Biotechnology, 1(2). https://doi.org/10.36107/hfb.2019.i2.s242

7. Корнилов К.Н. Кошелева А.И., Рожнова М.В. Определение содержания частиц микропластика в пшеничном хлебе разных сортов. Сборник статей XIX Международного научно-исследовательского конкурса «Научные достижения и открытия 2021». Пенза. 2021, с. 9-14.

8. Корнилов К.Н. Винник А.О., Шишонкова Е.А. Определение содержания частиц микропластика в ржано-пшеничном хлебе разны сортов. Сборник статей XXXI Международного научно-исследовательского конкурса «Лучшая научно-исследовательская работа 2021». Пенза. 2021, с. 8-13.

9. Корнилов, К. Н., & Роева, Н. Н. (2020). Обнаружение частиц микропластика в растительных маслах. *Health, Food & Biotechnology*, *2*(1). https://doi.org/10.36107/hfb.2020.i1.s315

10. Kirill Nikolaevich, K., & Nataliya Nickolaevna, R. (2021). Determination of the microplastic particle release by tea bags during brewing. Journal of Engineering & Processing Management, 13(1), 1–5. https://doi.org/10.7251/JEPM2101001N

11. Корнилов К.Н., Роева Н.Н., Воронич С.С. Экологическая оценка качества модифицированных крахмалов методом динамического лазерного светорассеяния. Экологические системы и приборы. 2020. № 7. С. 31-40. DOI: 10.25791/esip.07.2020.1169

ТЕХНИЧЕСКИЕ НАУКИ

УДК 004.853

УСТРОЙСТВА УМНОГО ДОМА: «ТАБЛЕТНИЦА»

ЦОЙ ВЛАДИСЛАВ ГЕННАДЬЕВИЧ,
РОСЛОВ НИКИТА АНДРЕЕВИЧ,
ТОПОЛ АЛЕКСЕЙ АЛЕКСАНДРОВИЧ
студент
ФГБОУ ВО «Владивостокский государственный университет»

Научный руководитель: Белоус Игорь Александрович
к.ф.-м.н., доцент
ФГБОУ ВО «Владивостокский государственный университет»

Аннотация: с каждым днём в мире появляется всё больше устройств для организации «умного дома». Современный «умный дом» — это, проще говоря, жилое помещение (частный дом, или квартира), где управление всеми или большинством технических систем находится производится современными технологиями. Освещение, отопление, вентиляция, кондиционирование воздуха, электро- и водоснабжение, работа различных электроприборов, видеонаблюдение, сигнализация, электроприводы — все это управляется автоматикой.
Ключевые слова: *умный дом, автоматизация, современные технологии, устройства умного дома*

SMART HOME DEVICES: "PILL BOX"

Abstract: Nowadays, smart home devices are getting more common in the world. Simply put, a modern “smart home” - is a house or apartment where all or most technical systems are controlled by modern technology. In a “smart” house, lighting, heating, ventilation, air conditioning, electricity and water supply, any kind of home appliances – this is all controlled by automation systems.
Keywords: smart home, automation, automation systems, smart home devices

Введение

Целью работы является разработка устройств для «Умного дома», создание его прототипа и проработка принципа их использования методом макетирования.

Для достижения поставленной цели нужно решить следующие задачи:

- Произвести анализ предметной области и выявить прототипы и готовые решения;
- Выбрать технологию реализации разработки;
- Произвести макетирование устройства с использованием аппаратных средств

Актуальность разработки представленного устройства обусловлена наличием проблемы неправильно или несвоевременного употребления лекарственных препаратов, что обусловлено эволюцией образа жизни людей. Эти тенденции характерны как для России, так и для всего мирового сообщества.

Суть проводной системы. Все управляющие устройства - датчики, выключатели, устройства управления климатом, разнообразные управляющие панели связываются единой проводной информационной шиной, по которой передаются управляющие сигналы к исполнительным устройствам, расположенным в управляющем блоке. В качестве проводной информационной управляющей шины используются специальные кабели, а в отдельных случаях обычная витая пара. У проводной системы есть свои достоинства и особенности:

Достоинства:

- Надежность.
- Низкая задержка.
- Эргономичность управляющих элементов.
- Разнообразие интегрируемых систем.

Особенности:

- В большинстве случаев требуется проработанный проект.
- Особая топология прокладки кабельных систем..
- Возможность внедрения «Умного дома» только в заранее спроектированное для этого помещение.

Суть беспроводной системы. В этих системах, в отличие от проводных, сигнал от управляющих устройств к исполнительным устройствам передаётся по радиоканалу, а не по проводным системам. Это позволяет сократить количество проводов, а также время на инсталяцию системы. Данные системы можно монтировать на объектах с готовым ремонтом с классической разводкой. Каждый беспроводной «переключатель» является радиопередатчиком, который связывается со всеми другими «переключателями». Это позволяет создавать разные сценарии освещения (ночной режим, выключить все и т.д.), а также, при необходимости, перепрограммировать функции управляющих клавиш.

Достоинства:

- Возможна установка в помещения, квартиры и дома с уже готовым ремонтом.
- Уменьшение количества проводов.
- Не требуется изначальная проектировка под систему.

Особенности:

- Радиоканал. Система, работающая по радиоканалу зависит от качества прохождения радиосигнала в помещениях.
- Питание. Если система работает на батарейках и/или аккумуляторах, то их необходимо регулярно менять или заряжать.
- Необходимость нулевого провода или заземления.
- Ограниченность функциональных возможностей.
- Низкая информационная безопасность.
- Частота работы работы систем 433 МГц и 868МГц.

Описание устройства умного дома «Умная таблетница»

В наше время существует проблема неправильного приёма лекарственных препаратов, что приводит к замедленному выздоровлению или же побочным эффектам. Устройство «Умная таблетница» решает эту проблему путём упрощения дозирования и напоминания об употреблении медикаментов (в установленное время).

Устройство «Умная таблетница» работает следующим образом: изначально, пользователь кладет определенную дозу одного или нескольких препаратов в каждую ячейку и устанавливает таймер срабатывания. По прошествию установленного времени, сервоприводы высыпают содержимое ячейки в тару, после чего пользователю будет необходимо нажать кнопку для остановки звукового оповещения.

Аппарат на данном этапе разработки состоит из подключенных к плате Arduino NANO: набора из четырёх ячеек со встроенными сервоприводами, модуля часов реального времени DS-1302, Bluetooth модуля CH-05, пьезоэлемента и кнопки.

Схема и макет устройства «умная таблетница» изображены на рис. 1 и рис. 2, соответственно.

Настройка времени выдачи лекарственных средств и БАДов осуществляется через приложение на смартфоне.

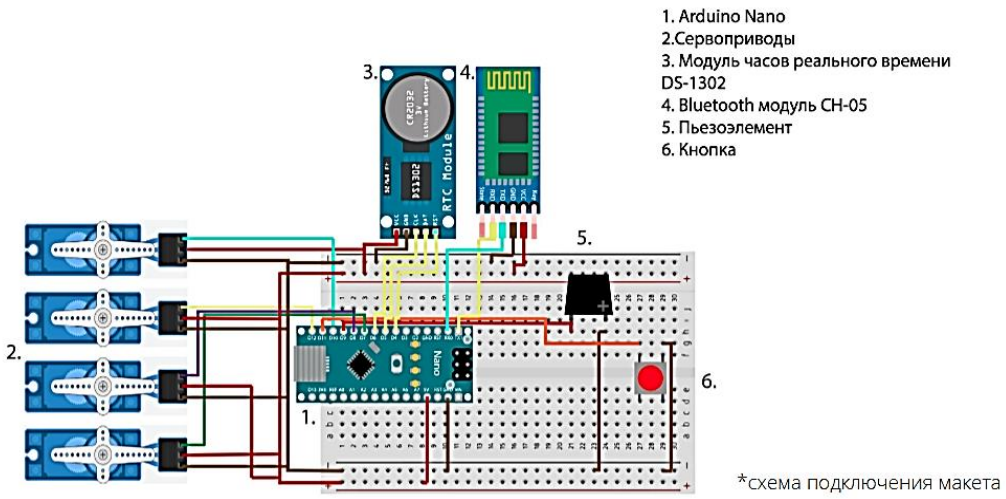

Рис. 1. Схема «Умная таблетница»

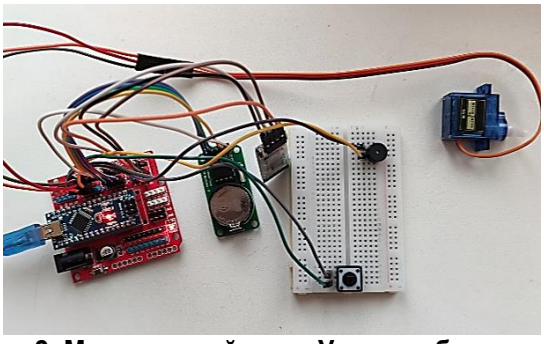

Рис. 2. Макет устройства «Умная таблетница»

На рис. 3 показана часть кода прошивки устройства.

main_project.ino

```
void loop(){

    if (millis() - timing > 2000){
  timing = millis();
  Serial.println(watch.gettime("d-m-Y, H:i:s, D"));
}

    butt = !digitalRead(OUT);
    getAlarmed();
    delay(2);
    pisk(pisk_flag);
    delay(300);

    if(Serial.available() > 1)
    {
      char str[60];
      int amount = Serial.readBytesUntil(';', str, 30);
      str[amount] = NULL;
      GParser data(str, ',');
      int am = data.split();
      Serial.println(am);   //Парсинг вводимых данных

      String value1 = data[0];

      int value2 = data.getInt(1);
```

Рис. 3. Часть управляющего кода прошивки устройства

Заключение

В ходе работы для достижения поставленной цели были произведён анализ предметной области, найдены и проанализированы прототипы и готовые решения; выбрана технология реализации разработки; произведено макетирование и написан программный код для разработанного устройства «Умная таблетница».

УДК 621.74

ТЕХНОЛОГИЯ ИЗГОТОВЛЕНИЯ ДЕКОРАТИВНОГО ИЗДЕЛИЯ В ЛИТЕЙНОМ ПРОИЗВОДСТВЕ

ЛАРСКИХ ЕКАТЕРИНА ЛЕОНИДОВНА,
ОБОЗНАЯ ДИАНА РУСЛАНОВНА
магистранты
ФГБОУ ВО «Липецкий государственный технический университет»

Аннотация: в данной статье авторами рассмотрена возможность изготовления декоративных изделий в литейном производстве на примере авторского декоративного изделия «Люстра». Данная технология позволяет производить изделия в серийном масштабе из высокопрочного материала.
Ключевые слова: декоративное изделие, литейное производство, опочное литье, машиностроение, технология

TECHNOLOGY FOR MANUFACTURING DECORATIVE PRODUCTS IN THE FOUNDRY

Larskikh Ekaterina Leonidovna,
Oboznaya Diana Ruslanovna

Abstract: in this article, the authors considered the possibility of manufacturing decorative products in the foundry on the example of the author's decorative product "Chandelier". This technology allows to produce products on a serial scale from high-strength material.
Key words: decorative item, foundry, flask casting, mechanical engineering, technology

Для создания авторского декоративного изделия «Люстра» необходимо разработать чертеж требуемой конструкции (рисунок 1, рисунок 2, рисунок 3, рисунок 4). Чертеж можно разработать программах 3D – моделирования, таких как SolidWork, AutoDesk 3D's Max. Создание чертежей в программах 3D моделирования позволяет создать изделия с точными габаритами. В данной работе использовалась программа SolidWork. Данная программа 3D- моделирования позволяет создавать требуемые 3D модели и выстраивать по ним чертеж, с указанием всех необходимых пропорций. В последствии создания 3D модели также можно изготовить данное изделие из PLA пластика (полилактид) с применением 3D принтера. После создания 3D модели изделия с заданными характеристиками возможен запуск в промышленное производство (литейное производство), что позволит производить авторское изделие в серийном масштабе с учетом всех характеристик [1, С. 692].

После создания чертежа декоративного изделия «Люстра» производится оценка требуемых материалов для изготовления изделия. Данная оценка включает в себя расчет стоимости всех необходимых материалов для создания декоративного изделия «Люстра».

Первоначальным этапом для запуска авторского изделия в литейное производство служит создание 3D моделей. Создание 3D моделей авторского декоративного изделия «Люстра» производилось в программе SolidWork (рисунок 5) [2, С. 182].

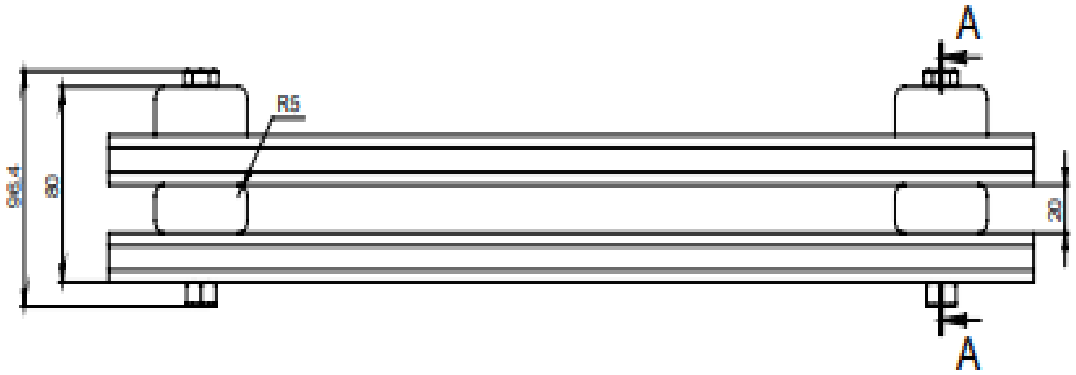

Рис. 1. Чертеж декоративного изделия «Люстра» (вид сбоку)

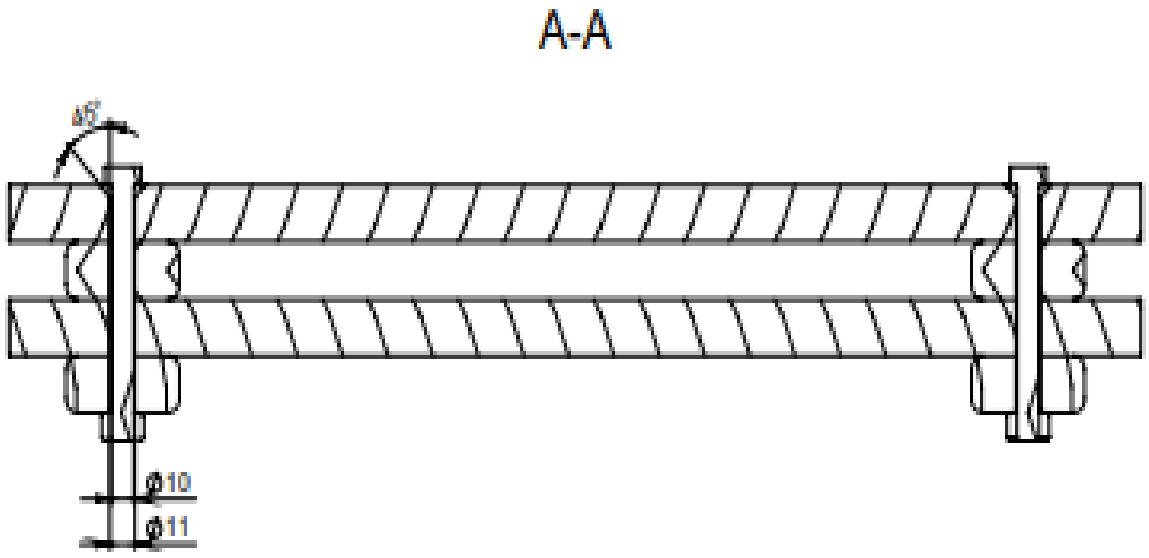

Рис. 2. Чертеж декоративного изделия «Люстра» (разрез)

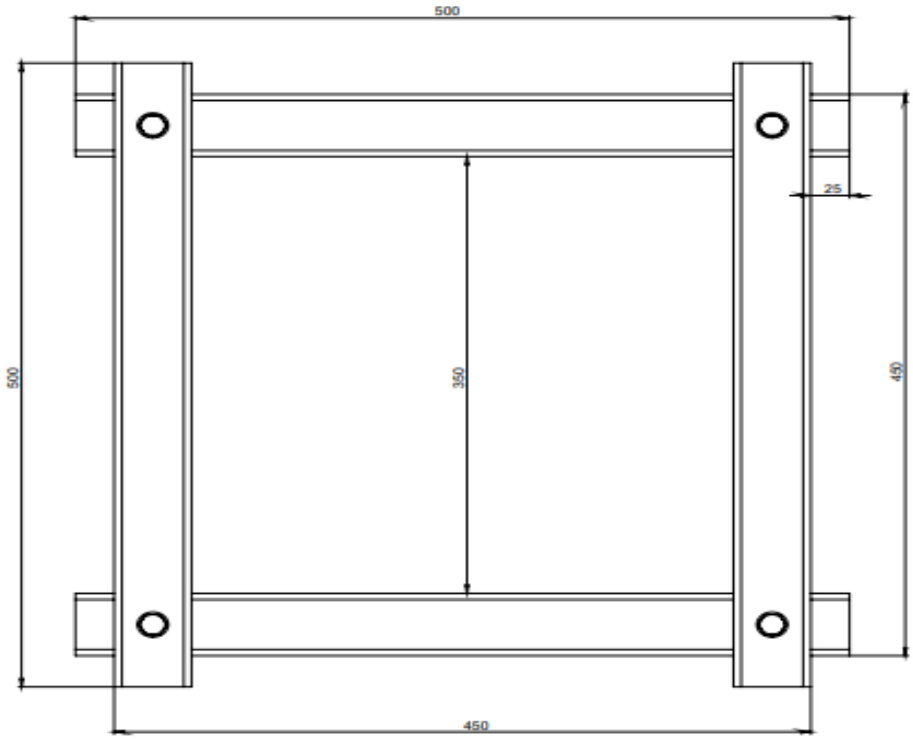

Рис. 3. Чертеж декоративного изделия «Люстра» (вид сверху)

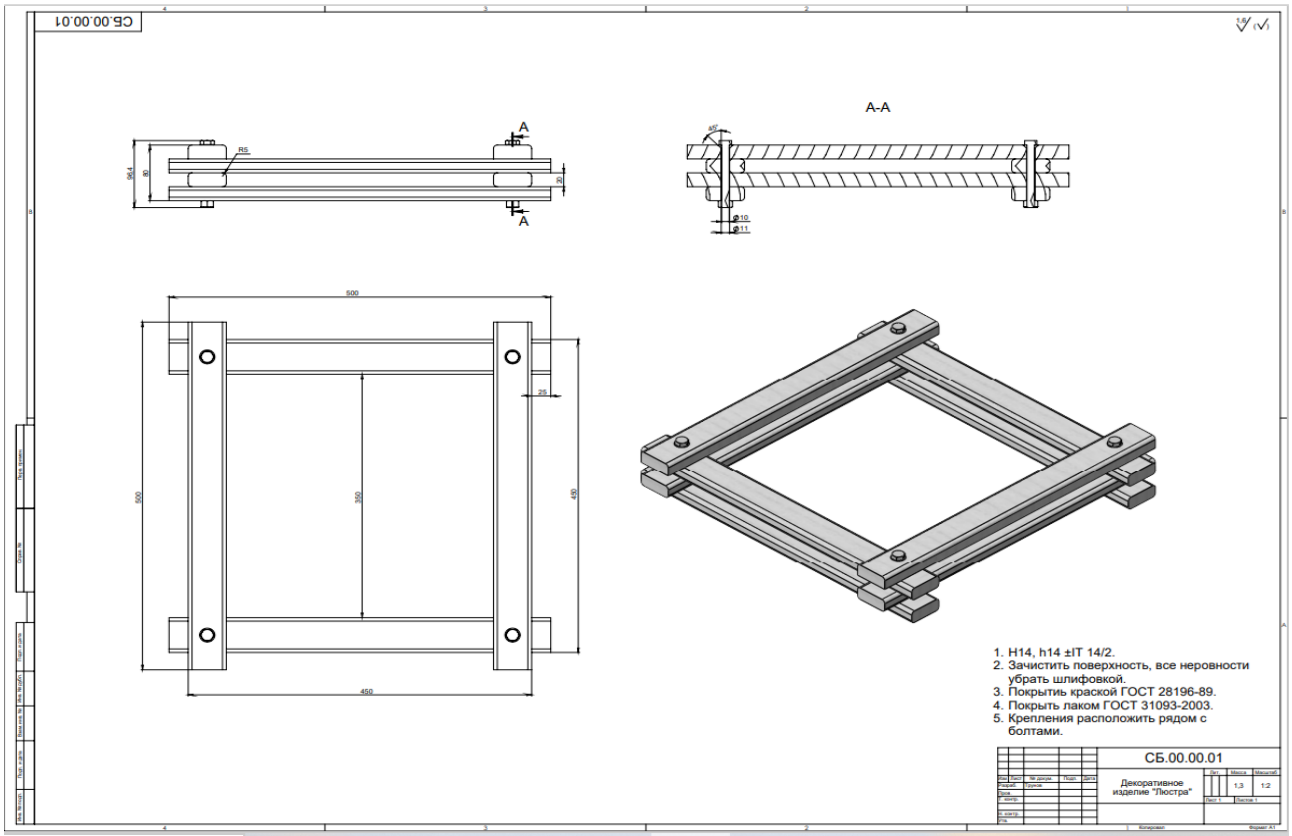

Рис. 4. Чертеж декоративного изделия «Люстра»

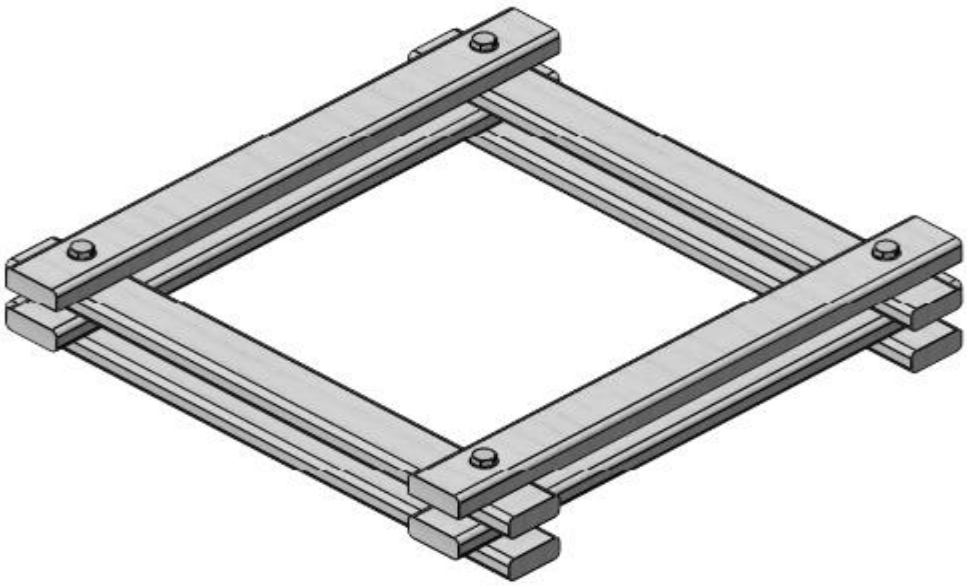

Рис. 5. 3D модель авторского декоративного изделия «Люстра»

Рис. 6. Рольганговая линия производства

После построений 3D моделей, переходим к созданиям чертежей изделий.

SolidWorks имеет полный набор инструментов для создания полноценного чертежа.Все основные линии и сечения строятся автоматически. Далее оформляется чертеж, указываются все требуемые размеры, пишутся технические условия изготовления изделия и оформляется чертеж соответственно ГОСТ 2.109-73.

После создания всех необходимых чертежей отливка отправляется в производство.

Под данную отливку создаются монтажи “верха” и “низа”. После чего дщанные монтажи отправляются на рольганговую линию производства отливок в опоках (рисунок 6) [3, С. 327].

Общее время разливки металла должно быть не более 30 минут (от окончания выпуска металла из индукционной печи до заливки последней порции чугуна).

К числу финишных операций относят выбивку, очистку, обрубку, зачистку отливок, их термическую обработку (при необходимости), контроль и исправление дефектов.

Технология, описанная в работе, позволяет производить декоративные изделия любой сложности в серийном масштабе из высокопрочных материалов, что значительно уменьшает время на разработку и человеческий фактор.

Список источников

1. Васин, С.А. Проектирование промышленных изделий [Текст]: учеб. для вузов / С.А.Васин [и др.]; под ред. С.А.Васина, А.Ю.Талащука. – М.: Машиностоение-1, 2004 – 692 с.

2. Васин, С.А. Конструирование [Текст]: учеб. пособие в 2-х частях / С.А.Васин [и др.]: Тул. гос. ун-т. – Тула, 2003. ч. 2. −182с.

3. Рунге, В.Ф. Эргономика в дизайне среды[Текст]: учеб. пособие / В.Ф.Рунге, Ю.П.Манусевич. – М.: Архитектура-С, 2005 – 327 с.

УДК 620

АКТУАЛЬНЫЕ ВОПРОСЫ ПОЖАРНОЙ ТЕХНИКИ И ОБОРУДОВАНИЯ В ОТДЕЛЬНОМ ПОСТУ ПСЧ № 7

МАЛМЫГИН КИРИЛЛ КОНСТАНТИНОВИЧ
студент факультета управления и комплексной безопасности,
Уральский институт Государственной противопожарной службы,
РФ, г. Екатеринбург

Научный руководитель: Опарин Дмитрий Евгеньевич
старший преподаватель кафедры пожарной,
аварийно-спасательной техники и специальных технических средств
ФГБОУ ВО «Уральский институт ГПС МЧС России»

Аннотация: служба пожарного очень сложна как физически, так и морально, и в нашей статье было принято решение рассказать о технической стороне отдельного поста 7 ПСЧ 1 ПСО.
Ключевые слова: техника, автомобиль, средства пожаротушения, пожарно-техническое вооружение.

Как известно, пожаротушение - сложный, энергоемкий процесс, требующий от пожарного большой физической нагрузки. Однако технологии не стоят на месте, и для облегчения работы применяется различная техника и инструмент.

Всего в боевом расчете отдельного поста имеется два автомобиля основного назначения на базовом шасси Урал. Поселок Северка и деревни, находящиеся в районе выезда, обладают дорожным покрытием нелучшего качества. По сельским дорогам тяжело пройти городским тяжелым АЦ, а вот легкий и маневренный Урал может обеспечить расчетное время прибытия и начало ведения боевых действий по тушению пожара. При наличии большого количества безводных районов в сельской местности время тушения пожара без установки АЦ на водоисточник ограничивается пятью минутами вследствие быстрого расхода всего запаса огнетушащих веществ автомобиля.

Пожарный автомобиль имеет полноценное оснащение, за исключением гидравлического аварийно-спасательного инструмента и средств индивидуальной защиты органов дыхания и зрения, что не мешает выполнять боевые задачи в данном районе выезда. Конечно, при наличии звена ГДЗС отдельному пожарному посту не приходилось бы ждать 7 ПСЧ, расчетное время прибытия которой в п. Северка 30 минут. Технические характеристики пожарного автомобиля АЦ-3(43206) представлены в таблице 1.

Пожарно-техническое вооружение отдельного пожарного поста можно увидеть на приведенных ниже фотографиях.

Рис. 1. Пожарного автомобиля в боевом расчете ОП ПСЧ -7.

Рис. 2. Пожарно-техническое вооружение в отсеках АЦ

Таблица 1

Технические характеристики автомобиля

Параметр	Показатель параметра
Базовое шасси	УРАЛ-43206
Полная масса, кг	13300.
Габаритные размеры	8000 х2500х3350
Максимальная скорость, км/ч	80
Число мест боевого расчета	6
Ёмкость цистерны для воды, литров	3000
Вместимость пенобака, литров	180
Производительность насоса, л/с	40

Таблице 2

Оснащенность пожарного автомобиля представлена

Оснащенность автомобиля по описи отсеков	Количество
Рукав всасывающий L=4м, D=125мм с соединительной арматурой	2
Рукав всасывающий L=4м, D=75мм с соединительной арматурой	2
Рукав напорный L=20м, D=51мм	5
Рукав напорный L=20м, D=66мм	4
Рукав напорный L=20м, D=77мм	6
Сетка СВ-125У с канатом	1
Водосборник ВС - 125У	1
Разветвление трехходовое РТ-70У и РТ-80У	2
Зажим рукавный	4
Задержка рукавная	4
Колонка пожарная КП	1
Гидроэлеватор Г-600	1
Генератор ГПС-600У	2
Веревка пожарная спасательная ВПС-30, L=30м	1
Фонарь осветительный ФОС 3/5	1
Ручные лестницы:	
Штурмовая лестница	1
Выдвижная трехколенная лестница	1
Лестница-палка	1
Шанцевый инструмент:	
Лом легкий ЛПЛ,	1
Лом тяжелый ЛПТ	1
Лом шаровой головкой	1
Багор металлический БПМ	1

Заключение

Таким образом, несмотря на высокую проходимость и маневренность техники, её тяжело применять в безводных районах по причине малого объема цистерны, но и менять на более тяжелый автомобиль не выгодно из-за его невысокой проходимости в условиях частичного или полного бездорожья.

При выезде на места ДТП при отсутствии ГАСИ невозможно полноценно проводить деблокировку и спасение пострадавших. Недокомплект отдельного поста средствами защиты органов дыхания звеньев ГДЗС приходится ожидать дополнительной помощи в течение 30 минут, что очень сильно снижает шансы остаться в живых у пострадавших при возникновении пожара в многоквартирных жилых домах.

Список источников

1. Безбородько М.Д., Цариченко С.Г., Роенко В. В. и др. Пожарная и аварийно-спасательная техника: учебник: в 2 ч. Ч. 1 / под ред. М.Д. Безбородько. М.: Академия ГПС МЧС России, 2013.
2. Преснов А.И., Марченко М.А., Пожарная техника Учебник,часть 1 СПб университет ГПС МЧС России, 2016. 114 с.
3. ГОСТ Р 53328-2009 «Техника пожарная. Основные пожарные автомобили. Общие технические требования. Методы испытаний».
4. ГОСТ Р 53251-2009 «Техника пожарная. Стволы пожарные воздушнопенные. Общие технические требования. Методы испытаний».

ИСТОРИЧЕСКИЕ НАУКИ

УДК 009

ИССЛЕДОВАНИЕ КУЛЬТУРНОГО НАСЛЕДИЯ ДРЕВНЕГО ЕГИПТА

АБДЕЛГХАНИ АЛИ АХМЕД АБДЕЛАЗИМ
студент
ФГБОУ ВО «Тюменский индустриальный университет»

Аннотация: в статье представлен результат рассмотрения особенностей культуры восточной цивилизации - Древнего Египта. Производится анализ древней культуры Египта, достижений одной из древнейших цивилизаций в различных сферах жизни. Многие приоритеты в развитии науки и культуры современного Египта обусловлены спецификой отношения к популяризации научных знаний во времена Древнего Египта, сложившимся укладом жизни египтян, религиозными установками и геополитическими процессами.
Ключевые слова: Египет, древняя цивилизация, история, культурное наследие.

Цивилизация представляет собой сложное человеческое общество, обычно состоящее из разных городов, с определенными характеристиками культурного и технологического развития. Во многих частях мира ранние цивилизации сформировались, когда люди начали собираться в городских поселениях, таких как цивилизация фараонов. Слово «цивилизация» связано с латинским словом «civitas» или «город», поэтому основное определение слова «цивилизация» — это «сообщество, состоящее из городов». Но на раннем этапе развития термина антропологи и другие исследователи использовали термины «цивилизация» и «цивилизованное общество», чтобы различать общества, которые они считали культурно более высокими (частью которых они часто были), и те, которые они считали культурно низшими (которые они называли как «брутальные» культуры) или «варварские»).

На протяжении почти 30 веков - с момента ее объединения около 3100 г. до н.э. До завоевания Александром Македонским в 332 г. до н.э. Древний Египет был выдающейся цивилизацией Средиземноморья. От знаменитых пирамид до военных завоеваний в современном государстве величие Египта всегда привлекало археологов и историков и создавало свою собственную яркую область исследований: египтологию. Основными источниками информации о Древнем Египте являются многочисленные реликвии, предметы и артефакты, извлеченные из археологических раскопок, покрытые иероглифами, расшифрованными лишь недавно.

Древний Египет можно считать оазисом в пустынях северо-восточной Африки, зависящим от ежегодного разлива реки Нил для поддержки своего сельскохозяйственного населения. Основным богатством страны были плодородные поймы долины Нила, которая была единственной транспортной артерией Египта. Сельское хозяйство ориентировалось на выращивание зерновых культур, особенно пшеницы и ячменя, прогнозирование времени паводка обеспечивало плодородие земель, так как это делало урожайность культур высокой. Эта производительность позволяла хранить огромные излишки, а сельское хозяйство составляло основную основу богатства Египта, который до создания крупных империй в первом тысячелетии до н.э. был величайшим государством на древнем Ближнем Востоке [1].

Используемый язык (иероглифы): Древнеегипетский язык принадлежит к семье афро-азиатских языков, которую иногда называют хамитско-семитской группой языков, возникшей в основном с Аравийского полуострова и расселенной в районах Юго-Западной Азии и Северной Африки. Он, безусловно, имеет тесную связь с определенной их группой, которой является группа семитских языков, таких как арабский, амхарский, арамейский и иврит. Иероглифическое письмо стало появляться более чем с 3400 г. до н.э.; Первые иероглифические знаки появились на мемориальных часовнях и картах из сло-

новой кости. Мы обнаруживаем, что за долгую жизнь древнеегипетского языка он претерпел множество изменений, что побудило исследователей разделить его историю на пять основных этапов.

Первый этап - иероглифический язык. Это название, данное древнейшему этапу в истории языка. Хотя древнеегипетский язык начал появляться более 3400 г. до н.э., ранние письмена были краткими именами и письменами; Поэтому можно сказать, что египетский язык в античную эпоху действительно начался около 2600 г. до н.э. с началом Древнего царства и продолжался до 2100 г. до н.э. М. Мы назовем этот этап «египетским языком в древнюю эпоху». Знаменитые писания Аль-Ахрам записываются в соответствии с правилами и правописанием этого этапа.

Второй этап - Египетский язык в Средние века. Этот этап начал появляться примерно в 2100 году до н.э. н.э., и просуществовал около пятисот лет как язык для устной и письменной речи, а также оставался основным этапом в истории древнеегипетского языка, так как представлял собой эпоху лингвистического красноречия в истории египетского языка, стадии, на которой она достигла пика своего развития и зрелости и породила самые замечательные литературные произведения, известные египетской литературе. Поскольку этот этап, получивший название «египетский язык в Средние века», представляет наиболее полную картину, которой достиг древнеегипетский язык, он стал лучшей отправной точкой при изучении древнеегипетского языка. Новичок, изучающий египетский язык в наше время, обычно начинает свои первые шаги с изучения египетского языка на этом этапе.

Третий этап - Иератический язык. Египетский язык на этом этапе начал заменять языковую стадию в средние века в качестве языка для разговорной и письменной речи после 1600 г. до н.э. М. И оставался в употреблении до 600 года до н.э. Этот этап, который был назван «египетским языком позднего периода», известен по коммерческим документам и письмам эпохи Рамессида, в которых ясно видно присутствие многих иностранных слов в египетском языке.

Здесь заметно, что этапы развития египетского языка в разные эпохи отличались от раннего этапа истории египетской письменности, по крайней мере, с точки зрения грамматики. Форма письма, которой следовали на поздней стадии древнеегипетского языка, появилась в текстах до 1600 г. до н.э., но в полной форме появилась только после 1300 г. до н.э. М.

Четвёртый этап - Демотическая стадия. Эта стадия, развившаяся из стадии языка в поздний период. Демотическая фаза начала появляться примерно в восьмом веке до нашей эры и продолжалась до пятого века нашей эры.

Пятый этап - Коптское письмо. Это последняя стадия древнеегипетского языка, которая наступила сразу после демотической стадии. Первые признаки этой письменности стали появляться примерно в третьем веке до нашей эры, а язык общения у египтян сохранялся более тысячи лет.

Древние египтяне и вавилоняне приобрели значительный объем знаний в области астрономии, геометрии, математики и медицины, и некоторые из их открытий актуальны и сегодня [2].

Математика и инженерия: ученые Древнего Египта, большинство из которых были жрецами, заложили основы науки для египтян, достигших продвинутого уровня в инженерии и математике, о чем свидетельствует строительство пирамид, проектирование и строительство которых требовало обширных знаний в эти две науки. Сто пирамид представляют собой самые древние построенные памятники. С его многочисленными каменными сооружениями, обелисками и грандиозными воротами, высокими колоннами, похожими на связки тростника папируса, высеченными в скале гробницами, искусно вырезанными статуями и чудесно окрашенными изображениями. считается вневременным культурным наследием, оставленным миру древним Египтом. Это наследие подтверждает, что древние египтяне достигли продвинутого уровня в инженерии и математике, поскольку древние египтяне начали записывать подъем и падение вод Нила и точно вычислять их, а также измерять земли, границы которых были стерты потопом. зарождение инженерного искусства. С другой стороны, у древних народов, особенно у шумеров и древних египтян, счет зависел от пальцев руки, и количество пальцев на руках стало математической основой для десятичной дроби. системы, а шестидесятеричная система до сих пор используется для деления часа на шестьдесят минут, а минуты на шестьдесят секунд. Древние египтяне знали сложение, вычитание и деление, но использовали их способами, несколько отличавшимися от наших нынешних методов. Они также знали числа до десяти, а затем умножали их до миллиона.

Знак «миллиона» рисовали в виде человека, поднимающего руки, в знак удивления изобилию. Знали они и дроби, умножая и деля их, и определяя площадь квадрата, прямоугольника и треугольника, имели единицы измерения, вес и меру.

Медицина: Медицинская практика древнего Египта была настолько развита, что многие из их общих наблюдений, правил и процедур не обошли вниманием Запад. В течение столетий после падения Рима их практика сводилась к греческой и римской медицине. Они поняли, что болезнь можно лечить фармацевтическими препаратами, и поняли важность гигиены при лечении пациентов. Хотя в Древнем Египте не так много текстов, до наших дней дошло лишь несколько. Тем не менее, эти немногие предоставляют массу информации о том, как египтяне относились к болезни и что, по их мнению, могло облегчить симптомы пациента или привести к лечению [3]. Врачами в Древнем Египте могли быть как мужчины, так и женщины. «Первым врачом», позже считавшимся божеством медицины и исцеления, был архитектор Имхотеп (около 2667–2600 гг. до н. э.), наиболее известный тем, что спроектировал пирамиду Джосера в Саккаре. Имхотеп также упоминается за то, что он положил начало «светской медицине» в своих трактатах, утверждая, что болезнь возникает естественным путем, а не является наказанием богов. Идея о том, что женщины играют роль в медицинской профессии в Египте, восходит к эпохе ранней семьи, когда (Мерет Птах) был главным врачом при царском дворе с. 2700 г. до н.э. Мерит Птах — первая женщина-врач, известная по имени в мировой истории.

Литература: Древнеегипетская литература состояла из самых разнообразных повествовательных и поэтических форм, включая надписи на гробницах, памятниках, обелисках и храмах, а также мифы, рассказы, религиозные сочинения и философские труды. Хотя многие из этих форм обычно не определяются как «литература», однако эта классификация дается в египтеведческих исследованиях, потому что многие из них, особенно из Среднего царства (2040–1782 гг. До н.э.), имеют высокие литературные достоинства. Большая часть египетской литературы была написана иероглифами [4]. Иероглифы использовались на памятниках, таких как гробницы, обелиски, памятники и храмы, в то время как скелетный шрифт использовался на свитках папируса и керамических горшках. Хотя более поздние демотические и коптские тексты стали обычной системой письма среди необразованных, иероглифы продолжали использоваться на протяжении всей истории Египта для археологических построек, пока они не были забыты в коптский период [5, с.32]. Хотя определение «египетской литературы» включает в себя множество различных типов письма, наибольшее внимание будет уделено литературным произведениям, таким как рассказы, легенды и личные эссе. Другие жанры или произведения будут упомянуты, когда они представляют особый интерес. Египетская история, а значит, и литература, насчитывает столетия и заполнена множеством книг. Ни одна статья не может рассчитывать на справедливое рассмотрение предмета, чтобы охватить широкий спектр письменных произведений культуры.

Список источников

1. القديمة المصرية الحضارة - Ancient Egypt civilization [Электронный ресурс]. – Режим доступа: URL: https://political-encyclopedia.org/dictionary/الحضارة المصرية القديمة - Ancient Egypt civilization (11.09.2022)

2. القديمة المصرية الحضارة في والآداب العلوم [Электронный ресурс]. – Режим доступа: URL: https://www.lebarmy.gov.lb/ar/content/العلوم-والآداب-في-الحضارة-المصرية-القديمة (15.09.2022)

3. القديمة مصر في الطب [Электронный ресурс]. – Режим доступа: URL: https://aawsat.com/home/article/722376زاهي-حواس/الطب-في-مصر-القديمة (15.09.2022)

4. Horus [Электронный ресурс]. – Режим доступа: URL: https://www.worldhistory.org/Horus/ (25.09.2022)

5. Хитти, Филип. Краткая история Ближнего Востока [Текст] : мост трех континентов : [пер. с англ.] / Филип Хитти. - Москва : Центрполиграф, cop. 2012. - 285

ЭКОНОМИЧЕСКИЕ НАУКИ

УДК 358.62

ТОВАРОВЕДНАЯ ХАРАКТЕРИСТИКА И ОЦЕНКА КАЧЕСТВА СОКА ЯБЛОЧНОГО

КОРОЛЕВА КСЕНИЯ СЕРГЕЕВНА
студент
ФГБОУ ВО «Тверская государственная сельскохозяйственная академия»

Научный руководитель: Орлова Оксана Сергеевна
к.э.н., доцент
ФГБОУ ВО «Тверская государственная сельскохозяйственная академия»

Аннотация: в статье приводится товароведная оценка качества сока яблочного различных торговых марок на соответствие утвержденным государственным стандартам с помощью органолептических, физико-химических методов оценки, дается общая оценка показателей конкурентоспособности сока яблочного различных торговых марок.
Ключевые слова: товароведная характеристика соковой продукции (сок яблочный), оценка качества соковой продукции по органолептическим показателям, оценка качества соковой продукции по физико-химическим показателям, исследование конкурентоспособности соковой продукции.

COMMODITY CHARACTERISTICS AND EVALUATION OF THE QUALITY OF APPLE JUICE

Koroleva Ksenia Sergeevna,
Tver State Agricultural Academy

Scientific adviser: Orlova Oksana Sergeevna

Abstract: the article provides a commodity evaluation of the quality of apple juice of various brands for compliance with approved state standards using organoleptic, physico-chemical evaluation methods, gives a general assessment of the competitiveness of apple juice of various brands.
Key words: commodity characteristics of apple juice, organoleptic evaluation of juice quality, physico-chemical evaluation of juice quality, indicators of juice competitiveness.

Производство соковой продукции в промышленных масштабах в современной России имеет 80-ти летнюю историю. Именно тогда появился первый в этой области документ, носивший официальный характер, где нашли свое отражение основные требования к выпуску продукции такого рода.

В ходе достаточно продолжительного периода совершенствования технологических операций, на сегодняшний день, при производстве соковой продукции их производителям удается сохранить полезные вещества и витамины исходного сырья по максимуму. Общеизвестно, что в одном стакане сока яблочного содержатся такие необходимые элементы, как медь, калий, хром, кроме того, содержатся хлорогеновые кислоты – антиоксиданты, которые защищают организм человека от негативного воздействия на него со стороны окружающей среды.

На современном рынке ежегодно увеличивается ассортимент соковой продукции, сегодня соки производятся не только из фруктов и овощей, но и из листьев растений или, даже корней (например, сок из сельдерея, имбиря и др.). На российском рынке соковой продукции в настоящее время представлены более 2,3 тысяч различных наименований. Именно поэтому, изучение потребительских

свойств и качества соковой продукции является достаточно актуальным.

Для выявления склонностей покупателей соковой продукции, были организованы и проведены исследования маркетинговых предпочтений. В проведенном опросе участвовало сто респондентов. Опрос проводился в торговом зале магазина «Пятерочка». Респондентов спрашивали, приобретают ли они сок, с какой периодичностью. В результате установлено, что треть от числа опрошенных приобретают соковую продукцию раз в 7 дней, еще треть – 2-3 раза в течение 7 дней, 20% – раз в квартал,15% – 2-3 раза в 30 дней и лишь 8% – ежедневно делают покупки соковой продукции.

Установлено, 38% респондентов отдают предпочтение объему упаковке в объеме одного литра, четверть выбирает упаковку объемом полтора литра, четверть – 0,33 литра, 7% респондентов выбирают большую упаковку объемом в два литра.

При анализе предпочтений соковой продукции 43% респондентов предпочитают фруктовые соки прочим, 30% – выбирают ягодные соки, четверть опрошенных выбирают фруктово-овощные.

Как удалось установить, при анализе выбора фруктовых вкусов среди респондентов, практически половина, отдает предпочтение соку яблочному, треть – выбирает сок апельсиновый, и пятая часть – прочим видам (персиковый, ананасовый).

Для половины респондентов наиболее важным критерием выбора соковой продукции, несомненно, является его качество; для четверти респондентов – цена, для 15% опрошенных важен бренд и упаковка имеет значение лишь для восьми процентов опрошенных покупателей.

Проведенный анализ маркетинговых предпочтений позволил отобрать 5 образцов сока яблочного, реализуемых в магазине «Пятерочка»: сок яблочный торговой марки «J7» (образец №1); сок блочный сок торговой марки «Добрый» (образец №2); сок блочный торговой марки «Дары Кубани» (образец №3); сок блочный торговой марки «Santal» (образец №4); сок блочный торговой марки «Rich» (образец №5).

Идентификационной экспертиза сока яблочного (восстановленного), приводилась на соответствие маркировки образцов отобранных соков на соответствие требованиям Технического регламента Таможенного союза 022/2011 ТР ТС «Пищевая продукция в части ее маркировка» и ГОСТ 32103-2013 «Соки фруктовые и фруктово-овощные восстановленные».

В соответствии с результатами проведенного анализа все образцы отобранные для исследования соответствуют требованиям, предъявляемым нормативными документами действующими на сегодняшний момент (таблица 1).

Таблица 1

Анализ соответствия маркировки сока яблочного (восстановленного), требованиям, предъявляемым к упаковке

Показатели	Образцы				
	1	2	3	4	5
Наименование продукта	✓	✓	✓	✓	✓
Наименование и местонахождение предприятия-изготовителя	✓	✓	✓	✓	✓
Товарный знак	✓	✓	✓	✓	✓
Состав	✓	✓	✓	✓	✓
Объём	✓	✓	✓	✓	✓
Пищевая ценность	✓	✓	✓	✓	✓
Условия хранения	✓	✓	✓	✓	✓
Дата производства					
Срок годности	✓	✓	✓	✓	✓
Информация о подтверждении соответствия	EAC	EAC	EAC	EAC	EAC

Органолептическая оценка качества соковой продукции (сок яблочный) позволяет оценить такие составляющие как: внешний вид, цвет, вкус, аромат (таблица 2).

Таблица 2

Органолептические показатели диагностики качества соковой продукции (сок яблочный)

Показатели	Описание показателя	Образцы				
		1	2	3	4	5
Консистенция, внешний вид	прозрачная жидкость стабильная в процессе хранения,допускается легкая опалесценция	✓	✓	✓	✓	✓
Аромат, вкус	хорошо выраженные, свойственные концентрированным сокам	✓	✓	✓	✓	✓
Цвет	однородный по всей массе, свойственный цвету аналочичных фруктовых соков	✓	✓	✓	✓	✓

По итогам оценки качества сока яблочного с использованием методов органолептической диагностики, установлено, что все представленные образцы соответствуют требованиям ГОСТ 32103-2013 «Соки фруктовые и фруктово-овощные восстановленные».

Внешний вид все образцов представляет собой прозрачную жидкость, однородную по всей массе с нежным желто-коричневым цветом, соответствующих цвету одноименных фруктов – яблок.

Аромат, вкус анализируемых образцов отчетливо выраженные, соответствующие вкусу и аромату одноименных фруктов – яблок. Посторонние запахи и привкусы в соковой продукции не обнаружены.

При физическо-химической оценке исследовались следующие показатели массовых долей: растворимых сухих веществ; титруемых кислот (в пересчете на кислоту яблочную); концентрации кислоты яблочной; а также следующих примесей: минеральных; растительного происхождения; посторонних.

По итогам диагностики качества сока яблочного с использованием показателей результатов физико-химической оценки качества удалось установить, что все образцы соответствуют требованиям ГОСТ 32103-2013 «Соки фруктовые и фруктово-овощные восстановленные».

Результаты проведенной диагностики представлены данными таблицы 3.

Таблица 3

Физико-химические показатели диагностики соковой продукции (сок яблочный)

Показатели	Критерий	№ 1	№ 2	№ 3	№ 4	№ 5
Массовая доля растворимых сухих веществ,%	Не менее 11	12,3	14,2	12,7	13,2	13,6
Массовая доля титруемых кислот (в пересчете на яблочную кислоту), %	не более 1,3	0,4	0,3	0,4	0,5	0,4
Массовая концентрация яблочной кислоты, г/дм^3	не менее 3	4,8	3,8	4,3	5,9	4,3
Массовая доля минеральных примесей, %	не допускается	х	х	х	х	х
Примеси растительного происхождения	не допускается	х	х	х	х	х
Посторонние примеси	не допускается	х	х	х	х	х

Не секрет, что конкурентоспособность любого товара характеризует лучшее сочетание его качественных характеристик с ценой, в отношении аналогичных. Для диагностики конкурентоспособности соковой продукции были оценены пять образцов. Диагностика показала, что образец №2 является самым конкурентоспособным, так как показатели, характеризующие уровень конкуренции имеют наивысший балл (1,1), второе место занимает образец №3 (0,98) (таблица 4).

В результате проведенной экспертизы качества сока яблочного восстановленного, реализуемого ООО «Агроторг», магазин «Пятерочка» установлено, что маркировка всех отобранных образцов соответствует требованиям, предъявляемым действующими нормативными документами.

Таблица 4

Результаты диагностики конкурентоспособности сока яблочного

Показатели конкурентоспособности	Значение показателей образцов				
	1	2	3	4	5
$I_Т$ (показатель потребительских свойств)	0,98	0,99	0,98	0,97	0,99
$I_Э$ (показатель экономических свойств)	1,18	0,93	0,99	1,12	1,16
К (интегральный показатель конкурентоспособности)	0,83	**1,1**	**0,98**	0,86	0,85

В ходе проведения органолептической и физико-химической оценки качества исследуемых образцов установлено, что все образцы яблочного сока полностью соответствуют требованиям ГОСТ32103-2013. Наиболее конкурентоспособными, по результатам оценки являются соки торговых марок Добрый» (образец №2), «Дары Кубани» (образец №3), имеющие лучшие балльные оценки.

По итогам диагностики, можно предложить торговому предприятию реализацию следующих мероприятий:

– продолжать изучать рынок, спрос, желания и вкус потребителей;
– составлять ассортимент с учетом желаний и предпочтений потребителей;
– как можно чаще проводить дегустации, причем не только доступного по цене сока яблочного, но и сока более высокой ценовой категории, а также новых наименований соковой продукции, ведь зачастую потребитель просто не решается попробовать новые и неизвестные ему товары, боясь разочароваться, при этом потратив относительно большие деньги.

Все это поможет потребителю лучше ориентироваться на рынке серосодержащей продукции, что в дальнейшем поможет увеличить уровень продаж торговому предприятию.

Список источников

1. Технический регламент Таможенного союза «Пищевая продукция в части ее маркировки» (ТР ТС 022/2011) – Введ. 2011 – 09 – 12. – Официальный сайт Комиссии таможенного союза www.tsouz.ru, 2011. – 29 с.
2. Технический регламент Таможенного союза «Технический регламент на соковую продукцию из фруктов и овощей» (ТР ТС 023-2011) – Введ. 2011 – 09 – 12. – Официальный сайт Комиссии таможенного союза www.tsouz.ru, 2011. – 56 с.
3. ГОСТ 32103-2013 «Соки фруктовые и фруктово-овощные восстановленные. Общие технические условия» национальный стандарт Российской Федерации: дата введения 2014-07-01/Федеральное агентство по техническому регулированию. – Изд. Официальное. – Москва: Стандартинформ, 2019. – 10 с.
4. Березина, В.В. Товароведение и экспертиза качества плодоовощных товаров и грибов: лабораторный практикум / В. В. Березина. – 3-е изд., стер. – Москва: Издательско-торговая корпорация «Дашков и К°», 2020. – 200 с.

УДК 358.62

ТОВАРОВЕДНАЯ ХАРАКТЕРИСТИКА И ОЦЕНКА КАЧЕСТВА ЧАЯ ЗЕЛЁНОГО

КУРЬЯЗОВ ИХТИЯР
студент
ФГБОУ ВО «Тверская государственная сельскохозяйственная академия»

Научный руководитель: Орлова Оксана Сергеевна
к.э.н., доцент
ФГБОУ ВО «Тверская государственная сельскохозяйственная академия»

Аннотация: в статье приводится товароведная оценка качества чая зелёного различных торговых марок на соответствие утвержденным государственным стандартам с помощью органолептических, физико-химических методов оценки, дается общая оценка показателей конкурентоспособности чая зелёного различных торговых марок.
Ключевые слова: товароведная характеристика чая зелёного, органолептическая оценка качества чая зелёного, физико-химическая оценка качества чая зелёного, показатели конкурентоспособности чая зелёного.

COMMODITY CHARACTERISTICS AND EVALUATION OF THE QUALITY OF APPLE JUICE

Kuryazov Ihtiyar

Scientific adviser: Orlova Oksana Sergeevna

Abstract: the article provides a commodity evaluation of the quality of green tea of various brands for compliance with approved state standards using organoleptic, physico-chemical evaluation methods, gives a general assessment of the competitiveness of green tea of various brands.
Key words: commodity characteristics of green tea, organoleptic assessment of the quality of green tea, physico-chemical assessment of the quality of green tea, indicators of the competitiveness of green tea.

Качество продукта является определяющим при его продвижении на рынке и создает условия для успешной конкурентной борьбы с аналогичными товарами. Чайный напиток (чай зеленый) играет существенную роль в жизни населения, следовательно, особое значение приобретает и диагностика его качества.

В потреблении чайных напитков наблюдается тенденция постоянного роста. Это продиктовано тем, что в нём содержится комплекс водорастворимых химических элементов, положительное влияние которых на человеческий организм сложно переоценить. Особое место среди них занимают алкалоиды и дубильные вещества, в частности – танин важнейший источник витамина Р. Кроме того чайный напиток богат витаминами группы В.

Для определения торговых марок чая зелёного в целях диагностики их качества был проведен опрос покупателей магазина «Фрукт». Опрос был проведен среди 100 респондентов разных по гендерному признаку, возрасту и материальным доходам (рисунок 1).

По результатам маркетингового исследования было выявлено, что лишь четверть респондентов покупают чай зелёный; половина опрошенных употребляют чай зелёный один раз в 7 дней, треть пять

раз в 7 дней и пятая часть – употребляет чай зелёный каждый день.

Среди респондентов сорок процентов предпочитают ТМ чая зеленого «Гринфилд», пятая часть респондентов отдают голоса чаю зелёному ТМ «Зеленый Дракон», и практически одинаковая доля респондентов (около 15%) делают выбор в пользу чая ТМ «Ахмад» и ТМ «Принцесса Ява», десять процентов высказались за ТМ чая зелёного «Лисма».

При оценке качества упаковки чая зелёного наименьшее число опрошенных утвердительно ответили, что обязательно смотрят на состав (четыре процента), тринадцать человек из 100 опрошенных – обращают внимание на яркость и привлекательность упаковки чая, пятнадцать человек – на вкусовые добавки, входящие в состав чайного продукта, четверть опрошенных обращают внимание – на известность торговой марки чая. Сорок четыре человека из 100 при покупке чая зелёного делают выбор на основе цены.

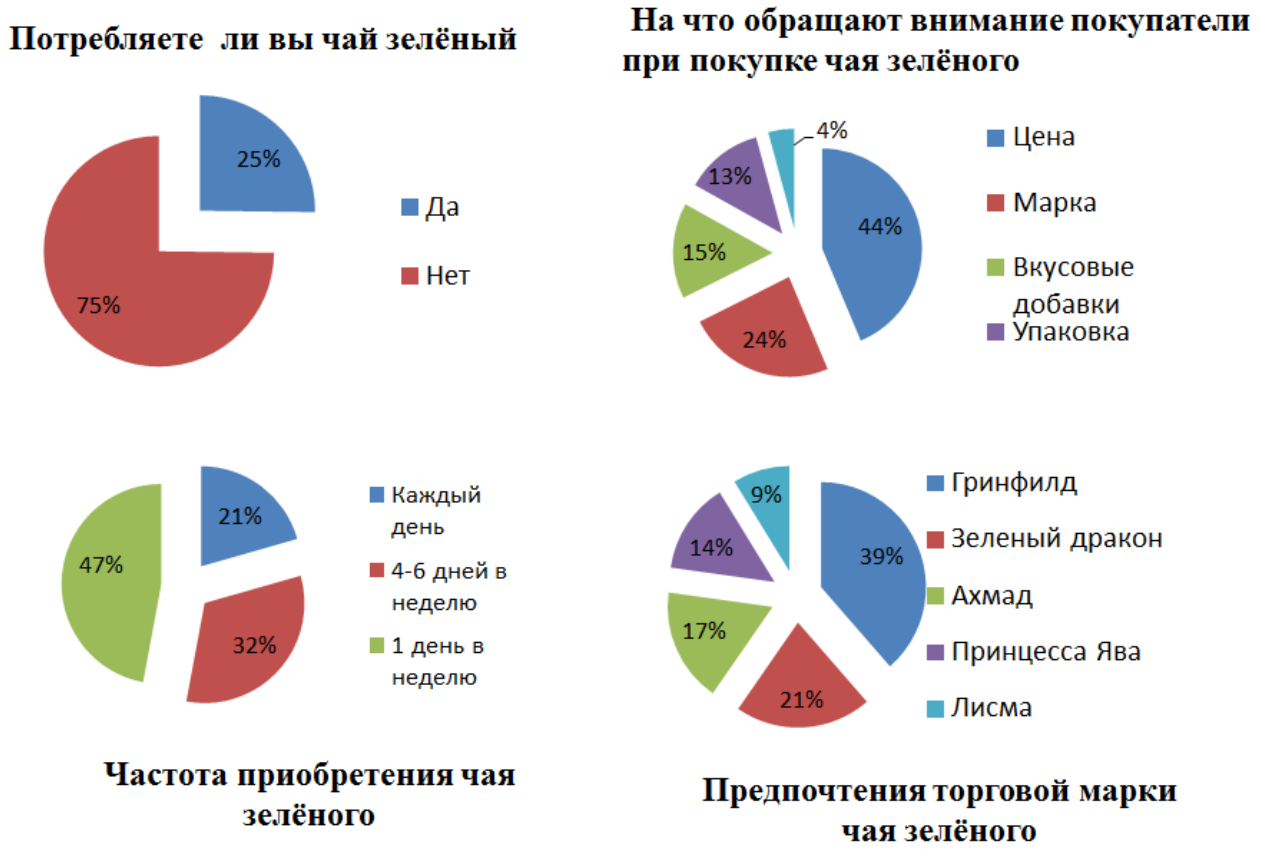

Рис. 1. Обобщенные результаты маркетинговых исследований покупателей чая зеленого

Таким образом, для проведения исследования было выбрано пять образцов чая зелёного, реализуемого в магазине «Фрукт»: чай зеленый торговой марки «Зеленый Дракон», чай зеленый торговой марки «Принцесса ЯВА», чай зеленый торговой марки «Лисма», чай зеленый торговой марки «Гринфилд», чай зеленый торговой марки «Ахмад».

Информативность маркировки чая зелёного (таблица 1) свидетельствует о том, что производителями указаны вся необходимая информация на упаковке чая зеленого, а именно наименование продукта и местонахождение завода-изготовителя, масса нетто, режим хранения, дата упаковывания и изготовления, срок годности, штрихкод. Вся информация, нанесенная на упаковку чая зелёного, в полном объёме требованиям соответствует требования ГОСТа 51074-2003 [1] и ТУ 9164-011-48777850-03.

Диагностика качества чая зеленого посредством методов органолептической оценки характеризуется такими показателями, как вкус и аромат; настой; цвет листа разваренного; вид чайного листа (таблица 2).

Таблица 1

Анализ информативности маркировки по ГОСТу 51074-2003

Показатели	Характеристика по образцам				
	1	2	3	4	5
Место нахождение завода-изготовителя	✓	✓	✓	✓	✓
Вес нетто					
Товарный знак	✓	✓	✓	✓	✓
Состав продукта	✓	✓	✓	✓	✓
Дата упаковывания и изготовления	✓	✓	✓	✓	✓
Режим хранения	✓	✓	✓	✓	✓
Обозначение документа, в соответствии с которым изготовлен и идентифицирован продукт	✓	✓	–	✓	✓
Сорт чая	✓	✓	✓	✓	✓

Таблица 2

Результаты органолептической оценки чая зелёного

Показатель	ГОСТ 32574-2013					
		1	2	3	4	5
Вкус, аромат	Вкус приятный с терпкостью. Аромат нежный.	Терпкость вкуса недостаточная. Аромат ненасыщенный.		Терпкость вкуса недостаточная. Аромат ненасыщенный.	Безвкусный, но с терпкой, легкой и приятной горчинкой. Запах приятный цветочно-травянистый.	
Цвет настоя	Цвет прозрачный, светло- зеленый, с желтоватым оттенком	✓	✓	Цвет прозрачный с мутью, темно- зеленый оттенок	Цвет слегка мутный, светло-желтый. Крепость средняя	Цвет прозрачный, светло-зеленый, с желтоватым оттенком
Цвет листа разваренного	Цвет листа однородный, зеленоватого оттенка	Цвет листа неоднородный тусклый, тёмно-коричневого оттенка		Цвет листа неоднородный тусклый, тёмно-коричневого оттенка	Цвет листа неоднородный зеленоватого оттенка	Цвет листа неоднородный тусклый, тёмно-коричневого оттенка
Вид чайного листа	Лист развaренный ровный, однородный, хорошо скрученный	Лист развaренный недостаточно однородный, слабо скрученный		Лист недостаточно однородный, слабо скрученный	Лист недостаточно ровный, скрученный, ломанный (возможно специально резаный)	Лист развaренный недостаточно однородный, слабо скрученный

Как показали исследования все образцы в разрезе представленных критериев отвечают требованиям ГОСТ 32574-2013 «Чай зеленый. Технические условия» [4].

Диагностика качества чая зелёного с использованием физико-химических методов установила, что все пять отобранных образцов отвечают требованиям ГОСТ 32574-2013 «Чай зеленый. Технические условия» (таблица 3).

Таблица 3

Диагностика качества чая зелёного с использованием физико-химических методов

Наименование показателей	Характеристика	1	2	3	4	5
Массовая доля влаги	до 8%	6,01	7,41	6,22	6,00	7,59
Массовая доля мелочи	до 5%	2,07	1,50	3,50	2,15	3,30
Примеси металлов	до 0,0009%	–	–	–	–	–

Способность товаров более полно удовлетворять запросы конкретных покупателей в сравнении с подобными товарами других производителей в рыночных условиях, представляет собой его конкурентоспособность.

При оценке уровня конкурентоспособности чая зелёного различных марок использовали метод, в основе которого лежит сличение качества модели базовой и исследуемого чая зелёного различных торговых марок.

Как было установлено по результатам мнений дегустационной комиссии, в числе самых важных показателей выступают цена, упаковка, дизайн, и лишь потом вкус, настой. При этом, аромат является наименее значимым показателем, по мнению комиссии.

И самые высокие оценки качества (в сравнении с эталоном) обладает чай зелёный ТД «Гринфилд», ТД «Ахмад».

Как показала диагностика интегральный показатель конкурентоспособности меньше 1,0 показали образцы под номером №4 «Гринфилд», номер №5 «Ахмад») (таблица 4), значит они имеют более низкий уровень конкурентоспособности или уступают образцу со среднерыночной стоимостью.

Значение интегрального показателя конкурентоспособности больше 1,0 показатели образцы под номерами №1, №2 и №3, значит они превосходят эталонный образец.

Самое лучшее суммарное значение показателя оценки уровня конкурентоспособности у образцов под номерами №3 – чай зеленый «Лисма» и №2 чай зелены «Принцесса ЯВА».

Таблица 4

Значения показателей диагностики конкурентоспособность чая зелёного на основе потребительских свойств

Показатели	Базовая модель	1	2	3	4	5
Цена	5,00	4,70	4,10	4,30	4,80	5,00
Упаковка и дизайн	5,00	4,60	4,40	4,20	5,00	5,00
Вкус	5,00	4,30	4,20	4,10	4,70	4,80
Аромат	5,00	4,80	4,50	4,40	4,50	4,40
Настой	5,00	4,90	4,10	4,50	4,60	4,60
Итого	25,00	23,30	21,30	21,50	**23,60**	**23,80**

Проведенные исследования позволяют сформировать рекомендации с целью формирования ассортимента чайной продукции:

– в основе формирования ассортимента чайной продукции необходимо учитывать интересы, запросы и склонность покупателей к конкретным торговым маркам;

– устанавливать приемлемую наценку на чайную продукцию;

– чай зеленый одних торговых марок следует отделять о других торговых марок чая для того, чтобы покупатель сразу мог выбрать наиболее предпочтительную торговую марку, при необходимости же мог сравнить её с другими;

– проводить различные акционные мероприятия, устраивать дегустации, реализуемых сортов чайной продукции др.

Список источников

1. ГОСТ 51074-2003 «Продукты пищевые. Информация для потребителя. Общие требования» (введен в действие 07.01.2005) // Электронный фонд правовых и нормативно-технических документов / URL: www.http.docs.cntd.ru

2. Товароведение и экспертиза товаров растительного происхождения (группа вкусовых товаров): учебное пособие / составители А.В. Клопова [и др.]. – Персиановский: Донской ГАУ, 2020. – 229 с. – Текст : электронный // Лань: электронно-библиотечная система. – URL: https://e.lanbook.com/book/148802

3. ТР ТС 022/2011 Технического регламента Таможенного союза «Пищевая продукция в части ее маркировка» (с изм. от 14.09.2018 г.) Электронный ресурс] // Электронный фонд правовых и нормативно-технических документов / URL: www.http.docs.cntd.ru

4. ГОСТ 32574-2013 Межгосударственный стандарт. Чай зеленый. Технические условия» (введен в действие Приказом Росстандарта от 25.03.2014 224-ст) [Электронный ресурс] // Электронный фонд правовых и нормативно-технических документов / URL: www.http.docs.cntd.ru

УДК 33

БИЗНЕС -СТРАТЕГИИ В НАЦИОНАЛЬНОЙ МЕЖДУНАРОДНОЙ КОМПАНИИ

ДЕМИНА ВАЛЕРИЯ ВИКТОРОВНА
студентка 4-го курса экономического факультета
ФГБОУ ВО «Адыгейский государственный университет»

Научный руководитель: Чиназирова Светлана Казбековна
к.э.н., доцент
ФГБОУ ВО «Адыгейский государственный университет»

Аннотация: в данной статье проанализированы различные аспекты деятельности, а также выявлены проблемы и предложены рекомендации по совершенствованию деятельности официального дилера компании «BMW Group». Кроме того, рассмотрена деятельность крупнейшего автомобильного ритейлера в стране - ООО «БМВ Русланд Трейдинг» («BMW»), который осуществляет продажу и обслуживание автомобилей «BMW» в России и за рубежом.
Ключевые слова: система управления, система планирования, стратегическое управление, методы продвижения, SWOT-анализ, особенности международного бизнеса, факторы влияния в международном бизнесе.

BUSINESS STRATEGIES IN A NATIONAL INTERNATIONAL COMPANY

Demina Valeria Viktorovna

Scientific adviser: Chinazirova Svetlana Kazbekovna

Abstract: This article analyzes various aspects of activity, as well as identifies problems and offers recommendations for improving the activities of the official dealer of the BMW Group company. In addition, the activities of the largest automotive retailer in the country - BMW Rusland Trading LLC («BMW»), which sells and services BMW cars in Russia and abroad, were considered.
Keywords: management system, planning system, strategic management, promotion methods, SWOT analysis, features of international business, factors of influence in international business.

Инновации, технологии и удачные стратегические решения продолжают формировать и выделять имидж компании «BMW» среди конкурентов во всем мире. Несмотря на способность компании заглядывать в будущее, на ее пути встречаются трудности и угрозы. Выполнения ряда мероприятий, а также усиление контроля над их точным исполнением позволит организации противостоять препятствиям во времена кризиса и нестабильной экономики [1].

Для эффективного анализа внешней среды предприятия разработаны специальные методики, среди которых наибольшей популярностью пользуются PESTEL- и SWOT-анализы. Результаты такого анализа могут выявить не только сильные, но и слабые стороны предприятия, а также выявить угрозы в краткосрочной перспективе, оптимизировать функционирование предприятия и укрепить его конкурентные позиции. На основе анализа данных о компании «BMW», а также внешних и внутренних факторов ее влияния, выведем SWOT-анализ для определения дальнейших действий по решению имеющихся проблем (таблица 1).

1. Сильные стороны

Имидж. Один из самых ценных автомобильных брендов в мире. По данным Interbrand [2], бренд BMW является третьим по стоимости автомобильным брендом в мире, его стоимость составляет 41,5 миллиарда долларов США. BMW в основном конкурирует в сегменте автомобилей класса люкс с такими конкурентами, как Mercedes-Benz, Lexus и Audi. Немногие конкуренты компании могут предложить такое соотношение цены и качества, как BMW.

Компетентность в области гибридных и электрических автомобилей. Нельзя не упомянуть, что хотя BMW не может конкурировать с Toyota в сегменте гибридных автомобилей, ее компетенция в производстве гибридных и электромобилей сильнее, чем у большинства ее конкурентов.

Таблица 1

SWOT-анализ компании «BMW»

Внутренние факторы	
Сильные стороны	**Слабые стороны**
Один из самых высокостатусных автомобильных брендов в мире	Ограниченный портфель автомобильных моделей с незначительной дифференциацией продуктов
Географически диверсифицированные источники доходов и успешное партнерство в Китае	Растущий уровень задолженности
	Множество судебных исков
Совершенная инженерия, обеспечивающая отличный опыт вождения	Высокие цены на продукцию
Компетентность в области гибридных и электрических автомобилей	
Четкая стратегия для решения будущих задач и тенденций	
Внешние факторы	
Возможности	**Угрозы**
BMW может сосредоточить маркетинг своей продукции на продажах автопарка и корпоративном спросе.	Растущая конкуренция на мировом автомобильном рынке
Спрос на автономные транспортные средства. Хотя беспилотные транспортные средства еще не совсем готовы, они становятся реальностью	Ужесточение государственного регулирования может привести к росту издержек
BMW может увеличить свое присутствие на рынке и темпы внедрения инноваций благодаря стратегическому партнерству.	Мир наблюдает изменения в демографии владельцев автомобилей, при этом полное владение становится менее важным для молодого поколения.
Предлагать гибкие варианты пользования автомобилями	Поскольку BMW является брендом класса люкс, любой экономический спад повлияет на BMW больше, чем на автомобили, предназначенные для массового потребителя.
Развивающиеся рынки продолжают предлагать более широкие возможности для роста.	Исследования и разработки BMW, а также производственный процесс, зависящий от конкретной модели, приводят к высоким производственным затратам.
В то время как BMW предлагает различные электромобили, рынок эко-мобильности предлагает постоянные возможности	Стандарты выбросов и правила техники безопасности продолжают увеличивать затраты на разработку новых моделей.
	Торговые тарифы на импорт и экспорт транспортных средств представляют собой угрозу.

Четкая стратегия для решения будущих задач и тенденций. Стратегический план компании «Стратегия номер один» содержит четкие указания относительно того, к чему компания должна стремиться и на чем сосредоточить свои усилия. В плане подчеркивается, что BMW должна сосредоточиться на мобильности премиум-класса, которая далее делится на три цели [3]:

- электронная мобильность. BMW должна сосредоточиться на гибридных и электромобилях как на будущих технологиях;
- автономное вождение;
- услуги по мобильности.

2. Слабые стороны

Ограниченный ассортимент автомобильных моделей с незначительной дифференциацией продуктов. Портфель автомобильных брендов BMW состоит всего из 3 брендов: «BMW», «Mini» и «Rolls-Royce». В 2015 году компания продала только 338,466 моделей своих МИНИ-автомобилей и 3785 моделей своих автомобилей Rolls-Royce из общего числа проданных 2 247 485 автомобилей. Учитывая, что продажи автомобилей в размере 85 536 млрд. евро составляют 92,8% от общей выручки BMW Group, и большая часть этих продаж приходится только на автомобили BMW, компания сильно зависит от продаж своих роскошных автомобилей BMW [4].

Высокие цены на производство продукции. Затраты на производство у BMW намного выше, чем у ее основных конкурентов вроде Toyota и Volkswagen.

3. Возможности среды

Цены на топливо вырастут в ближайшем будущем из-за изменений в поставках. Рост цен на бензин открывает двери для выхода на рынок альтернативного дешевого вида топлива, такого как гидроген. Низкие цены на топливо увеличили спрос на большие транспортные средства, такие как пикапы и внедорожники. Многие компании-конкуренты, выиграли от низких цен на топливо из-за своих привлекательных предложений внедорожников и пикапов. Расширение линейки гибридных двигателей-еще один хороший выход из ситуации.

Стратегия «Зеленый транспорт». Эко-перевозки ориентированные на окружающую среду, это область, в которую «BMW» могла бы интегрироваться. Конкуренты уже диверсифицируются в компании по совместному использованию электромобилей, такие как проект Vivan у Mercedes, а также прямые программы мобильности в государственном секторе для решений в области экологической перевозки. Экологически ориентированные решения для передвижения станут сегментом, который продолжит демонстрировать уверенный рост. Начиная с 2023 года «BMW» во всем мире будет выпускать 25 полностью электрических моделей.

Рынки развивающихся стран продолжают предлагать более широкие возможности для роста. В то время как Китай остается самым сильным рынком BMW с точки зрения продаж, на рынках стран к югу от Сахары и Южной Америки определенно есть потенциал роста. BMW исторически ориентировалась на свой внутренний рынок Европы, рынок Северной Америки и Китай. С ростом среднего класса в Африке и Южной Америке спрос на производителей автомобилей премиум-класса возрастет. Продажи автомобилей BMW в Китае выросли на 31%, в то время как глобальные продажи BMW Group снизились на 12,5% [5].

4. Угрозы среды

Нормы выбросов и правила техники безопасности способствуют увеличению затрат на разработку новых моделей.

Зрелый рынок с большой конкуренцией. Большинство крупных производителей автомобилей предлагают премиальные модели в своей линейке продуктов, что позволяет производителю в некоторой степени ориентироваться на сегмент класса люкс. Это сильно влияет на долю рынка BMW, поскольку BMW работает только в сегменте премиум-класса. С ростом среднего класса в большинстве экономик мира этот премиальный сегмент становится все более конкурентоспособным для компаний. К примеру, выручка Volkswagen в 2020 году составила 270,35 млрд. долл., что на 150,28 млрд. долл. больше, чем выручка BMW за тот же период [6].

Для получения более полного представления всех проблем, имеющихся у организации, после

составления анализа по модели SWOT, целесообразно также провести PESTEL-анализ компании «BMW» используя доступную информацию (таблица 2). Следуя за этим, полученные из двух анализов результаты будут проанализированы, для разработки рекомендаций по улучшению эффективности бизнес-процессов предприятия.

Таблица 2

PESTEL-анализ компании «BMW»

P (Political)	Адаптация к ограничениям по нормам выбросов углерода
E (Economic)	Негласный страх перед тарифами и колебаниями валютных курсов
S (Social)	Интенсивные исследования и разработки доступны миллионам подписчиков в социальных сетях
T (Technological)	Новейшие гаджеты премиум категории
E (Ecological)	Меньше CO2 и больше гибридных моделей автомобилей
L (Legal)	Необходимость соблюдать сотни правил одновременно

Политические факторы влияния. Политическая нестабильность может повлиять на компанию двумя способами: первый – это может изменить покупательскую способность, а именно возможность приобрести товар в том или ином государстве, например в Бразилии или Китае, где постоянно меняются законы, особенности импорта, а также политическая обстановка страны. И второй способ влияния – инвестиции в такие страны могут просто не окупится и быть потеряны. Компания «BMW» также выделила средства, чтобы повлиять на политические факторы в пользу компании. Один из таких инцидентов относится к Европе, где «BMW» лоббировала замедление европейских планов по повышению топливной экономичности автомобилей путем введения более строгих ограничений на выбросы углекислого газа.

Экономические факторы влияния. Несколько лет назад «BMW» возглавила список самых авторитетных компаний. Экономические тарифы разных стран также влияют на «BMW». Можно построить «BMW» в Мексике и продать его в Европу без пошлин. Однако, если строить «BMW» в Соединенных Штатах, а затем продать его в Европу, компания облагается 10-процентным тарифом. Несмотря на это «BMW» инвестирует 600 млн. дол. в завод в Южной Каролине, США. Более того, тарифы увеличивают затраты на необходимые запчасти для транспортных средств, такие как сталь и алюминий. Конкретные регионы, такие как Европа, могут оказать огромное влияние на успех компании. Колебания курса затрудняют для «BMW» прогнозирование прибылей и убытков в предстоящем году, поскольку валюта очень волатильна [7].

Социальные факторы влияния. Все страны имеют культурные различия, которые являются уникальными для каждой страны. Это означает, что «BMW» должна адаптировать продукты и маркетинг в соответствии с потребностями людей, которым она продает. Это требует адаптации к каждому рынку; использование универсального подхода не даст результатов.

У «BMW» есть производственные компании по всему миру, включая Китай, Южную Африку и Австрию. Компания выбирает местоположение этих заводов на основе интенсивных исследований и разработок. Это требует понимания политического и экономического ландшафта.

Технологические факторы влияния. При сильной конкуренции в автомобильной промышленности единственный способ выделиться для любого автомобильного бренда - это инновации и адаптация к рынку. Это включает в себя адаптацию новейших технологий к каждому автомобилю — от новейших деталей до возможностей для отдыха, таких как Bluetooth, Wi-Fi и мн. др.

Компания «BMW» также гордится инновациями и мобильностью. Автомобили могут поставляться с автоматической парковкой, гибридными транспортными средствами и автономным вождением.

Юридические факторы влияния. Организация «BMW» соблюдает множество законов об авторском праве, касающихся ее автомобилей, а также встроенных в них технологий, включая Wi-Fi и Bluetooth.

Экологические факторы. В настоящее время потребители беспокоятся о здоровье планеты, и

две основные серьезные проблемы - выбросы CO2 и потребление топлива автомобилями. В связи с чем компания планирует представить публике больше вариантов электрических моделей. Компания также подчеркнула важность внедрения более экологичных технологий, разработав первый водородный легковой автомобиль общего пользования.

SWOT-анализ и PESTEL-анализ компании показал, что существуют как сильные характеристики, так и некоторые угрозы деятельности. Рост и прибыльность бренда стабильны, однако угроза проблем из-за пандемии, экономического спада и растущей конкуренции являются серьезным поводом вводить в бизнес-стратегию новые элементы. Исходя из этого, для поддержания стабильной деятельности и дальнейшего развития компании «BMW» в условиях кризиса, предлагается проведение следующих стратегических мероприятий (таблица 3).

Таблица 3

Стратегический план по повышению эффективности бизнес-стратегии компании «BMW»

Цели компании «BMW»	Стратегические мероприятия
1. Поддержание репутации фирмы в условиях кризиса 2. Максимизация прибыли, за счет удовлетворения потребителя качеством продукции компании	1.Увеличение рыночной доли путем выхода на новые рынки (стратегия расширения доли рынка) 2.Введение новых высокотехнологичных услуг (стратегия инноваций) 3.Дифференциация и усиление маркетинговой политики компании (стратегия дифференциации товаров)

Стратегия расширения доли рынка. В настоящее время самым крупным рынком сбыта для фирмы являются страны Евросоюза (около 50% продаж). Тем не менее, менее развитые государства имеют ограниченный доступ к товарам компании, ввиду высокого и ограниченного спроса, а также сложности поставок.

Следовательно, в ближайшем будущем компании стоит расширить карту своих производственных заводов, а также официальных дилерских центров в таких странах как Индия, Китай, Южно-Африканская республика, а также страны Южной и Центральной Америки. Кроме того, рекомендуется увеличить производственные мощности в США и Канаде, за счет интенсивного влияния на эти регионы урбанизации. Более того, предлагается увеличить распространение автомобилей компании «BMW» за счет упрощения возможностей их использования. В июле 2021 года концерн BMW Group уже создал Центр развития совершенного городского транспорта, задачей которого была разработка решений таких трудностей [8].

Стратегия инноваций. Высокий уровень конкуренции стимулирует стабильное внедрение инновационных технологий на крупнейших автомобильных предприятиях в мире. Для компании «BMW» удачной стратегией инноваций будет совокупность разработки высокотехнологичных услуг, а также создания спроса на них с помощью маркетинговых методов продвижения. Прежде всего, следует обратить внимание на расширенное использование технологии с концепцией безопасного движения «SafetyControl». Ранее подобные системы уже использовались конкурентами премиальных автопроизводителей, а ее аналог также был встроен в некоторые отдельные модели «BMW». Данная технология обеспечивает наивысший уровень безопасности автодвижения, за счет следующих характеристик, описанных в таблице 4.

Дополнительная перспективная инновация – внедрение в автомобили интеллектуального цифрового помощника «Компаньон». Такой помощник может стать отличным нововведением, управляемым как голосом, так и касанием.

Таким образом, внедрение технологии «SafetyControl» при сборке всех моделей компании, как люксовых, так и более экономичных позволит повысить спрос, поднять имидж и соответствовать задачам бренда «BMW Group».

Таблица 4

Технологии системы безопасности «SafetyControl»

Технология	Характеристика технологии
Система предупреждения несчастного случая	Предупреждение об опасности переднего столкновения с функцией автоматического тормоза и детектором пешеходов, велосипедистов и автомобилей в разное время суток.
Система определения дорожных знаков и интеллектуальный контроль	Распознавание установленные дорожных знаков и панелей показывает их на сенсорной панели приборов. С помощью интеграции системы определения символов водитель способен одним нажатием клавиши подстроить автомобиль под ограничения скорости на текущем участке дороги.
Система управления отклонения движения	Позволяет удерживать машину в рамках полосы движения, включая в себя несколько функций: — оповещение об отклонении от полосы движения; — возврат в полосу движения; — удержание автомобиля по центру полосы движения.
Контроль бодрости водителя	Анализ частоты пересекания линии разметки дороги и динамику усилия на руль водителем. Если машина виляет, меняет полосу движения, и уровень усилия слабеет ср стороны водителя, на дисплее приборной панели высвечивается знак предупреждения о необходимости водителю взять перерыв.
Автоматическое управление дальними фарами	Помощь при поездке в ночное мало освещенное время, смена настройки дальности света фар или отключение части светодиодов для предотвращения «ослепления» встречного автомобиля.

Стратегия дифференциации товаров. Автомобильная компания «BMW» использует различные комбинации инструментов продвижения, для подкрепления спроса машин сегмента люкс. Стоит отметить, что автопроизводителю следует сфокусироваться на продвижении с помощью digital marketing инструментов.

Таким образом, наиболее удачными решениями в продвижении продукции бренда, будут являться следующие мероприятия:

1. Event-маркетинг

Маркетинг событий (event-marketing) представляет собой один из видов маркетинговых коммуникаций, состоящий из комплекса организованных событий, нацеленных на установление более тесного контакта с аудиторией, по сравнению с другими маркетинговыми методами.

Для компании «BMW», в рамках этого метода продвижения рекомендуется проведение следующих мероприятий:

- корпоративное торжество;
- выставки и конференции;
- фестивали, концерты, соревнования, городские праздники.

2. SMM-продвижение

По данным экспертов, большинство молодых покупателей автомобилей собирают информацию в Интернете, отдавая предпочтение социальным сетям Instagram и YouTube. Помимо демонстрации деталей гламурно выглядящих автомобилей, можно размещать визуальный контент (фото и видеоролики), демонстрируя эти автомобили, в своих официальных аккаунтах в социальных сетях. Главное правило ведения таких социальных сетей – правильный выбор аудитории, сегментация и регулярность обновлений.

3. Email- маркетинг

Реклама по электронной почте считается одним из наиболее эффективных методов онлайн-рекламы и маркетинга. В рекламе по электронной почте фирмы используют программное обеспечение

для маркетинга по электронной почте для отправки рассылок потребителям. Кроме того, с помощью такого вида маркетинга можно узнавать о предпочтениях потребителя за счет аналитики переходов по тем или иным ссылкам, реакции и обратной связи, а также динамике продаж моделей после проведения кампании.

Обобщая, акцентируем внимание на соблюдение таких рекомендаций как работа над дифференциацией товаров путем корректировки маркетинговой деятельности, расширением рыночной доли и непрерывным технологическим снабжением товаров и услуг бренда. Так компания «BMW» сможет не только повысить свою конкурентоспособность и лояльность клиентов, но и с меньшей вероятностью подвергнуться риском от внешнеэкономической деятельности. Однако стоит учесть, что страхование бизнеса в настоящее непредсказуемое время является необходимостью, поэтому не стоит им пренебрегать.

Список источников

1. Ашинова М.К., Чиназирова С.К. Инновационные сети как формат сетевого взаимодействия // МОЛОДЕЖЬ И НАУКА: ШАГ К УСПЕХУ: сборник научных статей 6-й Всероссийской научной конференции перспективных разработок молодых ученых (24-25 марта 2024 года), в 3-х томах, Том 1, Юго-Зап. гос. ун-т., Курск: Юго-Зап. гос. ун-т, 2022, - С.19- 26

2. Официальный сайт компании BMW Group – https://www.bmw.ru/ru/topics/fascination-bmw/all-news/news_170316–2.html (Режим доступа: 14.09. 2022).

3. Ашинова М.К., Чиназирова С.К. Оценка конкурентоспособности продукции и разработка предложений по оптимизации ассортимента / НОВЫЕ ТЕХНОЛОГИИ. Вып. 1/2015.- Майкоп: изд-во ФГБОУ ВПО «МГТУ», 2015 г.- С.32-40

4. Статистическая платформа. Statista. [Электрон. Дан.] – 2022 – URL: https://www.statista.com/ (Режим доступа: 26.09. 2022).

5. Чиназирова С.К. Организация производства на предприятии пищевой промышленности [Электронный ресурс]: учебное пособие / С. К. Чиназирова; Министерство образования и науки Российской Федерации, Адыгейский государственный университет, Экономический факультет. - Майкоп: ЭлИТ, 2018. - 1 электрон. опт. диск (CD-ROM): ил.; 12 см.; ISBN 978-5-6040306-7-7

6. Forbes. The World's Most Valuable Brands. [Электрон. ресурс] – 2022. – URL: http://www.forbes.com/powerful-brands/list/ (Режим доступа: 19.09. 2022).

7. BMW Data // Dow Jones Sustainability Index 2018 – http://www.sustainability-index.com/07_htmle/indexes/djsiworld_supersectorleaders_10_1.html (Режим доступа: 18.09. 2022).

8. Interbrand. Best Global Brands [Электрон. ресурс] – 2022. – URL:http://interbrand.com/best-brands/best-global-brands/2016/ranking/ (Режим доступа: 21.09. 2022).

ФИЛОЛОГИЧЕСКИЕ НАУКИ

УДК 89.92

ХИМИЧЕСКИЕ ЭЛЕМЕНТЫ КАК ИСТОЧНИК ХУДОЖЕСТВЕННОЙ ОБРАЗНОСТИ (НА МАТЕРИАЛЕ АНГЛОЯЗЫЧНОЙ ЛИТЕРАТУРЫ)

ЕГОШИНА НАДЕЖДА ГЕРМОГЕНОВНА
к.п.н., доцент
ЕРШОВ ДМИТРИЙ СЕРГЕЕВИЧ
студент
ФГБОУ ВО «Поволжский государственный технологический университет»

Аннотация: в данной статье рассматривается вопрос употребления химических элементов в сравнительно-образной номинации. Авторы анализируют англоязычные художественные произведения на предмет наличия в них сравнительных конструкций, где в качестве образов сравнения выступают различные элементы периодической системы Д.И. Менделеева. В статье представлены основные функции подобных конструкций, определены основные семантические поля, где они используются.
Ключевые слова: химический элемент, художественный образ, семантическая область, англоязычная литература

CHEMICAL ELEMENTS AS SOURCE OF FICTION FIGURATIVENESS (BASED ON ENGLISH-LANGUAGE LITERATURE)

Egoshina Nadezhda Germogenovna,
Ershov Dmitry Sergeevich

Abstract. The article touches upon the issue of usage of chemical elements in comparatively-figurative nomination. The authors analyze works by English and American writers to study the comparative constructions in which the image of comparison is represented by various elements of periodical table of D.I. Mendeleev. The article introduces the main functions of constructions of such kind, as well as semantic areas, where they are usually used.
Key words: chemical element, figurative image, semantic sphere, English-language literature

Периодическая система химических элементов стала графическим выражением периодического закона, открытого Д.И. Менделеевым в 1869 г. Она стала важной вехой в развитии атомно-молекулярного учения. В данной работе мы проанализируем дополнительное (лингвистическое) применение химических элементов и рассмотрим их как средства для создания литературных образов. Расположим элементы в нашей классификации по частотности их употребления в составе компаративных и метафорических конструкций в произведениях англоязычных авторов.

Серебро – химический элемент с атомным номером 47. Это пластичный благородный металл серо-белого цвета. Так как серебро встречается в самородном виде, оно играло важную роль в культурных традициях многих народ с древних времен. В настоящее время серебро широко применяется в химической и электротехнической промышленности, в фотографии и медицине. Этот благородный металл нашел широкое отражение и в языковой картине мира, в идиостиле многих англоязычных авторов, что подтверждают результаты нашего исследования. В литературных произведениях лексемы

«*серебро*» и «*серебряный*» (“*silver”, “silvery*”) употребляются по преимуществу для обозначения

- седых/седеющих волос:

Her hair was beginning to silver [1, с. 556]; *An ivory-faced and silvery-haired old woman opened the door* [2, с.135]; *His years ... were indicated by the thin hairs of silver* [3, с. 393]; *Light-coloured and flowing tresses, which time had neither thinned nor mingled with silver* [4, с. 375];

- белого блестящего цвета объектов окружающей действительности:

The crook shone silver bright [5, с. 36]; *A lake under the silver light of September* [6, с. 43]; *A day had a summer face... occasional gleam of silvery sunshine* [5, с. 21]; *Waves rolled by like scrolls of silver; and, by their soft, suffusing seethings, made what seemed a silvery silence* [7]; *A mighty peak, tipped with snow like silver* [8, с. 373]; *On silvery sand-banks hippos and alligators sunned themselves side by side* [9];

- окраски природных процессов и явлений (чаще всего молнии, тумана):

Lightning was the colour of silver [5, с. 196]; *Morning mist – silvery veil* [5, с. 239]; *Fire danced on the hearth and on the windowpanes where the rain ran down to thread the night-black glass with silver* [10];

- белого блестящего цвета утилитарных предметов:

She came into the drawing room in her silver-grey dress [11, с.72]; *Faint lines appeared like slender veins of silver* [8, с. 397]; *The nights were as heavy and blunt as a big black silver-dusted grape ready to burst* [10];

- блестящего цвета животных, рыб:

The tuna shone silver in the sun [12]; *The fish had turned silver from his original purple and silver* [12]; *Eventually, my brother is rewarded by the flapping silver of a tiny fish* [13].

Второй по степени распространения химический элемент в средствах художественной образности – золото. **Золото** благородный металл желтого цвета с атомным номером 79. С золотом человечество столкнулось уже в 5-м тысячелетии до н. э. В Древнем Египте золото воспринималось как кожа или плоть богов — в частности, египетского бога солнца Ра. Поэтому золото было недоступно никому, кроме фараонов. Этот драгоценный металл используется в качестве синонима величия. За всю историю золото считалось чем-то, чем очень почётно обладать. В художественных произведениях лексические единицы «*золото*», «*золотой*», «*золотистый*», «позолоченный» (“*gold”, “golden”, “gilded*”, “gilt”) употребляется в следующих случаях:

- для описания рыжеватого оттенка волос:

His golden hair flowed shimmering in the wind [8, с. 273]; *Golden hue of her tresses* [3, с. 169]; *Her hair... was of a golden richness of colour* [3, с. 82]; *Rocco asked himself. He looked at the red-gold hair* [15]; *Hair covered her figure like an ample robe of glittering gold* [16, с. 39];

Her hair was of a dark rich gold,..., and her skin pale gold [17]; *His hair shone in the setting sun like ringlets of gold* [3, с. 393]; *The doll-like face, ...the golden curls that reminded her of a halo, fascinated her* [18]; *He pointed to a picture of a girl of nineteen or so, with hair like spun gold and wide, laughing blue eyes* [19];

- для создания эффекта блестящих/светящихся глаз:

Rosemary had... dark golden eyes [20, с. 39]; *Her eyes were gold, too, and bright and hard like gold* [10];

- для описания картин природы (листьев деревьев, цветов, заката или рассвета):

Gilt clouds of the sunset [21]; *Mass of golden foliage* [5, с. 243]; *Gold maples* [6, с. 43]; *Gold fields* [11, с. 7]; *The grass was studded with golden flowers* [8, с. 456];

- для передачи цвета напитков:

A bottle of golden syrup [22, с. 54]; *The elves had filled their bottles with a clear drink, pale golden in colour* [8, с. 117];

- для описания цвета мифических существ:

Out flew a red-golden dragon [8, с. 36];

- для передачи хороших черт характера (например, доброты):

She had been respectable... a woman with a heart of gold [23].

Третье место по частоте употребления в художественных произведениях занимает медь. **Медь** – пластичный металл желто-розового или розового цвета с атомным номером 29. На воздухе медь быстро покрывается оксидной плёнкой, которая придаёт ей характерный интенсивный желтовато-красный оттенок. Этот металл является одним из первых, которые освоил человек из-за его доступности

и малой температуры плавления. В истории человечества был целый медный век (IV-III тысячелетия до н.э.). Лексемы *«медь», «медный»* (“*copper*”, “*coppery*”) в художественных текстах используются для:

- описания рыжего цвета волос:

Bleck realized how much the copper-coloured hair helped her kind of beauty [24]; *Ellen ... smoothed the coppery-brown hair* [1, с. 681];

- обозначения смуглого или загорелого оттенка кожи:

The copper-coloured, savage Indians [3, с. 288]; *The sergeant with the copper-colored looks* [3, с. 277];

- описания оттенка глаз:

Eyes... two-copper coloured discs [5, с. 224];

- обозначения цвета окружающей природы:

Copper coinage of this realm [25, с. 11]; *And to the right was the big copper beech* [26]; *An intense copper calm, like a universal yellow lotus* [7];

Сплавы меди с оловом (*бронза, бронзовый – bronze, brazen*) и многокомпонентный сплав меди с цинком (*латунь - brass, brassy*) также используются в авторских сравнениях для передачи цвета луны, солнца, неба, предметов быта: *Moon, greenish-yellow, like tarnished brass* [5, с. 79]; *Over him God's bright, brassy, incandescent sky* [10]; *Sun with a bronze-like richness of tone* [5, с. 72]; *The rick brightened with the brazen glare of shining majolica* [5, с. 197].

Следующий металл, который нашел широкое распространения в литературе как компонент для сравнения или метафорического переноса, это железо (4-ое место по степени частотности употребления). **Железо** – химический элемент с атомным номером 26. Это ковкий металл серебристо-белого цвета с серым оттенком. Оксид железа – порошок черного цвета, хлорид железа – черного цвета. Именно темные или черные оттенки железа используются для сравнительных конструкций и других средств образности. Железо используется буквально везде – от ракет и подводных лодок до столовых приборов. Этому способствует его прочность. В истории человечества XX век считался железным.

Лексему «*железо*» (“*iron*”) мы нашли в случае описания темного цвета волос: *The set of his iron-grey hair... made him resemble the portrait of Locke* [11, с. 13]; *The Princess San Ferdinando was American; an elderly woman with iron-grey, tightly waved hair* [17]; *Mr. Robert was a large stout man... with long iron-grey hair* [1, с. 523].

Часто лексема «*железо*» заменяется обобщенным понятием «*металл*» (“*metal*”, “*metallic*”) для обозначения темного и/или блестящего цвета неба, воды и пр.: *Oklahoma landscape dashed headlong to the metal sky* [27, с. 13]; *You catch the sober, metallic, pure, late-light, unriffled glint of the water between the little banks, under the sky* [10]; *The sleek, velvety, motionless water, which glimmered darkly like the metal of the roofs* [10].

В ряде примеров указанная лексическая единица употребляется для описания характера звука, который производит металлический предмет: *She talked without ceasing, well, in a high-pitched, metallic voice* [28]; *Sound which mounted until it became as the hum of a million metallic bees* [29].

Сталь – сплав железа с углеродом – имеет серебристо-серый цвет, который также широко используется авторами (лексемы *steel, steely*) для описания цвета моря, вечера, глаз, когтей животных и т.д.: *The broad steely sea* [5, с. 254]; *Theodore Westlake ... steel-grey eyes* [1, с. 682]; *Steel-blue ripping-chisel talons* [30, с.33]; *Steel-blue of the falling evening* [31, с. 149]. Выявлены также примеры, где лексическая единица *steel* употребляется в значении «*крепкий, непробиваемый*»: *There is a skylight, so filthy so it might as well be a steel shutter for all the sunshine* [32, с. 11]. В ряде примеров лексема *steel* и *iron* употребляется для обозначения твердости предмета/характера, жесткости взгляда: *You, the man of iron* [17]; *Hetty's eyes bored into him like two steel gimlets* [1, с. 368]; *Pike, three inches long;... The same iron in his eye* [33].

Свинец – еще один металл, нашедший частое применение как элемент для сравнения. Он находится на пятой строке нашего списка. Свинец – химический элемент с атомным номером 82. Это ковкий, сравнительно легкоплавкий тяжёлый металл серебристо-белого цвета с синеватым отливом. В большинстве случаев лексемы «*свинец*», «*свинцовый*» (“*lead*”, “*leaden*”) символизируют темный цвет

неба, воды, земли или мрачное, тяжелое эмоциональное состояние человека или природы, например накануне грозы:

The dirt, black as a lump of lead [1, с. 429]; *It was a cloudy, sultry afternoon; the seamen were lazily lounging about the decks, or vacantly gazing over into the lead-coloured waters* [7]; *The hopeless sombreness of leaden skies* [34]; *During my reflections the rain had stopped and between lumpy dark grey leaden clouds* [35]; *Sand dunes, with patches of grass grey under the leaden sky* [28].

В процессе анализа были выявлены примеры, где указанная лексема означает что-то тяжелое (*груз, грузило, бремя*): *He stopped his hoarse, raised the trap and dropped his voice, like a lead plummet, through the aperture* [1, с. 60]; *I went down like a chunk of lead* [22, с. 71].

На шестом месте расположился элемент с номером 78. **Платина** – это благородный металл серебристо-белого цвета. Название платине дали испанские конкистадоры, которые в середине XVI века познакомились с новым для них металлом на территории Южной Америки. Название буквально означает «маленькое серебро», «серебришко». Объясняется такое пренебрежительное название исключительной тугоплавкостью платины, которая не поддавалась переплавке, долгое время не находила применения и ценилась вдвое ниже, чем серебро. В настоящее время её стоимость относительно серебра выше примерно в 42 раза. Анализ показал, что в художественной литературе термины «*платина*», «*платиновый*» (“*platinum*”) используется исключительно для описания цвета волос: *She had scarlet lips, blackened eyelashes and a platinum-blond head* [36]; *The palest of platinum hair fell sleek and smooth to her shoulders* [37].

Остальные химические элементы, выявленные при анализе художественных произведений, представлены единичными случаями употребления. Среди них сера, хром, бром, мышьяк.

Сера – химический элемент с атомным номером 16. Это светло-желтый порошкообразный неметалл. Точное время открытия серы не установлено, но этот элемент использовался до нашей эры. В выделенном литературном примере образ серы используется для создания эффекта грязно-желтого цвета бытового предмета – коврика: *Sulfur -coloured son of a door-mat* [1, с. 41]. Иногда лексема «*сера/серный*» используется для описания неприятного запаха: *The air was unpleasant as if it smelt of sulfur* [32, с. 22]. **Хром** – твердый металл голубовато-белого цвета с номером 24. Хром иногда относят к черным металлам. Соли хрома представляют собой желтые хроматы и оранжевые дихроматы. Именно желтый оттенок луны передается этой лексической единицей: *Skeleton of a chrome-yellow moon* [5, с. 30]; **Мышьяк –** хрупкий полуметалл стального цвета с зеленоватым оттенком с атомным номером 33. В найденном примере мышьяк использован именно для подчеркивания оттенка зеленого цвета: *Then... he'll look up and see the little column of black smoke standing up above the arsenical green of the cotton rows* [10]. **Бром –** химически активный неметалл с атомным номером 35. В медицине соединения брома (бромид натрия и бромид калия) применяются как успокаивающие средства. Именно в этом значении употреблена лексема *bromide* в выделенном примере: *Old Wordsworth made Nature and she's a bromide* [31, с. 218].

В заключение, можно констатировать, что для создания художественно-выразительных образов авторы произведений используют в своем творчестве различные сферы окружающей действительности, в том числе химические элементы. Они помогают сделать повествование более красочным, а также расширяют общий и лингвистический кругозор читателей.

Список источников

1. *Henry O.* 100 Selected Stories. – UK: Wordsworth Editions Ltd., 1995. – 735 p.
2. *Stevenson R.* The Pavilion on the Links. – Moscow: Progress Publishers, 1968. – 427 p.
3. *Cooper J.F.* The Spy. Moscow: Progress Publishers, 1975. – 430 p.
4. *Scott W.* Ivanhoe. – Great Britain: Wordsworth Editions Ltd., 1995. – 439 p.
5. *Hardy T.* Far from the Madding Crowd. – Great Britain: Wordsworth Editions Ltd., 2000. – 331 p.
6. *Wharton E.* The House of Mirth. – Great Britain: Wordsworth Editions Ltd., 2002. – 294 p.
7. *Melville H.* Moby Dick or the Whale. URL: https://www.gutenberg.org/files/2701/2701-h/2701

8. *Tolkien J. R. R.* The Fellowship of the Rings. Part 1. The Lord of the Rings. – Harper Collins Publishers, 2007. – 531 p.
9. *Conrad J.* Heart of Darkness. URL: https://www.gutenberg.org/files/219/219-h/219-h.htm
10.*Warren R. P.* All the kings men. URL: https://royallib.com/read/uorren_robert/All_the_kings_men.html#20480
11. *Elliot G*. Middlemarch. – Great Britain: Wordsworth Editions Ltd., 1994. – 702 p.
12. *Hemingway E.* The Old Man and the Sea/ URL: https://gutenberg.ca/ebooks/hemingwaye-oldmanandthesea/hemingwaye-oldmanandthesea-00-h.html
13. *Shelton R.* The Longshoreman: A Life at the Water's Edge. URL: https://www.kobo.com/gr/en/ebook/the-longshoreman-a-life-at-the-water-s-edge
14. *Scales H.* Eye of the Shoal. URL: https://www.bloomsbury.com/uk/eye-of-the-shoal-9781472936837/
15. *Chase J*. No Orchards for Miss Blandish . URL: https://royallib.com/read/CHASE_JAMES/no_orchids_for_miss_blandish.html#0
16. Folk Tales of the British isles. – Moscow: Raduga Publishers, 1987. – 368 p.
17. *Maugham S*. Up at the Villa. URL: https://studyenglishwords.com/book
18. *Chase J*. The Paw in the Bottle. URL: https://largepdf.net/the-paw-in-the-bottle/
19. *Christy A*. Hercule Poirot's Christmas. URL: http://detective.gumer.info/anto/christie_23_2.pdf
20. *Fitzgerald S*. Tender is the Night. – Moscow: Raduga Publishers, 1983. – 393 p.
21. *Conrad J.* The Mirror of the Sea. URL: https://www.gutenberg.org/files/1058/1058-h/1058/
22. *Henry O*. Selected Stories. – Moscow: Progress Publishers, 1977. – 375 p.
23. *Christy A.* One-Two-Buckle My Shoe. URL: https://www.onlinereadfreebooks.com/en/One-Two-Buckle-My-Shoe-886981/1
24. *Chase J.* The World in My Pocket . URL: https://royallib.com/read/CHASE_JAMES/the_world_in_my_pocket.html#0
25. *Dickens Ch.* Nicholas Nickleby. – UK: Wordsworth Editions Ltd., 2000. – 776 p.
26. *Christy A.* The Hollow. URL: http://detective.gumer.info/anto/christie_51_2.pdf
27. *Fast H*. The Last Frontier. – Moscow: Foreign Languages Publishing House, 1955. – 261 p.
28. *Maugham S.* Christmas Holiday. URL: https://gutenberg.ca/ebooks/maughamws-christmasholiday/
29. *Gardner E.S.* To Strike a Match. URL: https://www.rulit.me/books/erle-stanley-gardner-s-the-case-of-the-murderer-s-bride-and-other-stories-read-411364-25.html
30. *Kipling R*. The Jungle Books. – London: Pengiun Books Ltd., 1994. – 328 p.
31. *Galsworthy J.* A Modern Comedy. The White Monkey. – Moscow: Progress, 1976. – 303 p.
32. *Sanders L.* The Timothy Files. – N.Y.: Berkly Books, 1988. – 360 p.
33. An Anthology of English and American Verse. – Moscow: Progress Publishers, 1972. – 720 p.
34. *London J*. The Sea Wolf. URL: https://www.gutenberg.org/files/1074/1074-h/1074-h.htm
35. *Murdoch I.* The Sea, the Sea. URL: https://royallib.com/read/Murdoch_Iris/The_Sea_the_Sea.html#40960
36. *Christy A*. The Body in the Library. URL: http://detective.gumer.info/anto/christie_27_2.pdf
37. *Christy A.* At Bertram's Hotel. URL: https://www.onlinereadfreebooks.com/en/At-Bertram-s-Hotel-695025/1

© Н.Г. Егошина, Д.С. Ершов, 2022

ЮРИДИЧЕСКИЕ НАУКИ

УДК 418

СРАВНИТЕЛЬНЫЙ АНАЛИЗ СОВРЕМЕННЫХ МОДЕЛЕЙ ПОЛИЦЕЙСКОЙ ДЕЯТЕЛЬНОСТИ В ЗАРУБЕЖНЫХ СТРАНАХ

ЛИХАЧЕВА ЕЛИЗАВЕТА АЛЕКСЕЕВНА
курсант
ФГКОУ ВО «Воронежский институт МВД России»

Научный руководитель: Проценко Екатерина Александровна
к.ф.н., доцент
ФГКОУ ВО «Воронежский институт МВД России»

Аннотация: в статье сравниваются две модели полицейской деятельности, используемые в зарубежных странах. Автором представлено краткое описание проблемно-ориентированной полицейской деятельности, а также обеспечения правопорядка на основе оперативно-аналитических данных, приводятся их сравнительные характеристики, делается вывод об их взаимосвязи и общности.
Ключевые слова: эффективность полицейской деятельности, зарубежные страны, сходства и отличия, модели полицейской деятельности.

COMPARATIVE ANALYSIS OF MODERN POLICING MODELS IN FOREIGN COUNTRIES

Likhacheva Elizaveta Alexeevna

Scientific adviser: Protsenko Ekaterina Alexandrovna

Abstract: the article discusses the comparison of two models of police activity used in foreign countries. The author presents a brief description of problem-oriented police activities, as well as intelligence-led police activities, their comparative characteristics are given, and conclusion about their relationship and similarity is made.
Key words: efficiency of police activity, foreign countries, similarities and differences, policing models.

Еще в 1829 году, когда возникла полиция в Лондоне, подчеркивалась первостепенная роль предотвращения преступности в полицейской деятельности. В современном мире различают множество моделей полицейской деятельности, которые имеют свои цели, иногда отличающие друг от друга. Среди таковых выделяют: деятельность, основанную на демократии, ориентированную на работу с общественностью, с гражданами или жителями отдельного микрорайона, ценностно- и проблемно-ориентированную полицейскую деятельность, а также работу полиции, основанную на оперативных и аналитических данных.

Ферстиг, Ван дер Плас и Ньюстратен [1] отмечают, что до последнего рубежа веков эти современные стратегии казались независимыми и противоречивыми. В своей политике и повседневной практике полицейские организации, как правило, выбирали одну конкретную стратегию, а не их совокупность. Однако в последние годы на основе научных исследований произошли изменения в сторону более комбинированного использования современных подходов.

Современные подходы, такие как проблемно-ориентированная полицейская деятельность и полицейская деятельность на основе оперативных и аналитических данных, направлены на замену стандартной модели полицейской деятельности. Примером этого является стратегия национальной полиции Нидерландов, где полицейские силы делают выбор в пользу сильных элементов рассматриваемых нами моделей в своей нынешней организационной структуре [2]. Кроме того, Тилли [3] предположил, что сотрудники полиции считают, что проблемно-ориентированная полицейская деятельность и полицейская деятельность на основе оперативных и аналитических данных тесно связаны друг с другом или даже идентичны. Рэтклифф [4] утверждает, что они могут получить выгоду друг от друга. Несмотря на эти аргументы, есть и те, которые не смогли связать эти модели, и, по-видимому, поэтому существует путаница в отношении их сходства и совместимости. Все вышеизложенное говорит о том, что в современной литературе нет полной ясности по данному вопросу.

Рассматривая проблемно-ориентированную полицейскую деятельность следует сказать, что в конце 70-х годов политики и исследователи стали больше интересоваться способами повышение эффективности полицейской деятельности, что привело к появлению новых идей, направленных на решение проблем. Они включают в себя мысль о том, что большая часть проблем общества, с которыми сталкивается полиция, не связана с преступностью, а традиционный способ «ареста и преследования» вовсе не всегда эффективен. Гольдштейн был одним из первых, кто подчеркивал недостатки этой модели. В своих исследованиях он говорит о том, что конечная цель полиции заключается не просто в обеспечении соблюдения закона, но и в эффективном решении основных проблем. В первую очередь, внимание при решении проблем сосредоточено на разработке новых превентивных и проактивных подходов вместо старой школы или репрессий [5].

Проблемно-ориентированная полицейская модель может применяться на различных уровнях полицейской деятельности, таких как общественные и трансграничные преступления, а также на различных уровнях полицейских ведомств. Согласно Буллоку, Эролу и Тилли (2006), данная модель требует процесса, в котором проблема будет идентифицирована, проблема будет понята, будут разработаны новые подходы и будет включена оценка, ориентированная на эффективность. Было проведено много исследований эффективности проблемно-ориентированной полицейской модели. Например, в исследовании оценки моделей полицейской деятельности в Нидерландах Ван Ос (2008) пришел к выводу, что она является наиболее эффективной и действенной моделью в голландском контексте.

Итак, проблемно-ориентированная полицейская деятельность - это подход к полицейской деятельности, при котором каждая группа похожих инцидентов (будь то преступления или беспорядки, с которыми, как ожидается, будет иметь дело полиция) подвергается микроскопическому исследованию, опираясь на особо отточенные навыки криминальных аналитиков и накопленный опыт оперативного персонала на местах. Считается, что свежая информация о каждой проблеме приведет к открытию новой и более эффективной стратегии ее решения.

Другая модель полицейской деятельности, основанная на оперативных и аналитических данных - это развивающаяся концепция, которая за последние пару лет изменилась в сторону большего внимания к преступности и решению проблем [6]. Тилли описывает данную модель как способ разумной полицейской работы [3]. Цель и функции полиции остаются неизменными и гарантируются, но методы работы полиции определенно меняются в сторону более активной направленности.

Деятельность, основанная на оперативных и аналитических данных, включает в себя разработку и поддержание подробной и актуальной картины структуры преступности, позволяющей принимать обоснованные решения и как можно более эффективно разрушить криминальные сети и устранить наиболее активных преступников. Принятие решений является одним из ключевых элементов рассматриваемой модели. Но, например, в Нидерландах особое внимание уделяется доступу к информации и ее анализу и гораздо меньше - принятию решений [7]. Согласно Рэтклиффу [4]. В целом, мы можем говорить о существовании следующих компонентов данной деятельности: аналитик криминальной разведки должен интерпретировать криминальную среду, затем аналитик должен использовать эту информацию для принятия решений, а затем лица, принимающие решения, должны эффективно направлять ресурсы, чтобы оказать положительное влияние на криминальную среду. Сумма этих ком-

понентов составляет основу данной модели.

В заключении, следует сказать о том, что обе модели, используют информацию, анализ и оперативные данные более систематически, чем традиционный способ работы полиции. По-видимому, они могут усиливать и дополнять друг друга. Полицейская деятельность на основе оперативных и аналитических данных может предоставить проблемно-ориентированной модели многоуровневый и более широкий взгляд на проблемы, связанные с преступностью.С другой стороны, проблемно-ориентированная деятельность может предоставить другой модели более активное участие партнеров (на ранней стадии) и более практические возможности для решения конкретных проблем. Несмотря на эти взаимодополняющие элементы, повышение качества подготовки полицейских и улучшение оценки результатов, по-видимому, являются критическими факторами успеха для получения определенного уровня работы полиции.

Список источников

1. Versteegh, P., Nieuwstraten, H., & Van der Plas, T. The best of three worlds. Apeldoorn: Politieacademie en politie Haaglanden. 2010.
2. Kwartiermaker Nationale Politie. Ontwerpplan Nationale Politie. Den Haag: KNP. 2012.
3. Tilley, N. Modern approaches to policing: community, problem-oriented and intelligence-led. T. Newburn, Handbook of Policing. New York: Routledge. 373-399. 2008.
4. Ratcliffe, J. Intelligence-Led Policing. London and New York: Routledge. 2008.
5. Scott, J. Problem-oriented Policing: Reflections on the first 20 years. Washington DC: Office of Community Oriented Policing Services, US Department of Justice. 2000.
6. Hale, C., Heaton, R., & Uglow, S. Uniform styles? Aspects of police centralization in england and Wales. In Policing and society, vol. 14. 2010. Pp. 291-312.
7. Hengst den, M. Informatierijk en toch kennisarm!? Hilversum: Politieacademie lectoraat Intelligence. 2010.

© Е.А. Лихачева, 2022

ПЕДАГОГИЧЕСКИЕ НАУКИ

УДК 796

СОВЕРШЕНСТВОВАНИЕ ТЕХНИКО-ТАКТИЧЕСКОЙ ПОДГОТОВЛЕННОСТИ ИГРОКОВ В СТРИТБОЛ

РОЩИНА НАТАЛЬЯ ЮРЬЕВНА,
АЛЕКСЕЕВА АЛГЫСТАНА РУСЛАНОВНА
магистранты
ФГБОУ ВО «Северо – восточный федеральный университет им. М.К.Аммосова»

Научный руководитель: Глухарева Мария Руслановна,
старший преподаватель
ФГБОУ ВО «Северо-восточный федеральный университет им. М.К.Аммосова»

Аннотация. Стритбол – относительно молодой вид спорта, в котором недостаточно методик совершенствования технико-тактической или другой подготовки баскетболистов в стритболе. Поэтому цель нашей работы разработать комплекс упражнений для совершенствования техники игры в стритбол. Продвижение любого вида спорта предполагает усвоение специфичных знаний, нужных для высоких побед в избранном виде спорта. Реклама стала особенностью молодых видов спорта, которое обеспечивает их прочное развитие, в том числе и стритбол. Возможность осваивать наиболее эффективные действия игроков, умение создавать новое в этом направлении и успешно применять это в игровых действиях стоит особого внимания.
Ключевые слова: стритбол, упражнения, техническая подготовка, анализ, студенты, совершенствование.

IMPROVEMENT OF THE TECHNICAL AND TACTICAL PREPAREDNESS OF STREETBALL PLAYERS

Roshchina Natalia Yurievna,
Alekseeva Algystana Ruslanovna

Scintific adviser - Glukhareva Maria Ruslanovna

Absract:Streetball is a relatively young sport in which there are not enough methods to improve the technical, tactical or other training of basketball players in streetball. Therefore, the purpose of our work is to develop a set of exercises to improve the technique of playing streetball. The promotion of any sport involves the assimilation of specific knowledge necessary for high victories in the chosen sport. Advertising has become a feature of young sports, which ensures their strong development, including streetball. The ability to master the most effective actions of players, the ability to create something new in this direction and successfully apply it in game actions deserves special attention.
Key words: streetball, exercises, technical training, analysis, students, improvement.

Стритбол (англ. Streetball) – один из видов баскетбола, зародился в США в 1950-60 гг. Молодые люди из бедных районов Америки желая попасть в Национальную Баскетбольную Ассоциацию, создали уличный баскетбол, который начал набирать популярность, число команд постепенно возрастало [5]. Стритбол является сравнительно молодым видом спорта. С недавних пор стали проводиться чемпионаты мира по

стритболу. В планах международной федерации баскетбола подать заявку на включение в программу Олимпийских игр.

Цель нашего исследования – придумать, то есть усовершенствовать набор упражнений для развития и создания устойчивого двигательного действия игроков в стритболе, теоретически рассчитать и исследовательски доказать продуктивность применения данного комплекса. Для реализации поставленной цели необходимо решить следующие задачи исследования:

1. Проработать научно-методическую литературу по данной теме;
2. Выявить уровень технической подготовленности испытуемых в начале и в конце эксперимента;
3. Внедрить разработанные упражнения в тренировочный процесс и проследить изменения в течении пяти месяцев.
4. Обработка данных педагогического эксперимента, формирование выводов.

Исследование проводилось в Северо-Восточном федеральном университете в период с 10.01.2022 года по 22.05.2022 года, со студентами, которые обучаются в дневном отделении в разных учебных подразделениях университета основной медицинской группы. Всего приняли участие в эксперименте - 16 студентов, отобранных по среднему уровню физического развития.

На первом этапе проводили обзор списка литературы по рассматриваемой теме. Составили дальнейшие действия для выполнения нашей работы, разработали план, график исследования.

Разбивку на экспериментальную и контрольную группы сделали во втором этапе и также провели педагогический эксперимент. Укомплектование групп проводился на основе итогов, полученных после проведения контрольных испытаний в декабре 2021 года. Обследуемые были разделены на 2 группы по 8 человек. Тренировочные мероприятия проводились 4 раза в неделю (понедельник, среда, пятница, воскресение) по 2 часа в день. В конце эксперимента было проведено повторное прохождение контрольных испытаний двух групп. Контрольная группа тренировалась по общепринятой методике проведения учебно-тренировочных занятий. В экспериментальной группе использовали выработанный комплекс упражнений, направленный для развития и создания устойчивого двигательного действия игроков в стритболе, а также на совершенствование технико-тактических действий стритболистов. На третьем этапе формировали выводы, обработали итоги педагогического исследования.

Применили следующие методы:

1. Тестирование, то есть выявить техническую подготовленность.
2. Педагогический эксперимент.
3. Анализ и вывод из списка литературных источников.

Тестирование:

Тест 1. «Тест на ловкость». Тест на ловкость в Иллинойсе (Getchell, 1979) - широко используемый тест на ловкость в спорте. Он измеряет способность менять положение и направление. Длина трассы 10 метров, ширина (расстояние между точкой старта и финиша) 5 метров. Четыре конуса используются для обозначения старта, финиша и двух поворотных точек. Еще четыре конуса располагаются по центру на равном расстоянии друг от друга. Каждый конус в центре находится на расстоянии 3.3 метра друг от друга. Испытуемые должны лечь на живот (голова к стартовой линии) и руки на плечах. По команде «Вперед» включается секундомер, спортсмен как можно быстрее встает и бежит по трассе в указанном направлении, не сбивая конусы, к финишу, на котором отсчет времени останавливается.

Тест 2. «Быстрота перемещения». Зал с нескользким покрытием, конусы (метки), рулетка, аудиозапись теста и плеер для ее воспроизведения, протокол для записи результатов. С помощью конусов (меток) отметьте три линии как показано на рисунке на расстоянии 20 м и 5 м. Тестируемые спортсмены стартуют от линии В и по сигналу аудиозаписи бегут 20 м к линии С, там разворачиваются и бегут еще 20 м до линии В следуя сигналам аудиозаписи. Далее следует период отдыха 10 сек, в течении которого тестируемые обходят конусы на линии А и возвращаются на линию старта. Скорость бега в течении теста постепенно возрастает. Тестируемые должны успевать выполнять отрезки в соответствии с сигналами. Если спортсмен не успевает преодолеть отрезок по сигналам теста, он сначала предупреждается, а после повторного нарушения тест прекращается.

Тест 3. «Быстрые броски». Спортсмен выполняет в течении 1 мин броски с 5-ти точек на трехочковой линии (по 5 бросков с каждой точки). Фиксируется количество бросков/попаданий.

Тест 4. «Технико-тактический тест». По сигналу дриблёр начинает движение из пункта № 1 и выполняет бросок по корзине. Участник может приступать к выполнению задания следующего этапа только после результативного броска или трёх промахов. На втором этапе участник выполняет бросок со штрафной линии. Условие то же самое, либо один результативный бросок, либо три промаха. На третьем этапе участнику предстоит продемонстрировать скоростной дриблинг с обводкой, расставленных в определённом порядке конусов, до точки от которой он должен будет выполнить передачу мяча тренеру, находящемуся недалеко от линии штрафного броска.

Талица 1

Контрольная группа

Испытуемые контрольной группы	Тест на ловкость	Быстрота перемещения	Быстрые броски	Технико-тактический тест
	Разница результатов (до/после) в %			
Владимиров Д.	6,5 %	9,8 %	12,5 %	14,2 %
Васильев М.	7,0 %	22,9 %	50,0 %	26,7 %
Кычкин А.	10,5 %	4,4 %	20,0 %	1,7 %
Шкулев М.	5,4 %	23,4 %	36,4 %	11,6 %
Дмитриев С.	11,5 %	7,8 %	25,0 %	7,6 %
Никифоров А.	7,9 %	12,8 %	71,4 %	2,2 %
Афанасьев Е.	9,7 %	15,7 %	22,2 %	0,9 %
Тимофеев А.	13,3 %	14,4 %	66,7 %	11,9 %

Таблица 2

Экспериментальная группа

Испытуемые экспериментальной группы	Тест на ловкость	Быстрота перемещения	Быстрые броски	Технико-тактический тест
	Разница результатов (до/после) в %			
Габышев А.	6,8 %	18,5 %	57,1%	4,4 %
Макаров Т.	9,2 %	8,6 %	87,5%	9,4 %
Бегжиков С.	4,1 %	16,9 %	44,4%	15,7 %
Корякин В.	11,3 %	11,9 %	55,6%	15,0 %
Павлов А.	10,1 %	12,5 %	37,5%	11,3 %
Черноградский М.	8,4 %	13,4 %	18,2%	18,7 %
Менкяров В.	4,5 %	11,9 %	50,0%	30,1 %
Каратаев Д.	5,5 %	15,7 %	25,0%	25,4 %

Перечень упражнений для развития двигательных качеств:

1. Упражнения в защитных действиях:
- переключение в игре «два на два»;
- защитные действия двух защитников против трех;
- индивидуальный прессинг по всей площадке;

2. Упражнения в тактических ситуациях:
- захват мяча после штрафного броска с последующей игрой три на три до 3 очков;
- откидка с овладением мяча по времени;
- игра два на два до третьей потери мяча;
- быстрый прорыв один на один.

3. Контратакующие действия после подбора на другое кольцо, три на три с активной защитой;

4. Броски с линии штрафного броска, 2 броска (на время, 5 мин);

5. Передачи в тройках с ведением мяча против часовой стрелки, с броском правого игрока, после одного шага в корзину (на время, 5 мин);

6. Передачи в парах с ведением мяча по часовой стрелке, с броском правого игрока, после двух шагов в кольцо (на время, 5 мин);

7. Концентрация внимания при бросках из-под кольца;

8. Упражнения при быстром прорыве в парах.

Во время тренировочных занятий у экспериментальной группы, для которой ввели разработанный комплекс упражнений, наблюдался видимый прогресс в сторону повышения физических качеств, таких как сила, ловкость, выносливость, быстрота, развитие скорости мышления в ответ на двигательные действия.

При сравнении итогов видно общий прогресс результатов у двух групп. В испытании «Быстрые броски», экспериментальная группа заметно повысила свои результаты. Также наблюдаются улучшение результатов испытания «Технико-тактический тест» у экспериментальной группы, что указывает на развитие индивидуальных технико-тактических действий. В общем, исследования показали, что внедрение разработанного комплекса упражнений для развития и совершенствования технико-тактических действий игроков в стритбол положительно повлияла на двигательную активность игроков и повысила результативность в игре.

Список источников

1. Байбакова, Т.В. Модульная технология обучения технико-тактическим действиям студентов-баскетболистов в стритболе / Т.В. Байбакова, Н.Н. Ляликова // Вестник Нижневартовского государственного университета. – 2016. – № 4. – С. 63–68.

2. Баскетбол. Стритбол : учеб.-метод. пособие / В. Ф. Ишухин [и др.]. – Владимир : Изд-во ВлГУ, 2016. – 116 с.

3. Гомельский, А.Я Энциклопедия баскетбола от Гомельского / А.Я. Гомельский. – Москва : Гранд : ФАИР-пресс, 2003. – 338 с.

4. Ключникова, С.Н. Особенности тренировочного процесса в стритболе / С.Н. Ключникова, Т.В. Швецова // Поволжский педаго-гический поиск. – 2014. – № 3(9). – С. 82–84.

5. Стритбол – разновидность баскетбола : учебное пособие / Д.Ю. Сорокин, А.А. Пупченко, С.А. Заика, В.М. Сорокина. – Волгоград : Волг. гос. техн. ун-т, 2008. – 64 с.

6. Теория и методика обучения игре в защите в баскетболе : учеб-ное пособие / О.Е. Лихачев, С.Г. Фомин, С.В. Чернов, А.В. Мазури-на. – Москва ; Смоленск : [б. и.], 2011. – 129 с.

УДК 331

ИСПОЛЬЗОВАНИЕ ДИДАКТИЧЕСКИХ ИГР НА УРОКАХ БИОЛОГИИ ДЛЯ АКТИВИЗАЦИИ ПОЗНАВАТЕЛЬНОГО ИНТЕРЕСА

ЗЕМЦОВА МАРИЯ АНАТОЛИЕВНА
студент
Магистрант 2 курса
ФГБОУ ВО «Псковский Государственный Университет»

Аннотация: современное школьное образование ставит высокие требования для учащихся. Такие условия выдвигаются из-за высокого уровня развития науки, техники, именно поэтому ученики должны обладать глубокими знаниями. Школьники должны уметь логически мыслить, использовать ранее полученные знания и умения, а также совершенствовать их, вот главные условия современного образования. Именно дидактические игры способствуют активизации познавательного интереса. В статье рассмотрены шесть дидактических игр по биологии, для активизации познавательной деятельности учащихся по данному предмету.
Ключевые слова: дидактические игры, биология, игровая деятельность, средство обучения, урок.

Zemtsova Maria Anatolievna

Abstract: Modern school education places high demands on students. Such conditions are put forward because of the high level of development of science and technology, which is why students should have deep knowledge. Schoolchildren should be able to think logically, use previously acquired knowledge and skills, as well as improve them, these are the main conditions of modern education. It is didactic games that contribute to the activation of cognitive interest. The article discusses sixs didactic games in biology, to activate the cognitive activity of students on this subject.
Keywords: didactic games, biology, game activity, learning tool, lesson.

Игровая деятельность играет важную роль в жизни людей, а именно детей. Значение игр можно трактовать по-разному, но все учёные, а также мыслители согласны, что игра – это средство обучения.

Во время игры у учащихся начинает работать мыслительная и творческая деятельность, ученики могут проверить свои возможности в процессе игры, а также в соревновании с одноклассниками развивать свои способности.

Исходя из выше сказанного, у школьников появляются стимул к приобретению знаний. Так как в игре учащиеся не относятся к уроку как к виду учебной деятельности. Играя, школьники не относятся к уроку как к учебной деятельности: то есть они творчески выполняют задания, снимается психологическое напряжение, заинтересованы в наилучшем для себя результате. Как показала практика, дети, которые обычно не проявляют активности, с огромной радостью включаются в игру, прилагают максимум усилий, чтобы не подвести одноклассников. В дидактических играх, как и в других видах игр, есть специальные правила игры, которые разработаны педагогами для обучения, воспитания школьников, так как эти процессы неразрывно связаны между собой [1].

Специальная подготовка для проведения дидактических игр не требуется. Ниже представлены основные пункты, которые учитель должен учесть при разработке и подготовки игры:

- обозначается время;
- определяется место;
- подбираются вспомогательные средства (фильм, гербарий, таблица,схема, видео);
- распределяются роли;
- разрабатывается система оценок;

эмоционально подготавливает учащихся («снятие страха»,
поощрение);

- определяется система поощрения [2].

На практике доказано, что ученикам нравится не только участвовать в игре, но и быть авторами новых заданий. Для этого необходимо хорошо изучить тему. При этом, игра позволяет рассмотреть понятия с многих сторон, в полноте их свойств.

Игровые ситуации служат реальным средством для развития творческого потенциала учащихся на уроке биологии. Ведь в процессе игры учитель ставит перед учащимися творческие задачи, для решения которых необходимы глубокие знания по предмету, разнообразные умения и навыки, способность выдумывать, фантазировать, воображать [3].

Наиболее часто на уроках биологии применяют ролевые и деловые игры, которые направлены на то, чтобы совмещать теоретические знания и применять их на практике. В этих играх учитель создает напряженную, конфликтную обстановку, которая заставляет учеников самостоятельно действовать в различных условиях. Накопленные механически знания иногда невозможно применять в новых условиях, например, в творческой деятельности. Практика, изучение объектов и их взаимосвязей оказывают благоприятное влияние на получение новых знаний и развивает самостоятельное мышление [4].

Примеры дидактических игр на уроках биологии.

Дидактическая игра №1 «На приеме у врача».

Проводить данную игру следует в 8 классе. Весь класс нужно разделить на три группы. Первая – врачи, их задача – выслушать пациентов и поставить диагноз, по возможности назначить лечение. Нужно выбрать примерно 5 специалистов: ЛОР, хирург, терапевт, окулист, кардиолог, стоматолог. Вторая группа – пациенты, их задача состоит в том, чтобы точно знать заболевание и правильно его продемонстрировать и рассказать о нем врачу. Третья группа – эксперты, остальная часть класса. Их работа заключается в том, чтобы проверить правильность поставленного диагноза и назначенного лечения, а также должны задавать профессиональные вопросы, например, на знание мер профилактики.

Дидактическая игра №2 «Весёлый светофор».

Учителю необходимо заранее приготовить карточки трёх цветов светофора на каждого учащегося: красный, желтый, зеленый. Далее каждому ученику выдается по 3 карточки. Потом учитель задает вопрос, на который три варианта ответа, но только один является верным. Если первый ответ был правильным, то учащиеся поднимают красную карточку, если второй – желтую, а если третий – зеленую.

Дидактическая игра №3 «Мишень».

Данная игра напоминает настоящий тир, так как состоит из 10 вопросов, которые расположены по степени возрастания трудности, то есть самые лёгкие вопросы находятся под номера 1, 2, 3. Соответственно, самые трудные 8, 9, 10. Отвечая на вопросы, учащиеся зарабатывают баллы от 1 до 10 (согласно номеру вопроса).

Дидактическая игра №4 «Шляпка».

В данную игру можно играть в любом классе и по любой теме. Ученики сами придумывают вопрос по теме урока, а затем опускают его в шляпу. Далее по очереди достают его из шляпы и отвечают. Если ответ прозвучал правильно, то ход предоставляется следующему, если нет- то этот же ученик достает из шляпы другой вопрос.

Дидактическая игра №5 «Крестики-нолики».

На доске учитель заранее расчерчивает поле, состоящие из 9 секторов. Далее ученики разделяются на две команды, одни – «крестики», а вторые – «нолики». Чтобы команда могла поставить свой значок, им необходимо ответить на вопрос, который учитель заранее подготовит.

Дидактическая игра №6 «Правда - ложь».

В данную игру просто играть, так как учащимся необходимо ответить «правда, нет». Принимает участие весь класс. Те, кто даст неверный ответ, пропускает три вопроса. Вопросы могут быть любые, ниже привела в пример свои:

- Правда ли, что у верблюда 3 желудка? (да).
- Если ребёнка подстричь в год, то волосы будут лучше расти (нет).
- Устрицы могут менять свой пол (да).
- Чёрных и голубых роз не существует в природе (да).
- Крокодил не может залезть на дерево (нет).
- Медведи не могут напасть на людей (нет).
- Ежи прячутся в клубок, чтобы защититься от хищников (да).
-Если потрогать жабу, то на руках выскочат бородавки (нет).
- Муравьи не спят (да).
- Крокодил может высунуть язык (нет). (ред.)
- Белые медведи являются левшами (да).
- У креветки сердце расположено в голове (да).
- У тигра полосатая только шкура, тело нет (нет).
- Верблюд без воды может жить месяц (нет).
- Взрослые особи змей скидывают кожу 1-2 раза в год, а молодые - до 4 раз в год (да).
- Летучие мыши обитают на всех континентах, даже на Антарктиде (нет).
- Крысы отлично плавают. Они могут проплыть 50 км в день (да).
- Правда ли, что зуб слона может весить почти 10 килограмм (да).

Таким образом, учащихся нельзя заставить задуматься, размышлять над каким-либо заданием, вопросом. Благодаря играм мы увлекаем их, а не принуждаем. Активность оказывает положительное влияние как на процессы мышления, запоминания, повышая данную способность и усиливая прочность запоминаемого. Именно игра помогает достигать данные цели.

В игровой деятельности происходит более быстрое и доступное усвоение знаний и умений. Это необходимо, так как современное образование характеризуются гуманизацией образовательного процесса, обращением к личности ребенка. Дидактическая игра - одно из средств, которое содержит в себе реальные возможности осуществления этих направлений.

Список источников

1. Беловолов, В.А. Психолого-педагогические аспекты внедрения активных методов в учебный процесс / В. А. Беловолов, С. П. Беловолова // Вопросы совершенствования профессиональной подготовки учителя на современном этапе развития школы: Сборник Новосибирск, 1997 – 23 с.

2. Анцибор, М.М. Активные формы и методы обучения / М.М Анцибор. – Тула, 2002 – С. 5-8

3. Беспалько, В.П. Программированное обучение. / В.П. Беспалько.– М., 2003 – 27 с.

4. Бельчиков, М.М. Деловые игры / М.М. Бельчиков, М.М. Бириштейн. – Рига, 2003 – 34 с.

5. Богомолова, Н.Н. Ситуационно-ролевая игра как активный метод обучения / Н.Н. Богомолова / Теоретические и методологические проблемы социальной психологии. – М., 2000 – 44 с.

6. Беспалько, В.П. Педагогика и прогрессивные технологии обучения. В.П. Беспалько.– М., 2001 – 46 с.

МЕДИЦИНСКИЕ НАУКИ

УДК 61

ПСИХОЛОГИЯ ОБЩЕНИЯ ВРАЧА С ПАЦИЕНТОМ

БУДАЕВА АЛИНА АЛЕКСАНДРОВНА,
ГВОЗДЕВА ВИКТОРИЯ ВЛАДИМИРОВНА,
МИРМАММЕДОВА СЕЛБИ АННАМАММЕДОВНА,
СОЗОНТОВ ИЛЬЯ ВЛАДИМИРОВИЧ
студенты
ЧГУ имени И.Н. Ульянова

Научный руководитель: Цыганов Валерий Петрович
старший преподаватель кафедры ортопедический стоматологии и ортодонтии

Аннотация: В современном мире отношения врача с пациентом являются неотъемлемой частью лечения. Однако долгое время врачи не придавали должного времени на установку контакта с пациентом. [1].В настоящее время большинство врачей признали тот факт, что в оказании медицинской помощи, общение с пациентом имеет принципиальное значение. Отсюда возникает проблема установления психологического контакта с различными пациентами, особенно у молодых врачей. [1]. Важно отметить, что интерперсональные отношения влияют на результат лечения, от него могут завесить не только объём и уровень мануальных навыков, но и эффективность лечения.
Ключевые слова: врач, пациент, общение, взаимоотношения.

PSYCHOLOGY OF DOCTOR-PATIENT COMMUNICATION

Budaeva Alina Alexandrovna,
Gvozdeva Victoria Vladimirovna,
Mirmamedova Selby Annamammedovna,
Ilya Vladimirovich Sozontov

Supervisor: Tsyganov Valery Petrovich

Abstract: In the modern world, the doctor's relationship with the patient is an integral part of treatment. However, for a long time doctors did not give due time to establish contact with the patient. [1].Currently, most doctors have recognized the fact that in providing medical care, communication with the patient is of fundamental importance. Hence, the problem arises of establishing psychological contact with various patients, especially among young doctors. [1]. It is important to note that interpersonal relationships affect the outcome of treatment, not only the volume and level of manual skills, but also the effectiveness of treatment may depend on it.
Key words: doctor, patient, communication, relationship.

История развития отношений между врачом и пациентом.

Мы обратились к истории, чтобы понять, как же развивались отношения между врачом и пациентом в разные эпохи.

В Древнем Египте человек стремился овладеть природой, избежать болезней с помощью магии и поклонения богам. Врач в это время выступал в роли целителя, которых считали и священниками и

магами. [5]. Целителей уважали и беспрекословно выполняли все его указания, то есть врач играл роль «отца», обладающего медицинскими знаниями, а пациент- роль «ребёнка», единственной задачей которого было выполнять указания старшего.

В Древнегреческом обществе ушли от магических и религиозных подходов в медицине, началось развитие демократических отношений между врачом и пациентом, главной задачей которого было сотрудничество. [5].

В конце XIX века благодаря развитию психоанализа и психосоциальных теорий Й. Брейнера и З. Фрейда больше внимания стало уделяться пациенту, как личности. Т. Парсонс указывал о неравноправии в отношениях врача и пациента, обосновывая это тем, что пациент лишь подчиняется указаниям специалиста. [5]. Так же Э.Фрейдсон указывал на проблему профессионального преобладания врачей. Это подтолкнуло к развитию коллегиальности между врачом и пациентом. Пациент получал достаточный объем информации о своём здоровье, о вариантах лечения и о прогнозах течения заболевания. Больные становились полноценными участниками планирования своего лечения, будучи осведомлёнными, они приобретали право на свободу выбора.

В конечном итоге развитие взаимоотношений дошли до того, что пациент полностью независим от врача, он свободно принимает решения в собственном лечении и даже может отказаться от него.

Основная часть

Профессия врача имеет ряд особенностей и её успешность зависит не только от знаний и навыков, но и от умений реализовать их в своей деятельности за счёт развития профессиональных качеств личности. [2].

И одним из важных личностно-профессиональных качеств врача считается умение сопереживать и чувствовать состояние своего пациента, а так же уметь установить эмоционально-благоприятные отношения с больным, анализировать его поведение. [3]

Доктор должен расположить к себе пациента, чтобы тот смог более свободно выразить свою проблему, что поспособствует правильной постановке диагноза и составления плана лечения [2]. Работа врача включает в себя постоянный эмоциональный контакт с большим количеством людей, то есть не только больные, но и их родственники, а так же средний и младший медицинский персонал. Способность к сочувствию, общению, уравновешенность считаются важными аспектами профессионализма врача. [4] Поэтому в учебных заведениях будущим медицинским работникам необходимо обучаться методу общения с пациентами и уметь сдерживать свои эмоции.

В настоящее время происходит усовершенствование методик диагностики заболеваний, но меньше времени отводится на общение врача с пациентом. В связи с этим увеличилось количество исков на медработников, смены лечащего врача и отрицательные рекомендации на их работу. [2] Таким образом, за 2016-2019 года в России заключили 6,8 тысячи договоров страхования профответственности медработников. При этом количество заявленных страховых случаев составило 1,7 тысячи, то есть страховой случай заявляется по каждому четвертом договору. Такие данные получил Всероссийский союз страховщиков в результате собранных данных в страховых компаниях.

Стоит отметить, что для доктора общение с пациентом является рабочим моментом, когда для пациента этот контакт представляет собой неординарное событие, то есть чаще всего вызывает стресс. При первой встречи с пациентом у доктора стоит задача построить мост доверия, фундамент, на основе которого будет развиваться плодотворное сотрудничество. [3]

Больной всякий раз находится в подчинённом положении по отношению к доктору, что происходит по причине угнетённого состояния, вызванного болезнью. Важно настроить атмосферу, в которой собирается анамнез. Эмоциональное напряжение снимается, когда больной чувствует, что внимание врача настроено на него и врач готов заботливо его выслушать. [3] Из этого следует сделать вывод, что во время этого разговора должны исключаться все помехи, врач не должен отвлекаться на разговоры с коллегами, по телефону и так далее. Нельзя говорить больному, что у вас нет времени, даже если это действительно так является. Нельзя говорить на ходу, в положении стоя, двигаясь, неспокойно переминать ногу на ногу.

Во время сбора анамнеза доктор может находиться за столом, но на расстоянии не более 1 метра; напротив больного или больной находится вблизи за столом, важно, чтобы расстояние было не большим, так как стол может восприниматься, как барьер. При этом доктор долен смотреть собеседнику в глаза, чтобы установить визуальный контакт и наблюдать за мимикой пациента.

Некомпетентно называть пожилых людей «бабушка» / «дедушка», больные в таки случае могут испытывать неловкость или даже данное обращение может ухудшить их эмоциональное состояние. [2]Рекомендуется заранее составить план сбора анамнеза у пожилых людей, страдающих забывчивостью. Во время общения с больным врач обязан изъяснять всё доступно и элементарно, применять конкретные формулировки, помня о том, что все слова врача оцениваются и интерпретируются больными.

Доктору важно построить общение так, чтобы оно было не скучным, не было напряжения и ни в коем случае не нужно осуждать пациента. Общение не должно быть сухим и отстранённым и так же не должно быть слишком доверительным. Нельзя идти на поводу у пациента, это может помешать полноценно, расценить ситуацию. Врачу нельзя погружаться в эмоциональное состояние больного, идентифицироваться с ним в страдании и несчастье. Нужно уметь сохранять дистанцию, тренировать способность к эмпатии и самоконтролю. Уже в первые минуты общения врач должен сделать выводы о том, насколько информирован больной, и какие знания у него есть о своём заболевании, есть ли доверие к доктору, насколько он скептичен к научной медицине и не является ли приверженцем других способов лечения. [4]

Стоит отметить, что больные, которые полностью полагаются на врача не являются информированными и считают, что могут полностью положиться на доктора. Такие больные не требуют подробного объяснения своего лечения, но такой тип пациентов в данное время встречается всё реже.

Исследователи Ротер и Холл выделили 4 вида коммуникативных отношений между врачом и пациентом, которые объясняют, как и кем передаётся информация в медицинских учреждениях.

Модели коммуникации в медицинских учреждениях

1. *Модель - «Традиционная»*

Данная модель подразумевает, что пациент рассматривается, как пассивный получатель помощи, то есть врач лучше знает, что нужно пациенту, а роль самого пациента заключается в том, чтобы слушать врача и выполнять все его указания.[6] В этой модели ответственность пациента невелика, всю ответственность на себя берёт врач.

2. *Модель «Пациент как эксперт»*

В данной модели пациенты выступают в роли специалиста по своему состоянию. [6]То есть именно пациенты, а не врачи жили с проблемой здоровья, и будут жить с последствиями лечения. Они знают, какие симптомы они испытывали, насколько они серьёзны и какие последствия они оказывают на повседневную жизнь.

3. *Потребительская модель.*

В этой модели врачебная помощь рассматривается как услуга, которую приобретает пациент и является преимущественно потребителем. То есть именно пациент несёт ответственность за покупку, а именно за общение во время продажи, в то время как сам врач играет пассивную роль. [6]

4. *Трансформированная медицинская модель.*

В таком подходе и врач, и пациент выступают в роли экспертов, но в разных областях. Врач выступает в роли эксперта , обладающим знаниями и навыками для оказания квалифицированной медицинской помощи. Пациенты являются экспертами в их собственной жизни, их симптомах и влиянии этих симптомов на их здоровье. В этой модели врачи и пациент выступают как равные, где опыт и знания обеих сторон крайне важны, чтобы работа отвечала психосоциальным и клиническим потребностям человека. Здесь ответственность разделяется в равной степени и на врача и на пациента.[6]

Конечно же, единственной модели, которая бы подходила для всех, не существует. Врач должен определить, какой же моделью следует воспользоваться, при собеседовании с больным, обратив внимания на его психологическое состояние и настрой на лечение.

Практическая часть

Мы решили провести исследование методом психологического тестирования, чтобы узнать какой

уровень знаний по психологии общения с пациентами у студентов, обучающихся в ЧГУ имени И.Н. Ульянова. В нём приняли участие 150 студентов 4,5 и 6 курса медицинского факультета.

Результат исследования показал, что 60 студентов имеет высокий уровень знаний по психологии общения с пациентами, они набрали более 80% правильных ответов. 70 человек набрали 40-50% и лишь 20 студентов набрали менее 50%.

Вывод

В этой статье мы стремились показать, как важно каждому врачу установить контакт с пациентом. При комфортном взаимодействии между врачом и пациентом, увеличивается эффективность самого лечения, а главное его результат. [1]В медицинских учреждениях крайне важно прививать работникам навыки эффективного общения. А так же преподавателям в медицинских вузах рекомендуется уделять должное время на обучение студентов навыкам общения с пациентами. Это поможет молодым специалистам наладить свою работу и накопить клиентскую базу. [3]

Список источников

1. Онг Л М Л, Де Хаес Дж.К. М., Хос А М., Ламмес Ф. Б. Общение врача и пациента: обзор литературы. Социальные науки и медицина 1995: 40; 903-918.
2. Хиршман С. М., Хиттлман Э. Эффективная коммуникация. Генерал Дент 1978; 26:38-46.
3. Вайцкин Х. Общение между врачом и пациентом: клинические последствия социально-научных исследований. JAMA 1984; 252: 2441-2446.
4. Сьюзан Дж. Хокен (2018) хорошие коммуникативные навыки: преимущества для врачей и пациентов. NZFP 32: 185-189.
5. Каштанова А.И. ЭВОЛЮЦИЯ МОДЕЛИ ОТНОШЕНИЙ ВРАЧ-ПАЦИЕНТ // Научное обозрение. Медицинские науки. – 2016. – № 6. – С. 50-53;
6. Статья «Эмпатия как основа коммуникации врач-пациент» https://elibrary.ru/defaultx.asp?

УДК 61

ПОВЫШЕННЫЙ РВОТНЫЙ РЕФЛЕКС В СТОМАТОЛОГИИ

КАРАБАСОВА АНАСТАСИЯ АНДРЕЕВНА,
РЫБАЛКО ОЛЕСЯ АНДРЕЕВНА
студенты
ФГБОУ ВО «Чувашский государственный университет имени И.Н.Ульянова»

Научный руководитель: Цыганов Валерий Петрович
Старший преподаватель кафедры ортопедической стоматологии и ортодонтии
ФГБОУ ВО «Чувашский государственный университет имени И.Н.Ульянова»

Аннотация: Существует группа пациентов, которые задаются вопросом-как производить лечение у стоматолога с повышенным рвотным рефлексом? К сожалению, именно эта проблема зачастую отталкивает пациента посещать стоматолога. На самом деле рвота, это защита организма, которая не является никакой патологией и предполагает лишь реакцию организма на воздействие каких-либо факторов.
В ортопедической стоматологии врач-ортопед намного чаще встречается с этим недугом, нежели терапевт или же ортодонт.
Повышенный рвотный рефлекс-это защитная реакция организма, которая появляется если направить раздражитель на рецепторы корня языка, мягкого нёба, глотки или желудка. Перед этим пациент будет ощущать следующие симптомы: сильное слюнотечение, повышенное потоотделение, тошноту, глубокое дыхание(дыхание при этом замедляется).
Причинами повышенного рвотного рефлекса могут быть физиологические и психологические.
Ключевые слова: повышенный рвотный рефлекс, ортопедическое лечение, потеря зубов.

Karabasova Anastasia Andreevna,
Rybalko Olesya Andreevna

Scientific adviser: Tsyganov Valery Petrovich

Abstract: There is a group of patients who are wondering-how to treat a dentist with an increased gag reflex? Unfortunately, it is this problem that often repels the patient to visit the dentist. In fact, vomiting is the body's defense, which is not a pathology and involves only the body's reaction to the effects of any factors.
In orthopedic dentistry, an orthopedic doctor is much more likely to encounter this ailment than a therapist or an orthodontist.
An increased gag reflex is a protective reaction of the body that appears if an irritant is directed at the receptors of the root of the tongue, soft palate, pharynx or stomach. Before this, the patient will feel the following symptoms: severe salivation, increased sweating, nausea, deep breathing (breathing slows down at the same time).
The causes of increased gag reflex may be physiological and psychological.
Key words: increased gag reflex, orthopedic treatment, tooth loss.

Рвотный рефлекс, также есть другое название, такое как глоточный рефлекс, предназначен для того, чтобы мы не подавились. Это реакция нашего организма на попадание инородных продуктов или предметов в рот или горло. Этот рефлекс предназначен для автоматической защиты организма от

удушья и тяжелых травм. К сожалению, это означает, что контролировать повышенный рвотный рефлекс очень сложно, а иногда даже попросту невозможно (например, если это маленький ребёнок).

Рвотный рефлекс срабатывает при прикосновении к определенным участкам рта и горла с повышенными чувствительными рецепторами, будь это пальцы, предмет или даже частичка пищи. У человека, которого рвотный рефлекс появляется даже при еле заметном прикосновении, относят к повышенному или по простому «сильному» рвотному рефлексу. В наше время каждый третий человек имеет повышенный рвотный рефлекс.

При прикосновении к соответствующим областям, сигнал проходит от зоны прикосновения к позвоночнику, где обрабатывается в рефлекторное действие. По позвоночнику посылаются два разных сигнала: один для мышц, чтобы вызвать рефлекторное действие, а другой для мозга, чтобы сообщить ему о прикосновении и реакции тела.

Следовательно, контролировать рвотный рефлекс попросту НЕВОЗМОЖНО. К тому времени, когда ваш мозг узнает о прикосновении, мышцы уже сработают. В случае рвотного рефлекса, мышцы задней стенки глотки сокращаются, чтобы отодвинуть любые потенциальные объекты от глотки к передней части рта.

Сигнал о запуске защитной реакции поступает из определенных структур головного мозга. Первопричиной могут быть как физические, так и психологические факторы. К первым относят прикосновение инструментов к слизистой оболочке полости рта. Важно отметить, что реакция отторжения нормальна при попадании инородных тел в рот. Для устранения неприятных ощущений в данном случае может помочь отвлечение пациента (прослушивание музыки или просмотр фильма), а также требуется аккуратная работа специалиста. Обычно перед приемом человек сам сообщает о проблеме и ее удается решить путем грамотной работы врача.

Если же причины имеют психологический характер, то речь идет об одном из проявлений стоматофобии. В такой ситуации лечение должно проходить в максимально спокойной обстановке и с максимальным комфортом для пациента. Также врач может порекомендовать посещение психолога или помочь самостоятельно путем постепенного вовлечения в стоматологические манипуляции. Это значит, что человек не приходит в первое посещение удалять зуб, а начинают с консультации, общения, для того, чтобы остановка кабинета стала привычной и волнение в дальнейшем снижалось с каждым разом. Такой подход помогает уменьшить проявления фобии способствует правильному настрою пациента.

Для детей сейчас есть еще более простое решение, а именно, если после адаптационного приёма с лечащим врачом у ребёнка не пропал страх, то исключить повышенный рвотный рефлекс во время лечение не получиться. Поэтому детский стоматолог предлагает родителям ребёнка обратиться в клинику оснащенную седацией или же наркозом. Седация-это «веселящий газ», который успокоит и расслабит вашего ребёнка, но при этом оставит его полностью в сознании. Её проводят при средней степени рвотного рефлекса. Седация это просто угнетение сознания, а наркоз-это медикаментозный сон. При наркозе ребёнок после вдыхания газа через маску спустя некоторое время будет находиться без сознания. Наркоз показан при высокой степени рвотного рефлекса. Выбор между этими двумя манипуляциями зависит от психологического состояния ребенка и его степени рвотного рефлекса.

При каких процедурах чаще всего срабатывает реакция?

-Осмотр, особенно нижних зубов . Если стоматологическое зеркало касается слизистой языка или дна ротовой полости, сразу после этого у пациента появляются неприятные ощущения.

-Снятие слепков перед протезированием. Пластичную массу специальной ложечкой распределяют по всему зубному ряду и механически раздражают пусковые зоны.

-Лечение без слюноотсоса. Без постоянного отсасывания слюны она быстро скапливается во рту, затекает в заднюю часть глотки и запускает ответный механизм.

-Препарирование зубов без охлаждения водой. Большое скопление пыли и опилок во время работы наконечника оседает на границе дыхательных путей и так же стимулирует рвоту.

Выделяют 3 степени выраженности рвотного рефлекса:

- Легкая степень, она может быть замечена при лёгком дотрагивании до мягкого неба, корня языка или его боковых поверхностей. Помогают методы отвлечения(музыка,телевизор), местная анестезия и аккуратные действия специалиста.
- Средняя степень, при ней возникает рефлекс на абсолютно любое дотрагивание в полости рта, может иметь психологический причинный фактор и, как правило, доставляет неприятные ощущения пациенту. Устранить проблему может анестезия с сопутствующей седацией. Это дает возможность пациенту практически спать на приеме и блокирует часть импульсов в головной мозг, которые и запускают рефлекторную реакцию. Кроме того, может быть использована медикаментозная подготовка к посещению врача. Таблетки от рвотного рефлекса в стоматологии: это церукал или драмин, они помогают полностью подавить рефлекторную деятельность. А препараты новопассит или афобазол на ночь помогают уменьшить тревожность в течение следующего дня.
- Тяжелая степень, она очень сложно переносится пациентом. Рвота может возникнуть даже при простом открывании рта (при мысли о предстоящей манипуляции). Стоматологу сложно даже осмотреть полость рта, не говоря уже о сложностях возникающих при протезировании зубов, тогда прибегают к использованию наркоза. Для повышения продуктивности процедуры за один прием выполняют большой объем лечения (это может быть и терапевтическое, и хирургическое вмешательство). Для пациента также тяжело проводить ежедневную чистку зубов. Как правило, таким людям назначаются противорвотные и седативные препараты на постоянной основе. Очень важно соблюдать гигиену полости рта, так как это напрямую влияет на здоровье десен и зубов.

При легкой степени рвотного рефлекса лечение может быть следующим:

-использование коффердама, когда полость рта изолирована от больного зуба резиновым платочком, нет опасности случайного прикосновения инструментами к небу или десне, или же нет риска попадания какого-либо предмета в преддверие полости рта;

-психологические методики отвлечения (музыка, телевизор), расслабления;

-поверхностная анестезия неба;

-использование противорвотных медикаментов вечером и за час до приема;

-поэтапное переобучение, которое вы с успехом можете делать дома и избавиться от мучительного рефлекса навсегда.

При средней степени повышенного рвотного рефлекса лечение будет следующим:

-многим пациентам очень здорово помогает лечение под седацией закисью азота в сочетании в дальнейшем с лечением стоматофобии.

При высоком рвотном рефлексе лечение будет следующим:

-при сильной выраженности рефлекса и неэффективности других подходов, проводится лечение зубов под наркозом или внутривенной седацией по принципу «закрыл глаза, открыл глаза, и лечение закончено».

Физиологически рвотный рефлекс выполняет защитную функцию, позволяющим организму избавиться от причины, вызвавшей раздражение.

Существуют две причины рвотного рефлекса:

-Физиологические, которые вызываются индивидуальной повышенной чувствительностью человека к запахам, вкусам, а также в результате механического воздействия на чувствительные мягкие ткани стенок глотки и корня языка.

-Психологические, вызванные боязнью посещения стоматолога.

Поэтому, перед началом стоматологических манипуляций необходимо собрать анамнез, для выявления повышенного рвотного рефлекса. Так же стоит выяснить причину данной реакции, и предпринять всё возможное для её устранения.

Нужно создать благоприятный психоэмоциональный фон при общении с пациентом, он должен чувствовать себя комфортно. Нужно помочь пациенту занять удобное положение в кресле, голову пациента фиксируют в подголовнике и придают ей отвесное положение. Необходимо находиться в постоянном контакте с пациентом, разъяснение, объяснение дальнейших манипуляций.[1]

Для устранения повышенного рвотного рефлекса были предложены физиологические (отвлече-

ние) и медикаментозные методы. Но далеко не всем пациентам подходит медикаментозный метод устранения рвотного рефлекса , не всегда можно применять анестетики, противорвотные и сосудосуживающие препараты , т.к. есть ряд противопоказаний, под который может попасть любой пациент. В таком случае, можно применить цифровое сканирование полости рта.[2]

Для пациентов с физиологическими причинами ,нужно предпринимать следующие меры:

1. Не принимать пищу за 2-3 часа до визита к стоматологу ; записывать на прием в послеобеденное время

2.Если повышено слюноотделение, то перед посещением стоматолога прополоскать рот солевым раствором, а уже во время процедуры можете прополоскать рот раствором, имеющим ярко выраженный мятный или эвкалиптовый вкус

3. Подобрать оттискную ложку, неуместно применять оттискную ложку не по размеру

4. Введение оттискной ложки следует делать быстро, избегая легких прикосновений к спинке языка и «щекочущих» движений

5. Соблюдать технику снятия оттиска

Так же, можно использовать медикаментозные препараты, такие как: церукал, адаптол (вечером накануне и в день визита к врачу)

Была проведена работа с пациентами, в результате которой составлена статистика .

Обследовано 100 пациентов, нуждающихся в ортопедическом лечении.

В 1 группу включили 63 пациента с повышенным рвотным рефлексом, во 2 группу включили 37 пациента, у которых отсутствует повышенный рвотный рефлекс (применялись стандартные тактики обследования и снятия оттиска)

Проведено изучение влияние повышенного рвотного рефлекса на стоматологический осмотр и снятие оттиска. Удалось установить , что в 98% в 1 группе с повышенным рвотным рефлексом было спровоцировано стоматофобической реакцией, боязнью поперхнуться рвотными массами, боязнью поперхнуться слюной, боязнью попадания материала в дыхательные пути.

Вывод: Повышенный рвотный рефлекс при лечении зубов — это проблема, которая доставляет значительный психологический дискомфорт пациенту и затрудняет работу стоматолога.

Повышенный рвотный рефлекс отрицательно сказывается на получении оттиска и осложняет ортопедическое лечение, а так же провоцирует ряд стоматофобических реакций у пациентов.

Список источников

1. https://www.gyrnal.ru/statyi/ru/1660/ [1]

2. https://medconfer.com/node/18261 [2]

3. Ю.И.Климашин. О природе феномена повышенного рвотного рефлекса в практике ортопедической стоматологии // Стомпорт.2012.

4. В.Н. Трезубов, А.С.Щербаков, Л.М.Мишнев «Ортопедическая стоматология. Пропедевтика и основы частного курса.». Москва. 2011.

5. Юмашев А.В., Михайлова М.В., Кудерова И.Г., Кристаль Е.А., Дорошина И.Р. Ортопедическое лечение пациентов с повышенным рвотным рефлексом // Стоматология для всех. – 2014. – № 4. – С. 18-20.

УДК 61

АНАЛИЗ НУТРИТИВНОГО СТАТУСА И АЛИМЕНТАРНОЙ АНЕМИИ БЕРЕМЕННЫХ

АРИНОВА АЙПЕРИ ТОЛОНБАЕВНА
РЫЖИКОВ ТИМУР ВИТАЛЬЕВИЧ
БОЛОТОВА МЭЭРИМ БОЛОТОВНА
ГУЛЯЕВ ВЛАДИСЛАВ ИГОРЕВИЧ
студенты 6 курса
Кыргызско-Российский Славянский Университет

Аннотация. Значение полноценного питания женщины до и в период беременности для благоприятного течения беременности, родов, развития плода и новорождённого, защиты от врождённых аномалий доказано многочисленными исследованиями. Последние открытия генетики четко показали, что на экспрессию генов оказывают влияние пищевые вещества. Нутриентрегулируемые гены способны программировать качество предстоящей жизни. В Кыргызской Республике (КР) отсутствуют протоколы и программы по нутритивной поддержке беременных, существует протокол по железодефицитной анемии (ЖДА), который недостаточно адаптирован под менталитет, социальные и государственные возможности. ЖДА, авитаминозы, неполноценное питание и другие факторы из образа жизни женщины на наш взгляд недооценены по праву и являются одним из ведущих этиологических факторов патологий беременности для женщин КР.
Ключевые слова: нутритивная поддержка,анемия,прегравидарная подготовка.

ANALYSIS OF NUTRITIONAL STATUS AND ALIMENTARY ANEMIA OF PREGNANT WOMEN

Arinova Ayperi Tolonbayevna,
Ryzhikov Timur Vitalievich,
Bolotova Meerim Bolotovna,
Gulyaev Vladislav Igorevich

Annotation. The importance of proper nutrition of a woman before and during pregnancy for a favorable course of pregnancy, childbirth, fetal and newborn development, protection from congenital anomalies has been proven by numerous studies. Recent discoveries of genetics have clearly shown that the expression of genes is influenced by food substances. Nutrientregulated genes are able to program the quality of the upcoming life. In the Kyrgyz Republic (KR) there are no protocols and programs for nutritional support of pregnant women, there is a protocol on iron deficiency anemia (IDA), which is insufficiently adapted to the mentality, social and state opportunities. IDA, vitamin deficiency, malnutrition and other factors from a woman's lifestyle are, in our opinion, underestimated by right and are one of the leading etiological factors of pregnancy pathologies for women of the Kyrgyz Republic.
Keywords: nutritional support,anemia,pregravidar preparation.

Цель исследования. Анализ данных для выявления уровня доказательной связи между алиментарными факторами и патологиями беременности для создания фундаментальной работы по разработке программ по нутритивной поддержке беременных в КР.

Материалы и методы. Интервьюирование и анкетирование беременных, находящихся на стационарном лечении в ЭОС (отделения патологии беременных и гинекологии) с января по март 2022 года. В исследовании приняли участие 100 женщин Чуйской области в возрасте от 19 до 40 лет с диагностируемой анемией, сроком гестации от 6 до 42 недель. Данные обработаны в «SPSS 16.0».

Результаты. Средние лабораторные показатели: Hb-90.7 г/л, ЦП – 0.77, MCV-74.2%, HT-30.9%, Эр.-3.5 на 10*12. Менструальная функция у 97% в пределах нормы. 50% - ОАА, 39% - ОГА. ЖДА до беременности в 71% случаев. В этиологии лидирует инфекционный фактор анемии (57%). Клинически анемия выражена у 83%. 65% получали лечение ЖДА. 67% нарушали приём железосодержащих препаратов. 58% женщин имели несколько групп риска по развитию ЖДА. У 52% развилась сочетанная патология в период беременности. 87% не соблюдали режим питания. 83% не имеют в рационе рыбные и морепродукты. Выявлен дефицит следующих микроэлементов: Se (99%), Fe (97%), I (92%), F (60%); среди ПНЖК – Омега-3 (100%), Омега-6 (94%); среди незаменимых аминокислот – гистидин (100%), изолейцин (82%), валин (52%), триптофан (49%); среди витаминов – B12 (100%), C (89%), D3 (88%), A (76%), B7 (72%), B9 (57%). Субъективно женщины оценивают своё питание в среднем на 4 из 10 баллов. Выявлен ряд корреляционных связей (где $p<0.05$): ИМТ (ср. 25,3) влияет на количество эритроцитов (-0,431), на количество родов (0,484). Полноценное питание влияет на уровень гемоглобина (0,308). Чем больше беременностей, ОГА, ОАА – тем ниже уровень эритроцитов и гемоглобина, что влечет необходимость профилактики в последующих беременностях (-0,407). 91% опрашиваемых не предпринимали профилактических мер для предотвращения ЖДА и дефицита нутриентов до беременности. 100% женщин не получали витаминотерапию до периода беременности.

Вывод. Знания и возможности женщин ограничены. Существует острая необходимость разработки программ по нутритивной поддержке беременных. Совершенствование прегравидарной подготовки и необходимость информирования женщин о полноценном рационе питания, профилактике авитаминозов, значимости здорового питания и образа жизни для формирования здорового потомства.

ИСКУССТВОВЕДЕНИЕ

УДК 78.067

ДИРИЖЕРСКИЙ СТИЛЬ ГЕРБЕРТА ФОН КАРАЯНА: КРИТИКИ И ПОСЛЕДОВАТЕЛИ

ЩУКИНА ДАРЬЯ МИХАЙЛОВНА
преподаватель
Российский государственный университет им. А. Н. Косыгина (Технологии. Дизайн. Искусство)»

Аннотация: в данной статье автором выявлены и проанализированы различные мнения критиков и последователей дирижерского стиля Герберта фон Караяна, которые классифицированы в две категории. Так, суждения исследователей первой категории основаны исключительно на отрицательной характеристике творческой деятельности дирижера. Критики убеждены, что дирижерский стиль Караяна отличается своим неверным стилевым исполнением и прочтением различного рода сочинений. В то время как последователи творчества Караяна говорят об уникальном профессионализме дирижера, его гении, прозвав «Главным дирижером Европы». Действительно, неслучайным в творческой биографии Караяна, на наш взгляд, оказывается его руководство лучшими симфоническими оркестрами мира, такими как симфонический оркестра Лондонской, Венской и Берлинской филармоний, Венской оперы, а также миланского театра «Ла Скала». Автором настоящего исследования выявлено, что последователи творчества Герберта фон Караяна отмечают непостижимый масштаб его дарования, широту музыкального кругозора, уникальность взаимосвязи с каждым музыкантом как оркестра, так и солистов.
Ключевые слова: Герберт фон Караян, дирижерский стиль, последователи, критики, А. Тосканини, Л. Бернстайн

HERBERT VON KARAJAN'S CONDUCTING STYLE: CRITICS AND FOLLOWERS

Shchukina Darya Mikhailovna

Abstract: In this article, the author identifies and analyzes various opinions of critics and followers of Herbert von Karajan's conducting style, which are classified into two categories. Thus, the judgments of researchers of the first category are based solely on the negative characteristics of the conductor's creative activity. Critics are convinced that Karayan's conducting style is distinguished by its incorrect stylistic performance and the reading of various kinds of works. While the followers of Karajan's work talk about the unique professionalism of the conductor, his genius, nicknamed the "Chief Conductor of Europe". Indeed, it is no coincidence in Karajan's creative biography, in our opinion, is his leadership of the best symphony orchestras in the world, such as the symphony orchestra of the London, Vienna and Berlin Philharmonics, the Vienna Opera, as well as the Teatro alla Scala in Milan. The author of this study revealed that the followers of Herbert von Karajan's work note the incomprehensible scale of his talent, the breadth of his musical horizons, the uniqueness of the relationship with each musician of both the orchestra and soloists.
Keywords: Herbert von Karajan, conducting style, followers, critics, A. Toscanini, L. Bernstein

Начать данное исследование хотелось бы с высказывания советского дирижера, педагога и теоретика Г. Л. Ержемского об особенностях дирижерского стиля Герберта фон Караяна. Заметим, что данная характеристика творческой деятельности Караяна приведена в монографии Георгия Львовича под названием «Дирижеру XXI века. Психолингвистика профессии». Итак, согласно утверждениям автора: *«Герберта фон Караяна, властителя дум целого поколения, казалось бы, теория и методология профессии не должны были особенно волновать. Его выдающаяся творческая судьба была без-*

облачна и перспективна. Тем не менее он также активно интересовался новыми идеями в этой области и сам часто экспериментировал, пытаясь осознать объективные механизмы своей профессии. Более того, Караян даже основал специальный фонд. Его основной задачей он определил поддержку целенаправленных поисков научных основ дирижерского исполнительства, отмечая, что "связь между различными науками и музыкальной практикой до сих пор недостаточно разработана и установлена, поэтому необходимо создание трудов в области физиологии, психологии и других дисциплин, связанных с музыкальными темами". И с этим нельзя не согласиться» [2, *10*].

Действительно, как отмечали сам Герберт фон Караян и Г. Л. Ержемский, в настоящее время ученым, на наш взгляд, необходимо развивать ту область науки, которая находится на стыке музыкального искусства, физиологии, психологии и других областей знаний. Тем не менее упомянем и тот факт, что сегодня за рубежом количество трудов о творческой деятельности одного из известных дирижеров – Герберта фон Караяна стремительно возрастает. Наряду с различными заметками и статьями, не до конца раскрывающими суть дирижерского искусства в целом и конкретно творчества Караяна, появляются масштабные работы, которые по достоинству оцениваются ведущими учеными-искусствоведами. В частности, выделим среди этого числа трудов очерк на французском языке «Великие исполнители», а также монографию Пола Робинсона «Караян» [6, *15*].

Рассуждая об основных особенностях дирижерского стиля Герберта фон Караяна, отметим, что как среди предыдущего поколения искусствоведов, так и нынешнего существует широко распространенное мнение, что Караян обладал необычайным даром добиваться от оркестра исключительно красивого тембра. Действительно, множество интервью исследователей данной области основаны на вышеприведенном суждении. Например, американский журнал «BBC Music Magazine» назвал Караяна «Маэстром Мира» и «Главным дирижером Европы». Подтверждал факт гения Караяна и американский критик Харви Сакс. Однако, существует и иная точка зрения по указанному вопросу. В частности, исследователи второй группы, такие как Пол Генри Ланга, Уильям Манна, Дэвид Гамильтон и Мартини Букспен, убеждены, что Караян добился популярности в музыкальном мире исключительно благодаря умелой самоподаче и своей деловой сноровке, но абсолютно не посредством своего таланта. Музыка в исполнении Караяна, как поясняют музыковеды, являла собой исключительно механическую передачу нотного текста и была лишена какой-либо творческой интерпретации, а также художественного замысла. Такая музыка была больше основана на бессознательном исполнении, нежели на уникальном видении художника. Эстетическая природа мысли в творчестве дирижера, по утверждениям оппонентов деятельности Караяна, была практически сведена к нулю. Играя внешне дирижера-артиста на сцене, Караян безусловно не задумывался над тем, каким образом привнести желаемый публикой артистизм в исполняемые произведения. Так, проанализировав ряд исследований по данной тематике, мы привели читателям две категории абсолютно противоречивых мнений о деятельности Караяна. Именно по этим причинам исполнение различных произведений под руководством дирижера двояко воспринимались слушателями. Для того чтобы наглядно продемонстрировать весь спектр разногласий по анализируемому вопросу приведем два аргументированных отзыва из достаточно весомого по значимости Путеводителя по компакт дискам – "Penguin Guide to Compact Discs"[1]. С этой целью рассмотрим две записи, сделанных под управлением Герберта фон Караяна – запись оперы Рихарда Вагнера «Тристан и Изольда» и «Парижских симфоний» Йозефа Гайдна. Так, об исполнении Тристана и Изольды авторы "Penguin" писали следующее: «Чувственное Караяновское исполнение Вагнеровского шедевра, утонченно-блестящее, с изумительным звуком сыгранное Берлинским филармоническим оркестром… является первоклассным и наилучшим выбором» [8]. О записи «Парижских» симфоний Йозефа Гайдна те же авторы пишут довольно противоречивый, на наш взгляд, отзыв, ссылаясь на неверное стилевое исполнение и прочтение сочинения Караяном: «Гайдн в исполнении биг-бенда… Безусловно, качество

[1] Путеводитель "Penguin" по записям в области академической музыки (ранее Руководство "Penguin" по компакт-дискам, а с 2003 по 2006 год "The Penguin Guide to Compact Discs and DVDs") являлось широко известным ежегодным изданием Великобритании, кампании "Penguin Books". Основной род деятельности кампании заключался в анализе и оценке существующих записей академической музыки. В качестве создателей Путеводителя принято считать Ивана Марч – музыкального журналиста, консультанта и профессионального музыканта; Эдварда Гринфилда – музыкального критика "The Guardian" и Роберта Лейтона – писателя и преподавателя. Все вышеперечисленные учредители "Penguin" также были и рецензентами британского ежемесячника академической музыки "Gramophone". С 2002 г. к их числу присоединился Пол Чайковски, изначально являющийся помощником редактора, а впоследствии и полноправным соавтором всех записей.

оркестровой игры превосходно. Однако, эти тяжеловесные и неуклюжие вещицы ближе к имперскому Берлину, нежели к Парижу… Менуэты чересчур медленны… Исполнения слишком непривлекательны и не обладают достаточным изяществом, чтобы заслужить искреннюю рекомендацию» [8].

Помимо определенного стиля исполнения и прочтения произведений в творчестве Караяна дирижера также подвергали критике и в вопросе его выбора сочинений. В частности, ряд музыкантов утверждали, что из всей музыки XX века он исполнял и записывал лишь те произведения, которые были написаны до 1945 года, а именно сочинения Густава Малера, Арнольда Шёнберга, Альбана Берга, Веберна, Бартока, Яна Сибелиуса, Рихарда Штрауса, Джакомо Пуччини, Ильдебрандо Пицетти, Артура Онеггера, Сергея Прокофьева, Клода Дебюсси, Пауля Хиндемита, Карла Нильсена и Игоря Стравинского). Тем не менее Караян дважды записал и Симфонию № 10 Дмитрия Шостаковича (1953 г.), а также исполнил премьеру «Комедии на конец времен» (“De Temporum Fine Comoedia”) Карла Орфа в 1973 г.

Оригинальность дирижерского стиля Караяна заключалась не только в уникальном и характерном исключительно для него прочтении произведений, но и в вопросах визуального контакта со зрителями. Так, в процессе дирижирования оперы Р. Вагнера «Валькирия» в Метрополитен опера, он поднял дирижерскую подставку таким образом, чтобы достаточно отчетливо быть на виду у публики. Стоит отметить, что до него из дирижеров никто не применял в своей деятельности такого визуального приема. Данный жест объясняется характером Караяна и довольно высокой его самооценкой. Он всегда стремился быть на виду у публики, музыкантов оркестра, солистов, в особенности стоя за дирижерским пультом, тем самым еще раз напоминая оркестрантам и зрителям, что именно он руководит всем происходящим на сцене. «Музыкальный руководитель мира» – таким образом Пол Робинсон характеризует в своей книге «Караян» деятельность и личность дирижера.

В Вердиевских оперных записях Караян изменял баланс звучания своего оркестра таким образом, что необходимость в последующей работе звукорежиссера над тембром оркестра, техникой прямого монтажа исключалась. Специалистам по звуку не приходилось достаточно серьезно ретушировать тембр оркестра, так как его звучание, по мнению современников, само по себе было эталонным, не требующим механической обработки и поправок.

Несмотря на столь заметное разнообразие мнений в вопросе характеристики дирижерского стиля Караяна, все же суждений о непревзойденном качестве его творчества намного больше. Так, критики сравнивали Караяна с Леонардом Бернстайном: «Бернстайн и Караян – непревзойденные мастера устраивать театральный спектакль на подиуме» [5]. Не менее значимой отличительной чертой деятельности Караяна, указывающей на его несомненную уверенность в вопросе дирижирования и нахождении уникального контакта с оркестром, является его, так называемое, «слепое» управление оркестром. В частности, дирижер зачастую любил закрывать свои глаза таким образом, еще больше вовлекался в сценический процесс, в истинное воплощение замысла композитора, а также в уникальное взаимодействие со своим коллективом.

Резюмируя вышесказанное, хочется отметить высказывание слова одного из современных критиков, однажды назвавший Караяна «Главным дирижером Европы» [3]. Действительно, невзирая на некоторое число отрицательных отзывов о видении и прочтении сочинений Караяном, подчеркнем, что для нас стиль дирижера основан на огромном масштабе его дарования, широте музыкального кругозора, а также уникальном профессионализме. Дирижерское мастерство Караяна, подтверждается фактом его руководства ведущими симфоническими оркестрами мира. Среди этого числа коллективов выделим симфонический оркестр Лондонской, Венской и Берлинской филармоний, оркестр Венской оперы, а также миланского театра «Ла Скала». Не без основания Караяна зачастую сравнивают с не менее выдающимся итальянским дирижером – Артуро Тосканини. Все же основным сходством творчества обоих дирижеров является непостижимая способность всецело овладевать вниманием не только музыкантов, но и слушателей. Завершить данное исследование хотелось бы словами концертмейстера Берлинского филармонического оркестра (1961-1983 гг.) Томаса Брандиса, следующим образом охарактеризовавшего творчество Герберта фон Караяна: «Спорить с ним было невозможно. Он был богом. Он был прав даже тогда, когда был неправ» [4].

Список источников

1. Большая Российская энциклопедия [Электронный ресурс]. – URL: https://w.histrf.ru/articles/article/show/karaian_gierbiert_fon (дата обращения: 16.09.2020)
2. Ержемский, Г. Л. Дирижеру XXI века психолингвистика профессии. – СПб.: ДЕАН, 2007. – 240 с.
3. Караян, Г. [Электронный ресурс] / Г. Караян. – Режим доступа: https://www.belcanto.ru/karajan.html (дата обращения: 10.03.2021)
4. Караян, Г. [Электронный ресурс] / Г. Караян. – Режим доступа: afisha/music/dzhon-laydon-ya-reshil-nikogda-ne-vzroslet-3533/ (дата обращения: 15.03.2021)
5. Музыкальная статья «5 апреля – 105 лет со дня рождение Герберта фон Караяна, великого дирижера» [Электронный ресурс]. – Режим доступа: https://www.liveinternet.ru/community/4989775/post269183489/ (дата обращения: 01.03.2021)
6. Робинсон, П. В. Герберт фон Караян. – М.: Прогресс, 1981. – 155 с.
7. Талгам, И. Несведущий маэстро. Принципы управления шести великих дирижеров XX века. – М.: Манн, Иванов и Фербер, 2017 – 102 с.
8. Pengium.co.uk [Электронный ресурс]. – Режим доступа: https://www.penguin.co.uk/ (дата обращения: 20.02.2021)

ПСИХОЛОГИЧЕСКИЕ НАУКИ

УДК 159.99

ПРОБЛЕМА КОМПЬЮТЕРНОЙ ЗАВИСИМОСТИ У ДЕТЕЙ, ПОДРОСТКОВ И СПОСОБЫ ЕЕ КОРРЕКЦИИ

ГРИНЬ МАРИЯ АНДРЕЕВНА
студентка
Филиал Российского государственного профессионально-педагогического университета
в г. Нижнем Тагиле

Научный руководитель: Калашникова Ольга Владиславовна
к.п.н., доцент
Филиал Российского государственного профессионально-педагогического университета
в г. Нижнем Тагиле

Аннотация: в статье рассматривается проблема компьютерной зависимости у детей. Выделены причины развития компьютерной зависимости. Представлены результаты исследовательской деятельности. Предлагается ряд рекомендаций, способствующих решению данной проблемы.
Ключевые слова: дети, зависимость у детей, компьютерная зависимость, причины компьютерной зависимости, способы коррекции, психологические рекомендации

THE PROBLEM OF COMPUTER ADDICTION IN CHILDREN, ADOLESCENTS AND WAYS TO CORRECT IT

Grin Maria Andreevna

Scientific adviser: Kalashnikova Olga Vladislavovna

Abstract: the article deals with the problem of computer addiction in children. The reasons for the development of computer addiction are highlighted. The results of research activities are presented. A number of recommendations are proposed to help solve this problem.
Keywords: children, addiction in children, computer addiction, causes of computer addiction, correction methods, psychological recommendations

Во время инноваций и технологических открытий сложно представить жизнь уже без гаджетов. Технический прогресс не стоит на месте, каждый день, час, минуту, секунду в мире выпускается что-то новое, начиная от программ и заканчивая роботами.

Всемирная сеть уже достигла всех уголков нашей жизни, став неотъемлемой ее частью. 65% россиян используют Интернет ежедневно, но все стремительнее возрастает число людей, которые проводят достаточно большое количество времени в гаджетах, так как все хотят быть в тренде.

В особенности это дети, подростки, которые не представляют своего существования без интернета, ведь он стал частью их жизни, и на любой вопрос они находят ответ там, а не в книгах, или спросив у взрослых.

Им легче не коммуникатировать ни с кем и найти ответ на вопрос в виртуальном мире, где их никто не поругает, и не осудит, а если даже и, осудит, то никто об этом больше не узнает.

Компьютерная зависимость происходит постепенно и незаметно для других людей, это связанно с тем, что и взрослые сейчас очень часто пропадают в гаджетах, забывая о живом общении и его положительных моментах.

Сам ребенок, не понимает, что он становится, зависим ведь в его окружении все находятся в гаджетах, и для него это так же становится нормой. На любой вопрос все ищут ответ в интернете, либо говорят: «Алиса, ответь…», все меньше интереса к книгам и живому общению.

Причиной развития компьютерной зависимости является:

1. Проблемы с общением и социальной адаптацией.

В интернете могут общаться люди из разных уголков земли, в виртуальном мире полная свобода выражения своих мыслей, за черным экраном и чужим именем дети могут писать, что хотят, при этом у них нет никакой ответственности за свои действия. Там за черными квадратиками дети находят себе друзей, которые 24 на 7 в сети.

2. Нехватка поддержки и любви.

Неудовлетворенная потребность в общение и поддержки вынуждает детей находить ее в другом месте, ведь без поддержки и любви сложно жить, особенно в трудные времена, поэтому подростки держатся за общение в социальных сетях, там они чувствуют себя нужными.

3. Иллюзия достижения целей.

В виртуальном мире можно сделать все, нажав пару клавишей, а если ты знаешь еще особенные комбинации, как достигнуть всего и сразу, то и для других ты становишься эталоном.

Дети, подростки хотят получить все и сразу, но в жизни так не бывает, все достается с трудом и здесь не работает прием с клавишами. Иллюзия всего и сразу не совпадает с реальностью, легче ничего не делать и получить все в виртуальном мире, чем стараться и бороться в реальном мире.

4. Безопасность.

В интернете можно создавать фейковые страницы, оставлять любые комментарии, спорить, доказывать свою точку зрения и никто не будет знать, кто ты в реальной жизни. А если что-то пойдет не так, то можно занести пользователя в черный список, и нет никакой ответственности.

Очень много причин развития компьютерной зависимости, одно дополняет другое и все образует большой ком трудностей в жизни в реальном мире.

Дети, любыми способами просят телефон, планшет, ноутбук у родителей, ставят ультиматумы, а родители после тяжелого рабочего разрешают все, лишь бы их никто не трогал и ничего не просил.

К сожалению, взрослые сами очень много времени проводят в гаджетах из-за работы, дети это видят, и повторяют за ними.

Мало кто видит проблему в компьютерной зависимости, так как все увлечены другими более серьезными проблемами и, быть, 24 на 7 в гаджетах для большинства это норма жизни на данный момент.

Ребята от гаджетов становятся раздражительными в реальном мире, так как жизнь вне компьютера им становится не интересна, и любые вопросы вызывают у них недовольства и стресс, приходится отлучиться от виртуального мира и вернуться в реальный.

Проанализировав данные, полученные в ходе исследования среди детей и подростков в возрасте от 10 до 16 лет с целью изучения проблемы компьютерной зависимости, можно сделать вывод, что 100% респондентов проводит свое время в гаджетах из них 45% по 2-4 часа в день, 45 % 4-6 часов, 10% до 8 часов.

На вопрос: «Когда у Вас есть свободное время, Вы просите телефон?» 95% респондентов ответила «Да», 5% ответили: «Нет».

70% детей вернувшись, домой, сразу просят у родителей телефоны для того, чтобы зайти в свои любимые игры, и 30% просят телефон для просмотра мультфильмов.

У 60% респондентов отмечается усталость, сухость в глазах, 40% опрошенных не представляют свою жизнь без гаджетов.

По результатам исследования мы видим, что для детей и подростков, компьютер и социальные сети, являются необходимым атрибутом. Под компьютерной зависимостью могут скрываться и другие проблемы, которые связанны с отношением в семье.

Рекомендации для решения проблемы компьютерной зависимости у детей и подростков:

1) Необходимо, как можно больше времени проводить с детьми. Для того, чтобы они почувствовали любовь и заботу в реальном мире;

2) Нужно каждый день уменьшать время провождение в гаджетах, при этом очень важно, чтобы в это время рядом с ребенком был близкий ему человек, который занимал его другой деятельностью, например, читал книгу, рассказывал сказки, анекдоты;

3) Надо разговаривать с детьми, подростками, для того, чтобы знать интересы своих детей и помогать им в начинании чего-то нового, если взрослый услышит ребенка и заметит его талант, запишет на кружок, то и времени на гаджет и сил не останется;

4) Обязательно надо ходить всей семьей на прогулки, в кино, театр, мероприятия и посещать разные конкурсы, все это сближает;

5) Вечером нужно проводить семейные посиделки, где родители будут рассказывать детям, как у них проходило детство в какие они играли игры.

Необходимо соблюдать рекомендации, лучше всего постепенно начинать ограничивать детей от гаджетов, заменив, провождение в телефонах на совместный досуг, новое хобби или мини путешествия. Самое главное подарить детям, подросткам эмоции и внимание, тогда они поймут, что такое семья, и как они дороги.

Чем больше ребенка будет интересовать реальный мир, тем меньше ему захочется проводить время в галжетах.

Нужно способствовать вхождению детей, подростков в социум, ведь самое главное, чтобы дети и подростки имели друзей в реальном мире, ценили время с семьей и хотели вернуться домой быстрее, чтобы узнать, как у всех прошел день.

Поэтому семье необходимо устанавливать теплый психологический климат дома, ведь поддержка, доверие и помощь – необходимые компоненты, которые помогут избежать зависимости или наиболее эффективно и в короткие сроки ее преодолеть.

Именно семья, может помочь избавиться ребенку, подростку от компьютерной зависимости, без помощи семьи, взрослых и специалистов, это сложно сделать, только объединившись, мы можем помочь нашим близким людям.

Применив на практике рекомендации, у детей улучшится их эмоциональное состояние, они поймут, что реальный мир в 100 раз лучше виртуального, так как здесь есть живые люди, эмоции и настоящая жизнь, хоть и не такая простая как в экране, но зато счастливая и насыщенная.

Список источников

1. Бурова, В. А. Социально-психологические аспекты компьютерной зависимости [Электронный ресурс]. // КиберПсихология [сайт]. – Режим доступа: http://cyberpsy.ru/articles/burova-internet-addiction/

2. Жизнь в сети: первые признаки Интернет-зависимости [Электронный ресурс]. Аргументы и факты [сайт]. – Режим доступа: http://www.aif.ru/health/psychologic/1096601

3. Родионова, И. С. Проблематика феномена компьютерной зависимости у молодежи в условиях современного общества // Санкт-Петербургский образовательный вестник. 2016. №3 (3). [Электронный ресурс]. // КиберЛенинка [сайт]. – Режим доступа: https://cyberleninka.ru/article/n/problematika-fenome..

СОЦИОЛОГИЧЕСКИЕ НАУКИ

УДК 379.851

ВЕЛОСИПЕДНЫЕ МАРШРУТЫ В ГОРОДСКОЙ СРЕДЕ КАК СПОСОБ ПОВЫШЕНИЯ ФИЗИЧЕСКОЙ АКТИВНОСТИ НАСЕЛЕНИЯ

СЛОБОЖАНИНОВА АНАСТАСИЯ ЭДУАРДОВНА,
КОЛОДЕЗНИКОВ РУСТАМ СТЕПАНОВИЧ
студенты
ФГАОУ ВО «Северо-Восточный федеральный университет им. М.К. Аммосова»

Научный руководитель: Колодезникова Сардаана Ивановна,
к.п.н., доцент
ФГАОУ ВО «Северо-Восточный федеральный университет им. М.К. Аммосова»

Аннотация: В настоящее время велосипедный туризм становится все более востребованным видом отдыха. Тренд на здоровый образ жизни способствует росту его популярности, в дополнение к этому велоспорт является одним из самых экологически привлекательных и полезных для здоровья видов двигательной активности. Он привлекает не только как средство физической активности, но и экскурсионной прерогативой и возможностями полноценного отдыха на природе.
Ключевые слова: велосипедный маршрут, Республика Саха (Якутия), велосипедное движение, туризм, опрос, двигательная активность.

BICYCLE ROUTES IN THE URBAN ENVIRONMENT AS A WAY TO INCREASE PHYSICAL ACTIVITY OF THE POPULATION

Slobozhaninova Anastasia Eduardovna,
Kolodeznikov Rustam Stepanovich

Scientific adviser: Kolodeznikova Sardaana Ivanovna

Abstract:Currently, cycling is becoming an increasingly popular form of recreation. The trend towards a healthy lifestyle is driving its growth in popularity, in addition to this, cycling is one of the most environmentally attractive and healthy types of physical activity. It attracts not only as a means of physical activity, but also as an excursion prerogative and opportunities for a good outdoor recreation.
Key words: cycling route, Republic of Sakha (Yakutia), cycling, tourism, survey, physical activity.

Несмотря на климатические особенности Республики Саха (Якутия), в теплое время года можно наблюдать немалое количество велосипедистов в городе. Нам кажется, что обеспечение велотрассами в черте города позволит жителям Якутии всегда находиться в хорошей физической форме. Нужно отметить, что на сегодняшний день вопросы становления и развития велоспорта в республике не получили должного освещения в научных работах. Расцвет развития велосипедного движения как части физкультурно-спортивной, туристской деятельности приходится на советский период, можно сказать, что сейчас велосипедное движение получает новый виток своего развития как актуальное течение, к тому же имеющее много положительных характеристик, как:

- физическая активность:
- возможность быстрого перемещения;
- бережное отношение к экологии [2, 3].

Соглашаемся с Бахсыровым Ю.Ю., действительно велосипедный туризм нужно развивать, в том числе и в городской среде [1].

Статистика показывает, что в Республике Саха (Якутия) население предпочитает заниматься такими видами спорта, как бег, плавание, скандинавская ходьба, фитнес и игровые виды спорта. Материально-техническая база региона позволяет обеспечить занятость населения вышеуказанными видами физической нагрузки. Что касается велосипедного спорта как вида двигательной активности, то на сегодняшний день в городе нет условий для его развития.

Прежде чем изучить вопросы, связанные с определением велосипедных маршрутов в черте города, сочли важным узнать мнение горожан о целесообразности создания велосипедных дорожек в городе Якутске.

В опросе приняли участие 100 человек: 60 женщин и 40 мужчин. Предпочтительная целевая аудитория – возрастная категория от 18 до 29 лет – 55%, на втором месте респонденты от 30 до 45 лет – 36%; далее по убывающей охватили возраст от 46 лет – 5%; школьный возраст (до 17 лет) охвачен лишь 4% от всего количества опрошенных.

На момент опроса 53% респондентов относятся к категории систематически поддерживающих физическую форму доступными им способами. 31% опрошенных от случая к случаю поддерживают физическую форму. Физически не активны 16% респондентов.

Понятен разброс ответов на вопрос о средствах передвижения по городу: пешеходов оказалось 33%; пользуются услугами общественного транспорта 24% респондентов; на личном автомобиле передвигаются 23% опрошенных, велосипедом в качестве средства передвижения пользуются 20% опрошенных. Согласитесь, немало, учитывая отсутствие условий. При этом подавляющее большинство велосипедистов (78%) посетовали на неудобства, связанные с передвижением на велосипеде по городу.

Практически все опрошенные (94%) выразили поддержку появлению велодорожек по городу, 4% затруднились ответить; 2% не поддержало (старшее поколение).

Примечательно, что 92% респондентов готовы пересесть на велосипеды при наличии специализированных трасс по всему периметру города и парковок. 8% опрошенных пока не готово ездить на велосипедах.

Отсылку на климатические особенности региона респонденты определили как важный фактор. Поэтому для многих передвижение на велосипедах возможно только в весеннее и летнее время – 70%.

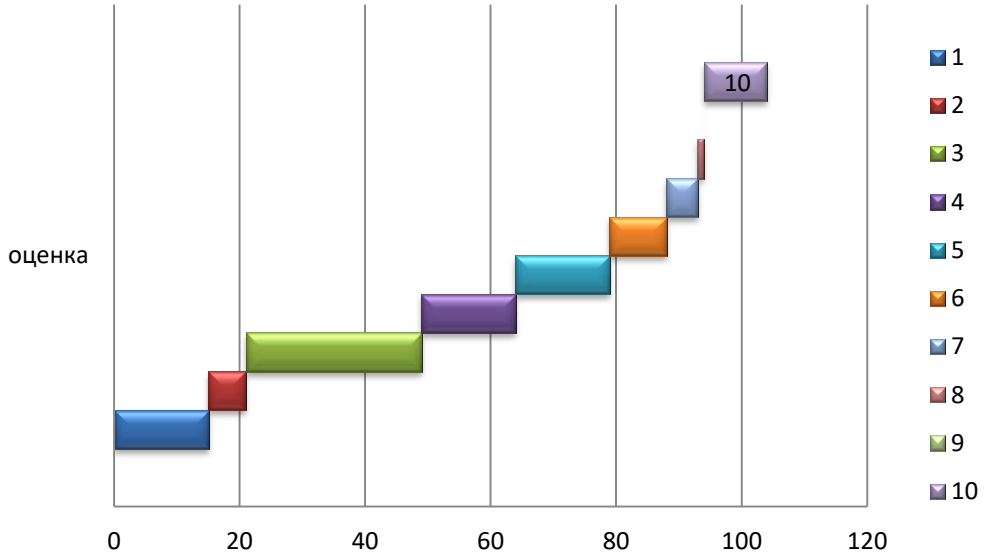

Рис. 1. Шкала безопасности езды на велосипеде

Рис. 2. Средняя оценка безопасности езды на велосипеде

Одной из главных причин создания велосипедных дорожек является максимальная безопасность передвижения на велосипеде. Средний уровень безопасности по результатам данного опроса находится в пределах 4 из 10 (Рис. 1, 2).

Как выяснилось, на момент проведения опроса велосипедом пользуются с разной целью:

- в качестве транспортного средства – 37%;
- как средство для развлечения, общения с друзьями – 38%;
- как вид спорта – 25%.

Опрос показал, что в целом население г. Якутска приветствует создание велодорожек в городе с безопасными трассами и парковками. Велосипедные маршруты нужны в основном для передвижения по городу. Со своей стороны добавляем, что как средство физической активности передвижение на велосипедах стало бы одним из эффективных способов поддержания двигательной активности.

Список источников

1. Бахсыров Ю.Ю., Лисагор М.В. Велосипедный туризм в Республике Саха (Якутия) // Символ науки. - 2016. - №12-1.
2. Булгаков А.А. Велосипедный туризм. - М.: Ключ, 1998. - 624 с.
3. Вучик В. Р. Транспорт в городах, удобных для жизни. - М.: Территория будущего, 2011. - 820 с.

УДК 364.075.1

МОДЕРНИЗАЦИЯ СИСТЕМЫ СОЦИАЛЬНОЙ ПОМОЩИ ЛЮДЯМ ПЕНСИОННОГО ВОЗРАСТА

БЕЛОЗЕРЦЕВА ЕЛИЗАВЕТА СЕРГЕЕВНА
студент
Архангельский педагогических колледж

Научный руководитель: Белозерцева Ирина Михайловна
Социальный работник Северодвинского КЦСО «Забота»

Аннотация: К сожалению, многие не задумываются как тяжело бывает пожилым людям, и не осознают, что через какое-то время уже они будут на их месте, когда никто им не хочет помочь решить бытовые проблемы, которые становятся невозможными в связи с физическими и возрастными особенностями
Ключевые слова: Старость, взаимопомощь, уважение, социальная работа, волонтерство.

MODERNIZATION OF THE SOCIAL ASSISTANCE SYSTEM FOR PEOPLE OF RETIREMENT AGE

Belozertseva Elizaveta Sergeevna

Scientific supervisor: Belozertseva Irina Mikhailovna

Abstract: Unfortunately, many people do not think about how hard it is for elderly people, and do not realize that after some time they will already be in their place when no one wants to help them solve everyday problems that become impossible due to physical and age characteristics
Keywords: Old age, mutual assistance, respect, social work, volunteering

Социальная работа не пользуется большой популярностью в наши дни, но эта работа очень важна для людей, которые в силу возраста и своих физических возможностей нуждаются в чьей-то помощи. За кем-то ухаживают родственники, которые имеют на это время и возможности, но часто происходят такие ситуации, когда родственники работают с утра до вечера, а уход нужен постоянно. На помощь в таких ситуациях приходят специальные социальные центры, но стоимость услуг за частую невероятно высокая.

По состоянию на 1 января 2022 года, в России на учете в пенсионном фонде состоит 42 миллиона человек, из них около 10 миллионов нуждаются в ежедневной помощи. Около семи миллионов людей справляются силами родственников, знакомых, но оставшиеся три миллиона испытывают трудности с этим, родственников либо нет, либо они уехали в другой город.

Для многих родственников это очень ответственный период жизни, так как они, с одной стороны, понимают, что без их помощи люди пожилого возраста не могут справиться, но и помочь иногда у них не появляется возможности, так как они также работают, чтобы обеспечивать уже свою жизнь. Перевозить родственников в дом-престарелых очень тяжелый шаг, так как это означает полное лишение свободы, при котором люди не могут самостоятельно распоряжаться своей жизнью.

Я считаю, что уже давно стоит разработать специальную систему государственной поддержки, которые позволят обеспечить уход за людьми в их квартирах, а также защитить пенсионеров от обмана, которые процветает в банковской сфере (рис.1).

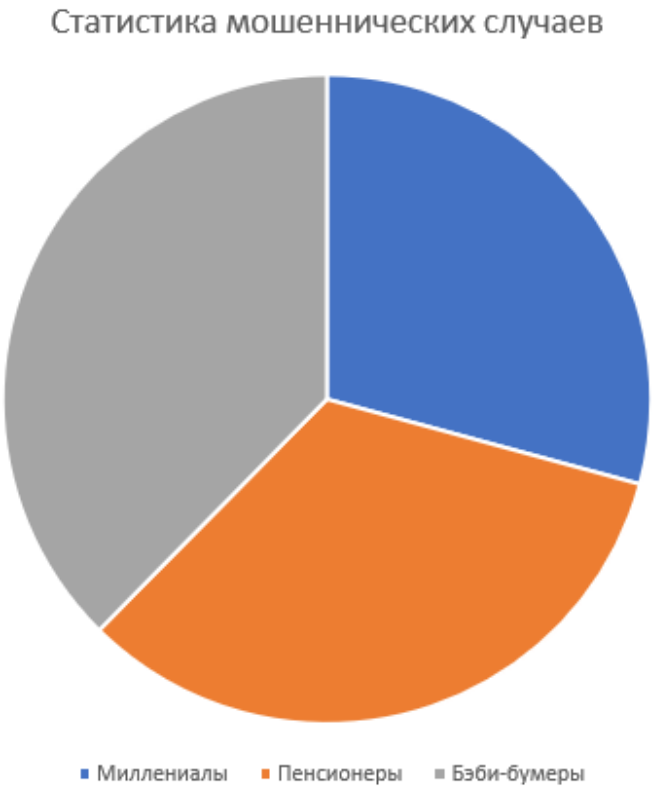

Рис. 1. Статистика обманов пенсионеров

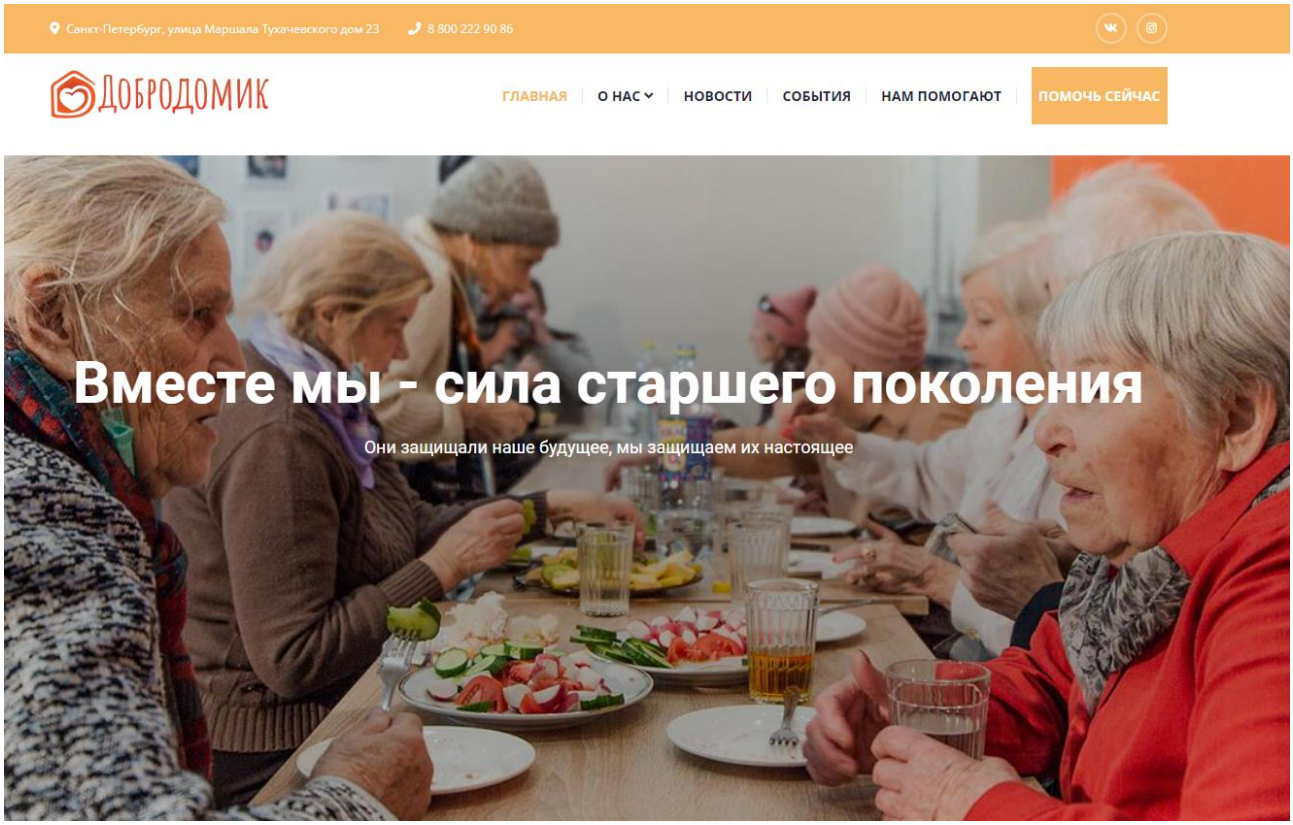

Рис. 2. Кафе «Добродомик»

Для создания такой государственной структуры, которая сможет обеспечить помощь пенсионерам и людям, нуждающимся в помощи, необходимо не только финансовые вложения, но и поиск лю-

дей, которые готовы работать на довольно сложной работе, для того чтобы помощь оказывалась с максимальной помощью людям, а не «для галочки», то у сотрудников должна быть достойная заработная плата.

Многие волонтерские центры проводят «рейды» помощи, создают сборы еды и вещей, но таких мероприятий проводиться не так много, как на самом деле в нашей стране есть нуждающихся. Также коммерческие организации (рис.2) стараются за свой счет поддерживать людей, которые нуждаются в помощи, но таких организаций мало, ведь многие стараются сделать своё дело для получение прибыли для себя, а о том что есть люди которые голодают, не могут самостоятельно готовить, передвигаться по квартире.

Но таких организаций не так много, и если мы хотим чтобы когда мы будем в таком возрасте, и с нами что-то случится, чтобы нам оказывали различную помощь, то об этом нужно задумываться уже сейчас, стараться проводить различные мероприятия, которые смогут помочь развить помощь людям, которые нуждаются в этом уже сейчас.

Также можно рассмотреть статистику пенсионных выплат в различных странах, мы сможем увидеть, что есть большое количество стран с выплатами намного больше, что означает довольно низкий уровень государственной социальной помощи в наше время (рис.3.)

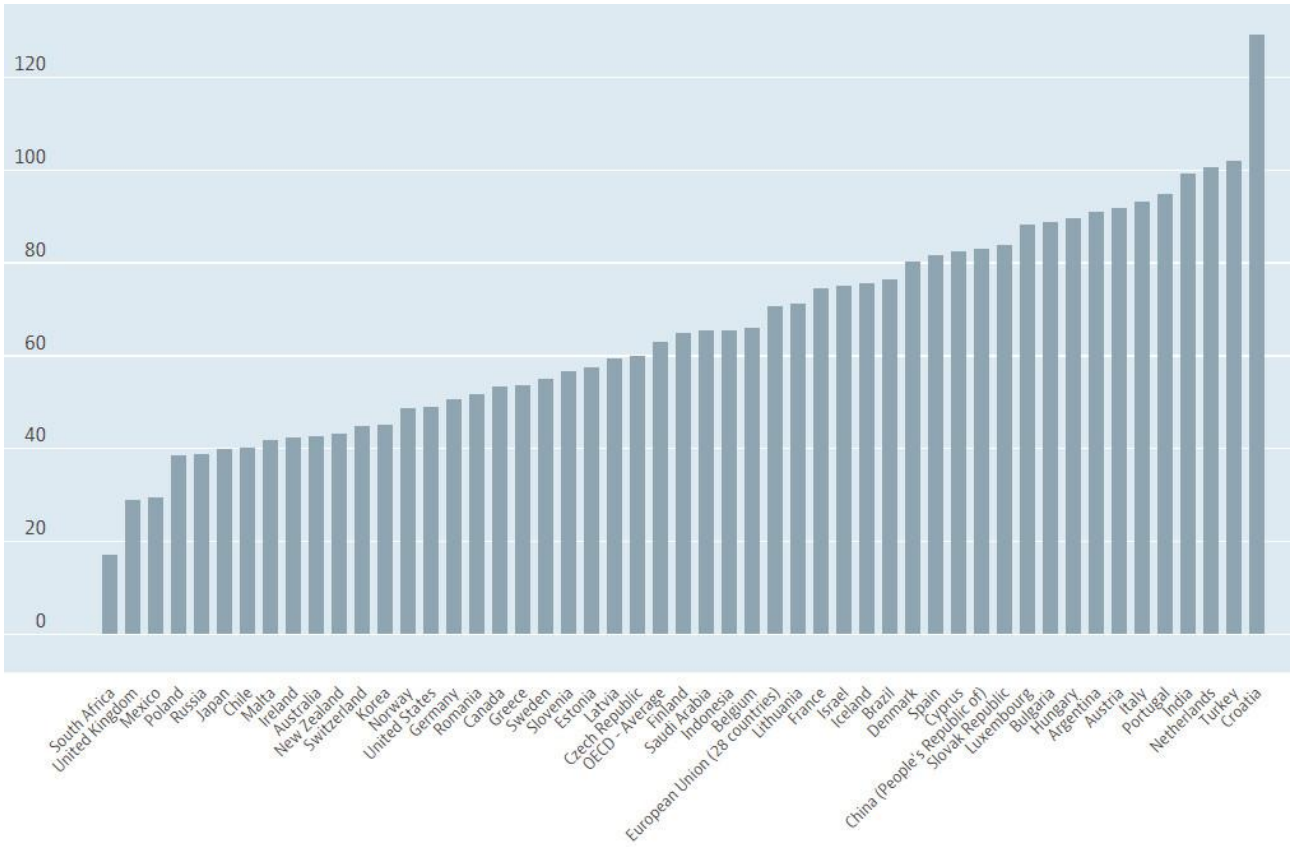

Рис. 3. Статистика выплат пенсионерам

Подводя итоги можно сказать, что данная работа является важной частью социальной работы, которая обеспечивает пенсионеров не только моральной поддержкой, но и физическими действиями. Стоит развивать это направление, так как каждый из нас будет в преклонном возрасте и хочется чтобы он получал поддержку от государства.

КУЛЬТУРОЛОГИЯ

УДК 133.52

КУЛЬТ ГАДАНИЯ И ГОРОСКОПОВ В СОВРЕМЕННОМ МИРЕ

ЧУБАРОВА СНЕЖАНА ОЛЕГОВНА,
БАЖЕНОВА ЮЛИЯ ЕВГЕНЬЕВНА
студентки
Югорского государственного университета

Аннотация. Почему люди склонны верить в гадания и гороскопы? В настоящее время мы живем в неопределенности. Каждый человек хочет найти опору для себя. Кто-то находит ее в религии, кто-то в семье, а кто-то в звездах и раскладах. Для людей будущее было всегда туманно и неизвестно, что порождает страх перед ним. Хочется приоткрыть завесу судьбы. С древности человек искал ответы на небе, поскольку это объясняло многие явления, которые не подвластны были для него в то время. На основе данного мнения мы решили провести социологическое анкетирование и посмотреть действительно ли присутствует культ гадания и гороскопов.
Ключевые слова: таро, гадание, гороскоп, знаки зодиака, магия

THE CULT OF FORTUNE TELLING AND HOROSCOPES IN THE MODERN WORLD

Chubarova Snezhana Olegovna,
Bazhenova Yulia Evgenievna

Annotation. Why do people tend to believe in fortune telling and horoscopes? We are currently living in uncertainty. Everyone wants to find support for themselves. Someone finds it in religion, someone in the family, and someone in the stars and layouts. For people, the future has always been vague and it is unknown what causes fear of it. I want to lift the veil of fate. Since ancient times, man has been looking for answers in heaven, because this explained many phenomena that were beyond his control at that time. Based on this opinion, we decided to conduct a sociological survey and see if there really is a cult of fortune telling and horoscopes.
Keywords: tarot, fortune telling, horoscope, zodiac signs, magic

Чтобы более точно и понятно передать ключевые моменты статьи, мы бы хотели раскрыть основные понятия данной темы:

Таро - оккультная практика, применяемая в основном для гадания при помощи специальной колоды карт. [1]

Гадания - предсказание будущих событий или определение характера с помощью методов, которые считаются нерациональными или магическими.[2]

Гороскоп - упорядоченное отображение взаимного расположения планет на звездном небе в определенный промежуток времени по знакам зодиака. Используется в астрологии с целью предсказания судьбы.[3]

Знаки зодиака - это 12 расположенных вдоль эклиптики (круга, по которому Солнце проходит видимый с Земли путь в течение года) созвездий. В астрологии считается, что каждый человек относится к тому или иному знаку в соответствии с датой своего рождения. Эти данные используются для составления гороскопов.[4]

Магия - понятие, используемое для описания системы мышления, при которой человек обраща-

ется к тайным силам с целью влияния на события, а также реального или кажущегося воздействия на состояние материи; символическое действие или бездействие, направленное на достижение определённой цели сверхъестественным путём.[5]

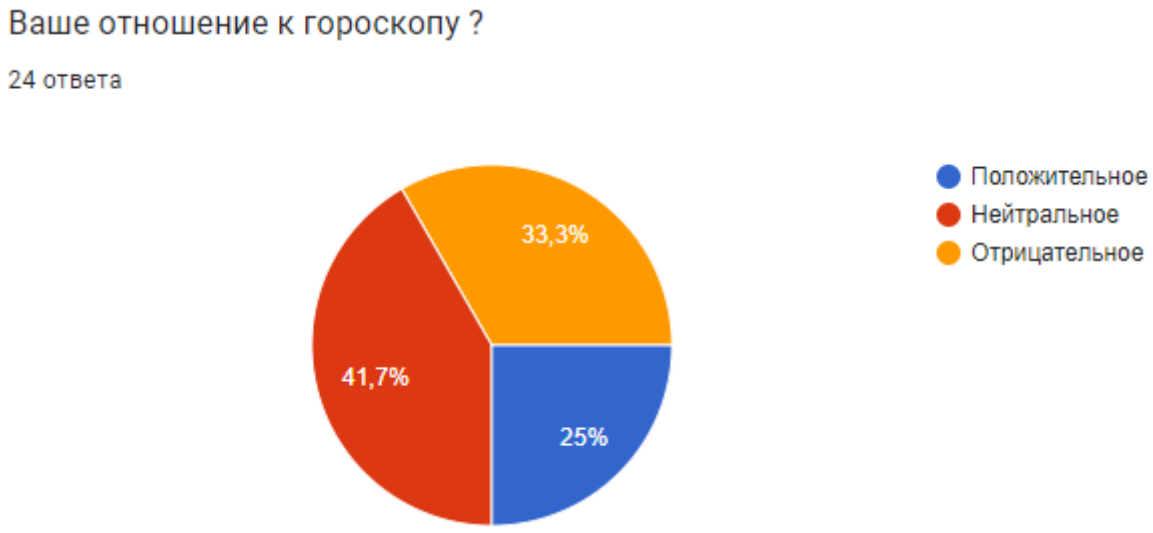

Рис. 1.

Ниже представлено анкетирование, проведенное нами для выявления данного факта. В опросе приняло участие 24 человека. Они отвечали на вопросы, связанные с гаданием и гороскопом.

Результаты анкетирования показали, что:

1) Большинство респондентов (41.7%) относяться нейтрально , далее по процентному соотношению была отрицательная позиция по отношению к гороскопу – 33,3%. (Рис.1)

2) Только 6 из 24 опрошенных имеют положительную позицию.

Рис. 2.

Рис. 3.

3) К гаданиям также большинсто относиться нейтрально – 45,8%, отрицательное отношение – 29,2% и положительно – 25%. (Рис.2)

4) 29,2 % никогда не проверяют свой гороскоп на день, редко и иногда проверяют суммарно 50% респондентов. (Рис.3)

5) 16,7% опрошенных часто проверяют свой гороскоп и только 1 из 24 регулярно просматривает предсказания на день. (Рис.3)

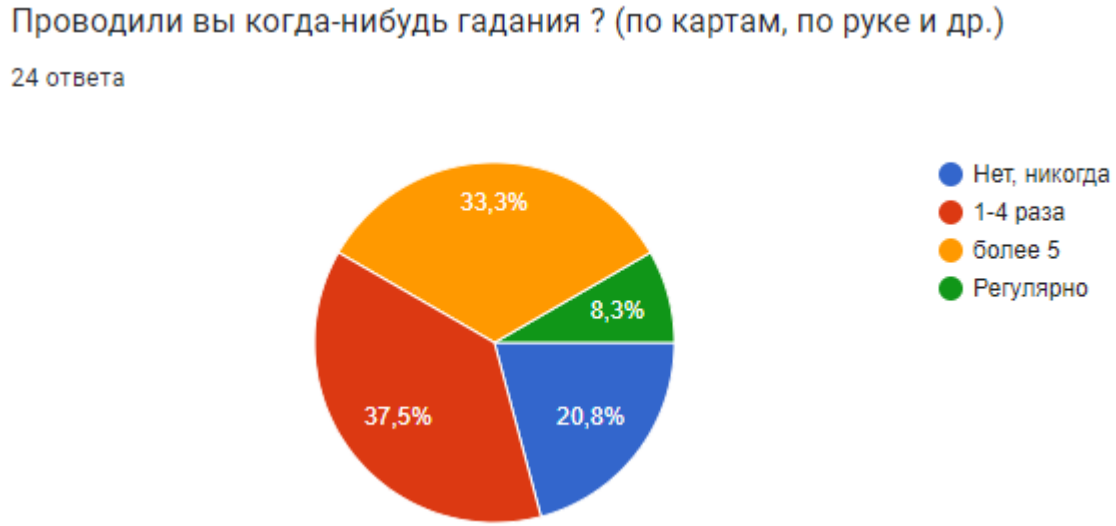

Рис. 4.

6) 37,5 % респондентов проводили гадания от 1 до 4 раз, 33,3 % участвовали более 5 раз. (Рис.4)

7) 5 из 24 опрошенных никогда не принимали участие. (Рис.4)

8) 8,3% или 2 человека регулярно проверяют свое будущее по гаданиям. (Рис.4)

9) У большинства, это 54,2%, есть знакомые и друзья, увлекающиеся тематикой гаданий и гороскопов. (Рис.5)

10) 33,3 % опрошенных не уверены то, что имеют в своем окружении людей, которым это интересно. (Рис.5)

11) И 3 из 24 человек не имеют знакомых заинтересованных в данной теме. (Рис.5)

Рис. 5.

Таким образом, по результатам анкетирования можно сделать вывод, что культ гороскопа и гаданий тесно связан с повседневной жизнью людей. Большинство опрошеных относятся нейтрально, при этом почти у каждого респондента есть знакомые, увлекающиеся данной тематикой.

Список источников

1.https://dic.academic.ru/dic.nsf/es/89763/ТАРО
2. https://ru.m.wikipedia.org/wiki/Гадания
3. https://ru.m.wikipedia.org/wiki/Гороскоп
4. https://ria.ru/amp/20211224/astrologiya-1765374565.html
5. https://dic.academic.ru/dic.nsf/ruwiki/300018

НАУЧНОЕ ИЗДАНИЕ

МОЛОДОЙ УЧЁНЫЙ

Сборник статей
Международного научно-исследовательского конкурса
г. Пенза, 5 октября 2022 г.
Под общей редакцией
кандидата экономических наук Г.Ю. Гуляева

Подписано в печать 6.10.2022.
Формат 60×84 1/16. Усл. печ. л. 5,0

МЦНС «Наука и Просвещение»
440062, г. Пенза, Проспект Строителей д. 88, оф. 10
www.naukaip.ru