МЕЖДУНАРОДНЫЙ ЦЕНТР НАУЧНОГО СОТРУДНИЧЕСТВА
«НАУКА И ПРОСВЕЩЕНИЕ»

НАУКА и ПРОСВЕЩЕНИЕ
МЕЖДУНАРОДНЫЙ ЦЕНТР НАУЧНОГО СОТРУДНИЧЕСТВА

ЛУЧШАЯ НАУЧНАЯ СТАТЬЯ 2022

СБОРНИК СТАТЕЙ XLIX МЕЖДУНАРОДНОГО НАУЧНО-ИССЛЕДОВАТЕЛЬСКОГО КОНКУРСА,
СОСТОЯВШЕГОСЯ 10 ИЮНЯ 2022 Г. В Г. ПЕНЗА

ПЕНЗА
МЦНС «НАУКА И ПРОСВЕЩЕНИЕ»
2022

УДК 001.1
ББК 60
Л876

Ответственный редактор:
Гуляев Герман Юрьевич, кандидат экономических наук

Л876
ЛУЧШАЯ НАУЧНАЯ СТАТЬЯ 2022: сборник статей XLIX Международного научно-исследовательского конкурса. — Пенза: МЦНС «Наука и Просвещение». — 2022. — 156 с.

ISBN 978-5-00173-374-4

Настоящий сборник составлен по материалам XLIX Международного научно-исследовательского конкурса «**ЛУЧШАЯ НАУЧНАЯ СТАТЬЯ 2022**», состоявшегося 10 июня 2022 г. в г. Пенза. В сборнике научных трудов рассматриваются современные проблемы науки и практики применения результатов научных исследований.

Сборник предназначен для научных работников, преподавателей, аспирантов, магистрантов, студентов с целью использования в научной работе и учебной деятельности.

Ответственность за аутентичность и точность цитат, имен, названий и иных сведений, а также за соблюдение законодательства об интеллектуальной собственности несут авторы публикуемых материалов.

Полные тексты статей в открытом доступе размещены в Научной электронной библиотеке Elibrary.ru в соответствии с Договором № 1096–04/2016К от 26.04.2016 г.

УДК 001.1
ББК 60

Наука и Просвещение» (ИП Гуляев Г. Ю.), 2022
© Коллектив авторов, 2022

ISBN 978-5-00173-374-4

Ответственный редактор:
Гуляев Герман Юрьевич – кандидат экономических наук

Состав редакционной коллегии и организационного комитета:

Агаркова Любовь Васильевна –
доктор экономических наук, профессор
Ананченко Игорь Викторович –
кандидат технических наук, доцент
Антипов Александр Геннадьевич –
доктор филологических наук, профессор
Бабанова Юлия Владимировна –
доктор экономических наук, доцент
Багамаев Багам Манапович –
доктор ветеринарных наук, профессор
Баженова Ольга Прокопьевна –
доктор биологических наук, профессор
Боярский Леонид Александрович –
доктор физико-математических наук
Бузни Артемий Николаевич –
доктор экономических наук, профессор
Буров Александр Эдуардович –
доктор педагогических наук, доцент
Васильев Сергей Иванович –
кандидат технических наук, профессор
Власова Анна Владимировна –
доктор исторических наук, доцент
Гетманская Елена Валентиновна –
доктор педагогических наук, профессор
Грицай Людмила Александровна –
кандидат педагогических наук, доцент
Давлетшин Рашит Ахметович –
доктор медицинских наук, профессор
Иванова Ирина Викторовна –
кандидат психологических наук
Иглин Алексей Владимирович –
кандидат юридических наук, доцент
Ильин Сергей Юрьевич –
кандидат экономических наук, доцент
Искандарова Гульнара Рифовна –
доктор филологических наук, доцент
Казданян Сусанна Шалвовна –
кандидат психологических наук, доцент
Качалова Людмила Павловна –
доктор педагогических наук, профессор
Кожалиева Чинара Бакаевна –
кандидат психологических наук
Колесников Геннадий Николаевич –
доктор технических наук, профессор
Корнев Вячеслав Вячеславович –
доктор философских наук, профессор
Кремнева Татьяна Леонидовна –
доктор педагогических наук, профессор
Крылова Мария Николаевна –
кандидат филологических наук, профессор
Кунц Елена Владимировна –
доктор юридических наук, профессор
Курленя Михаил Владимирович –
доктор технических наук, профессор
Малкоч Виталий Анатольевич –
доктор искусствоведческих наук
Малова Ирина Викторовна –
кандидат экономических наук, доцент
Месеняшина Людмила Александровна –
доктор педагогических наук, профессор
Некрасов Станислав Николаевич –
доктор философских наук, профессор
Непомнящий Олег Владимирович –
кандидат технических наук, доцент
Оробец Владимир Александрович –
доктор ветеринарных наук, профессор
Попова Ирина Витальевна –
доктор экономических наук, доцент
Пырков Вячеслав Евгеньевич –
кандидат педагогических наук, доцент
Рукавишников Виктор Степанович –
доктор медицинских наук, профессор
Семенова Лидия Эдуардовна –
доктор психологических наук, доцент
Удут Владимир Васильевич –
доктор медицинских наук, профессор
Фионова Людмила Римовна –
доктор технических наук, профессор
Чистов Владимир Владимирович –
кандидат психологических наук, доцент
Швец Ирина Михайловна –
доктор педагогических наук, профессор
Юрова Ксения Игоревна –
кандидат исторических наук

СОДЕРЖАНИЕ

ТЕХНИЧЕСКИЕ НАУКИ 7

ОПРЕДЕЛЕНИЕ СВОЙСТВ И СОСТАВА НЕФТИ, ГАЗА И КОНДЕНСАТА ДЛЯ ОДНОВРЕМЕННО РАЗДЕЛЬНОЙ РАЗРАБОТКИ МЕСТОРОЖДЕНИЯ
ДЕРЯЕВ АННАГУЛЫ РЕДЖЕПОВИЧ 8

ОСОБЕННОСТИ ДИЗАЙН-ПРОЕКТИРОВАНИЯ ТОНКОСТЕННЫХ ДЕТАЛЕЙ АВТОМОБИЛЕЙ С ИСПОЛЬЗОВАНИЕМ КОМПЬЮТЕРНЫХ ТЕХНОЛОГИЙ
МАТВЕЕВА ОКСАНА ГЕННАДЬЕВНА 14

НАЧАЛЬНЫЙ ЭТАП СТАНОВЛЕНИЯ КАТАЛИЗАТОРНОГО ПРОИЗВОДСТВА В Г. ГРОЗНОМ
АХМАДОВА ХАВА ХАМИДОВНА, МАДАЕВА АНУДЗАУРБЕКОВНА 18

СОВРЕМЕННЫЕ ТЕХНОЛОГИИ, ПРИМЕНЯЕМЫЕ В ШУМОИЗОЛЯЦИИ И В ЗВУКОВОЙ ВИБРАЦИИ НА СУДАХ
ВОЛКОВ ВЛАДИСЛАВ СЕРГЕЕВИЧ 21

СЕЛЬСКОХОЗЯЙСТВЕННЫЕ НАУКИ 26

ХАРАКТЕРИСТИКА ЕСТЕСТВЕННОГО ЛЕСОВОЗОБНОВЛЕНИЯ В УСЛОВИЯХ ЕВРОПЕЙСКОГО СЕВЕРА РОССИИ
ЖЕЛЕЗНИКОВА НАТАЛЬЯ НИКОЛАЕВНА, НИКУЛИН СЕРГЕЙ ВЛАДИМИРОВИЧ, КАЙЧЕВА ТАТЬЯНА АНДРЕЕВНА 27

ИСТОРИЧЕСКИЕ НАУКИ 30

ПОЛКИ НОВОГО (ИНОЗЕМНОГО) СТРОЯ: СТАНОВЛЕНИЕ И РАЗВИТИЕ
АПУРИНА АНАСТАСИЯ ДМИТРИЕВНА 31

ЛЕНД-ЛИЗ И ЕГО РОЛЬ В ПОБЕДЕ СССР В ВЕЛИКОЙ ОТЕЧЕСТВЕННОЙ ВОЙНЕ
СОЛНЦЕВ МАРК ЮРЬЕВИЧ 36

РУССКО-ШВЕДСКИЕ ВОЙНЫ XIII-XVIII ВВ.
ГЛОТОВА ДАРЬЯ ИВАНОВНА 40

РУССКО-ШВЕДСКИЕ ВОЙНЫ XIII-XVIII ВВ.: ПРИЧИНЫ И ПОСЛЕДСТВИЯ
ТЛЯВЛИНА РЕНАТА ВАДИМОВНА 45

ВОЕННЫЕ РЕФОРМЫ В РОССИИ ВО ВТОРОЙ ПОЛОВИНЕ XIX В.
ШАПОВАЛОВА МАРИНА МИХАЙЛОВНА 49

РУССКИЕ КНЯЖЕСТВА В БОРЬБЕ ПРОТИВ МОНГОЛЬСКИХ ЗАВОЕВАТЕЛЕЙ
БОБЫЛЕВА ДАНА ДМИТРИЕВНА 54

РОЛЬ КАЗАЧЕСТВА В ОСВОЕНИИ СИБИРИ И ДАЛЬНЕГО ВОСТОКА
ФЕДИНА АНГЕЛИНА АЛЕКСЕЕВНА 58

ЗАГРАНИЧНЫЕ ПОХОДЫ РУССКОЙ АРМИИ 1813-14 ГГ.
РОМАНОВ АЛЕКСЕЙ ДЕНИСОВИЧ 62

ЭКОНОМИЧЕСКИЕ НАУКИ 65

ЦИФРОВАЯ ТРАНСФОРМАЦИЯ РЕГИОНОВ. ОЦЕНКА УРОВНЯ ЦИФРОВИЗАЦИИ БЕЛГОРОДСКОЙ ОБЛАСТИ
КОНЬШИНА ЛИЛИЯ АЛЕКСЕЕВНА, ЩИТОВА ДИАНА АНДРЕЕВНА 66

МЕТОДИЧЕСКИЕ ОСНОВЫ И ПРИНЦИПЫ АНАЛИЗА ФИНАНСОВЫХ РЕЗУЛЬТАТОВ
РОМАНОВА СВЕТЛАНА ВАЛЕНТИНОВНА, МАРЬЯНОВА СВЕТЛАНА АЛЕКСАНДРОВНА, КУШНИР ЕКАТЕРИНА ОЛЕГОВНА 72

ПУТИ СОВЕРШЕНСТВОВАНИЯ МЕТОДОВ ОЦЕНКИ ФИНАНСОВОГО СОСТОЯНИЯ ПРЕДПРИЯТИЙ
ШОДИКУЛОВ ПАРВИЗ САНАТОВИЧ 76

ФИЛОСОФСКИЕ НАУКИ 79

ВЗГЛЯД НА АБСОЛЮТНУЮ ИДЕЮ И ТЕОРИЮ ОТРАЖЕНИЯ С ПОЗИЦИИ ПРАВОСЛАВНОГО МИРОВОЗЗРЕНИЯ
БАДЬЯНОВ АЛЕКСАНДР БОРИСОВИЧ 80

ФИЛОЛОГИЧЕСКИЕ НАУКИ 86

СОВРЕМЕННОЕ СОСТОЯНИЕ АНГЛИЙСКОЙ ЛЕКСИКОГРАФИИ
СИРАЗЕТДИНОВ АМИР ИЛЬДАРОВИЧ 87

ЮРИДИЧЕСКИЕ НАУКИ 90

К ВОПРОСУ О ПРАВОВОМ РЕГУЛИРОВАНИИ ОХРАНЫ ИЗОБРАЖЕНИЯ ГРАЖДАНИНА
ЦВЕТКОВ ДМИТРИЙ ГЕННАДЬЕВИЧ 91

ПРАВОНАРУШЕНИЕ. ЕГО ВИДЫ, ПРИЗНАКИ. МЕТОДЫ БОРЬБЫ С ПРАВОНАРУШЕНИЯМИ
ХАКИМОВА ПОЛИНА ВЯЧЕСЛАВОВНА 96

ПРАВО НА ЖИЗНЬ: МЕЖДУНАРОДНО-ПРАВОВЫЕ СТАНДАРТЫ И КОНСТИТУЦИОННО-ПРАВОВЫЕ АСПЕКТЫ
САДЫКИ ГАЛИБ МУХАМЕД-АРИФОВИЧ 100

ПЕДАГОГИЧЕСКИЕ НАУКИ 103

КОМПЛЕКС МЕТОДИЧЕСКИХ РЕКОМЕНДАЦИЙ ПО ФОРМИРОВАНИЮ ПОЗНАВАТЕЛЬНОЙ АКТИВНОСТИ ОБУЧАЮЩИХСЯ НА ДИСТАНЦИОННОМ УРОКЕ ИНФОРМАТИКИ В 5-6 КЛАССАХ И РЕЗУЛЬТАТЫ ЕГО АПРОБАЦИИ
ДОРОШИНА ВИОЛЕТТА ВЛАДИМИРОВНА 104

СОВРЕМЕННАЯ ИНТЕРАКТИВНАЯ ТЕХНОЛОГИЯ – ОБРАЗОВАТЕЛЬНЫЙ КВЕСТ – ПРИ ПОДГОТОВКЕ СПЕЦИАЛИСТОВ НА ДИСЦИПЛИНЕ «ФИЗИКА»
ПРОКОФЬЕВА ОЛЬГА ЮРЬЕВНА, ШАРКЕВИЧ НИНА ВЯЧЕСЛАВОВНА, ПРОКОФЬЕВА ЕЛЕНА ВАСИЛЬЕВНА 110

РОЛЬ СЕМЬИ В ФОРМИРОВАНИИ У ДЕТЕЙ 7-9 ЛЕТ ПОЗИТИВНОГО ОБРАЗА РОДНОГО КРАЯ
БОЛГАРЧУК ЕЛИЗАВЕТА ИГОРЕВНА 114

ЭФФЕКТИВНОСТЬ ИСПОЛЬЗОВАНИЯ ВОЗМОЖНОСТЕЙ ИНФОРМАЦИОННЫХ ТЕХНОЛОГИЙ В СОВРЕМЕННОЙ ПЕДАГОГИКЕ
САРСЕНБАЕВ ТЕМУР ТЕНЕЛБАЕВИЧ, МАМБЕТКАРИМОВ РАШИД РУСТЕМОВИЧ 117

МЕДИЦИНСКИЕ НАУКИ 120

ПРИМЕНЕНИЕ МОДИФИЦИРОВАННОЙ ЛЕСТНИЧНОЙ ЛАМИНЭКТОМИИ ПРИ УДАЛЕНИИ ОПУХОЛИ СПИННОГО МОЗГА
ХОЛМУРОДОВА ХУЛКАР ХОЛИЁРОВНА, ГАНИЕВА АЗИЗА БУРХОНБОЙ КИЗИ,
ХОЛМУРОДОВ ОДИЛБЕК ХОЛИЁРОВИЧ 121

СИНДРОМ МАЛЫХ ПРИЗНАКОВ У ПАЦИЕНТА С ФУЛЬМИНАНТНЫМ ТЕЧЕНИЕМ РАКА ЖЕЛУДКА (КЛИНИЧЕСКИЙ СЛУЧАЙ)
БЕЛЯЕВА ЮЛИЯ НИКОЛАЕВНА, БУЛАНОВА НАТАЛЬЯ МИХАЙЛОВНА,
ТУКАЕВА ИЛЬМИРА БАУРЖАНОВНА 129

РАСПРОСТРАНЕННОСТЬ ГЕПАТИТОВ В АРХАНГЕЛЬСКОЙ ОБЛАСТИ И СПОСОБЫ ИХ ПРОФИЛАКТИКИ
ЧЕБЫКИН МАКСИМ АЛЕКСАНДРОВИЧ, МОЧУЛЬСКИЙ ЯН СЕРГЕЕВИЧ 133

ВЕТЕРИНАРНЫЕ НАУКИ 137

ОСОБЕННОСТИ ЭНДОПАРАЗИТАРНЫХ ИНВАЗИЙ У СОБАК
ЛОБАНОВА НАТАЛИЯ ЛЕОНИДОВНА, БЛИНОВ ЗАХАР МИХАЙЛОВИЧ,
КИПРИЯНОВ АЛЕКСАНДР АНДРЕЕВИЧ 138

ВОЗДЕЙСТВИЕ ФЕРМЕНТОВ ЖЕЛЧИ НА ОНКОСФЕРЫ ЦЕСТОД
АНДРЕЯНОВ ОЛЕГ НИКОЛАЕВИЧ 141

ПСИХОЛОГИЧЕСКИЕ НАУКИ 146

ИССЛЕДОВАНИЕ ВЗАИМОСВЯЗИ УРОВНЯ ДЕПРЕССИИ И ЧУВСТВА ЮМОРА У СТАРШИХ ШКОЛЬНИКОВ
ШИНДИНА АНАСТАСИЯ РОМАНОВНА 147

ТЕХНОЛОГИИ РАЗВИТИЯ ПСИХИЧЕСКИХ ПРОЦЕССОВ ДЕТЕЙ В ВОЗРАСТЕ ОТ 3 ДО 7 ЛЕТ
КОРЕНЮГИНА ЕКАТЕРИНА ВЛАДИМИРОВНА 152

ТЕХНИЧЕСКИЕ НАУКИ

УДК 520

ОПРЕДЕЛЕНИЕ СВОЙСТВ И СОСТАВА НЕФТИ, ГАЗА И КОНДЕНСАТА ДЛЯ ОДНОВРЕМЕННО РАЗДЕЛЬНОЙ РАЗРАБОТКИ МЕСТОРОЖДЕНИЯ

ДЕРЯЕВ АННАГУЛЫ РЕДЖЕПОВИЧ
кандидат технических наук, старший научный сотрудник,
Научно-исследовательский институт природного газа ГК «Туркменгаз»,
г. Ашгабат, Туркменистан

Аннотация: В статье рассматривается вопрос выделения групп продуктивных пластов для разработки многопластовых месторождений методом одновременной раздельной эксплуатации, определению одного из основных параметров геолого-промысловых факторов, а именно свойства и состава нефти, газа и конденсата. Определение их параметров при разработке многопластовых месторождений играет важную роль для успешного осуществление метода одновременной раздельной эксплуатации.
Ключевые слова: метан, углекислый газ, плиоценовые отложения, гомолог, асфальтен, смола, апшерон, акчагил.

Объединение продуктивных пластов в эксплуатационные объекты приводит к значительному сокращению объема и сроков разбуривания месторождения, экономии материальных ресурсов за обустройство промыслов. В то же время при совместной эксплуатации, как правило, ухудшаются условия разработки каждого отдельного пласта, затрудняется проведение контроля регулирования процесса эксплуатации [1].

В этих случаях применяется метод одновременной раздельной эксплуатации, посредством которого осуществляется дифференцированное воздействие на пласты, разрабатываемые совместно одной сеткой скважин.

Одновременная раздельная эксплуатация является средством, позволяющим при экономичной совместной эксплуатации обеспечить оптимальные условия выработки запасов нефти каждого пласта и повысить тем самым экономическую эффективность их разработки.

Для эксплуатации пластов при наличии в нефти песка, парафина и др, при разработке многопластовых месторождений и месторождений в труднодоступной, заболоченной местности, следует предусматривать для одновременной раздельной эксплуатации пластов применение специальных конструкций скважин и способы разобщения пластов.

Неоднородность параметров пластовых жидкостей (нефти, конденсата) и газа при разработке многопластовых месторождений играет важную роль для успешного осуществление метода одновременной раздельной эксплуатации [2, 3].

Из-за отсутствия фактических данных в таблице 1 для месторождения Корпедже приведены расчетные значения подсчетных параметров пластовых нефтей горизонтов (блоков).

На рис.1-3 приведены усредненные графики изменения основных параметров нефтей от давления на месторождении Корпедже.

Свободные газы содержат 95,6-97,8% метана, до 2,5% его гомологов, до 0,30% углекислого газа, от следов до 1% азота. Растворенные в нефти газы содержат 95,8-97,4% метана, до 3% его гомологов, до 0,3% углекислого газа, до 1% азота, т.е. существенных различий в составе свободных и растворенных газов не отмечается. Существенной особенностью газов месторождения, как и всех газов плиоце-

новых отложений Западно-Туркменской впадины, является отсутствие в них сероводорода (Таблица 2).

По групповому углеводородному составу относятся к метаново- нафтеновому геохимическому типу (Н:М 0,88-0,91), содержат 14,0-15,1% ароматических, 40,1-40,9%) нафтеновых, 44,2-45,7% метановых УВ (табл. 3 и 4). По средним данным плотность последних составляет 0,905, температура застывания +32°С, вязкость при 50°С 28-32 сП, до 300°С выкипают на 17-18%, содержат 4,2% асфальтенов, 17% смол, 25% парафина, 0,26% серы.

Таблица 1

Расчетные значения подсчетных параметров

Гори-зонт	Блок	Глубина залежей, м	Давление насыщения, кгс/с м^2	Количество растворен-ного газа, м^3/м^3	Объемный коэффициент нефти, b	Динами-ческая вяз-кость нефти, сП
НК-7а	1а	2965	256,0	89,6	1,281	3,103
НК-7б	I	3146	257,8	90,2	1,283	3,084
НК-7б	1+1а	3060	257,0	90,0	1,282	3,092
НК-7б	II	3039	256,6	89,8	1,282	3,560
НК-7б	III	3070	257,0	90,0	1,282	3,092
НК-7г	1+1а	3548	262,0	91,6	1,287	3,040
	II	3208	258,0	90,3	1,283	3,082
	III	3675	264,0	92,2	1,289	3,020
НК-7д	II	3243	259,0	90,6	1,284	3,071

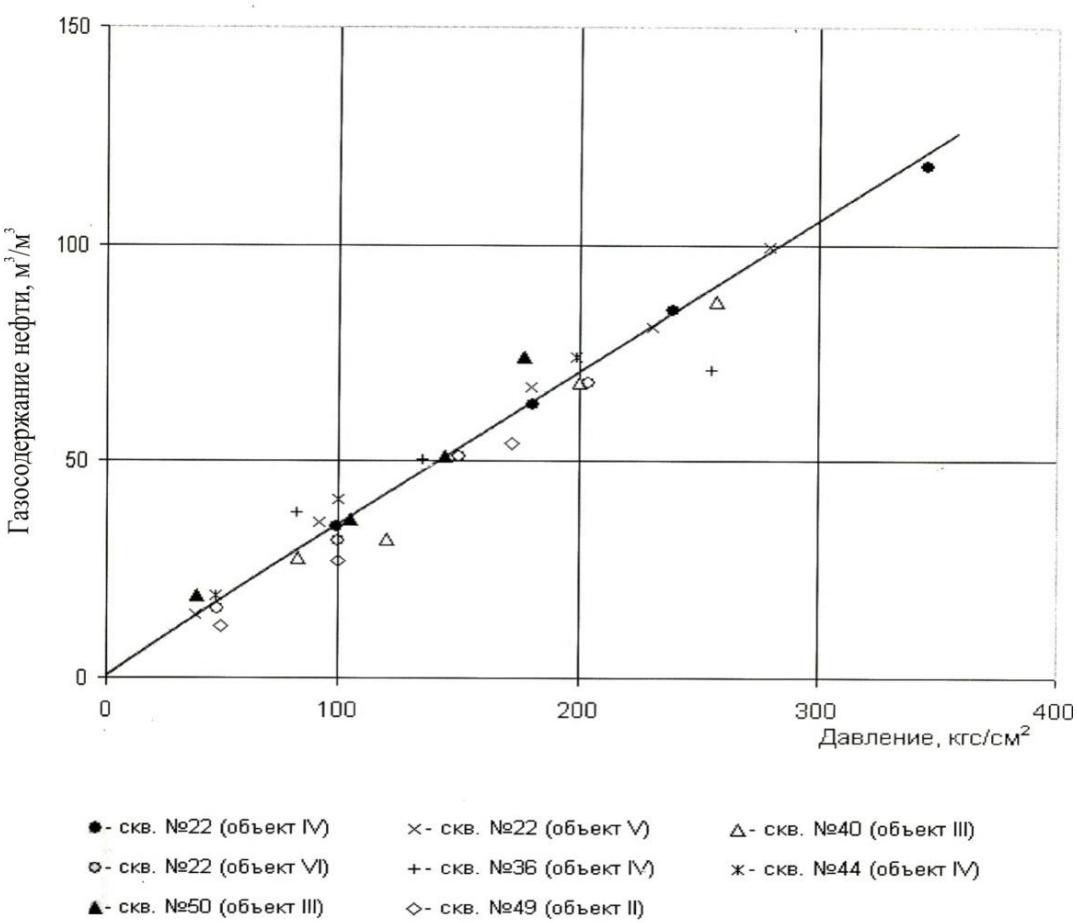

Рис. 1. Зависимость количества растворенного газа от давления

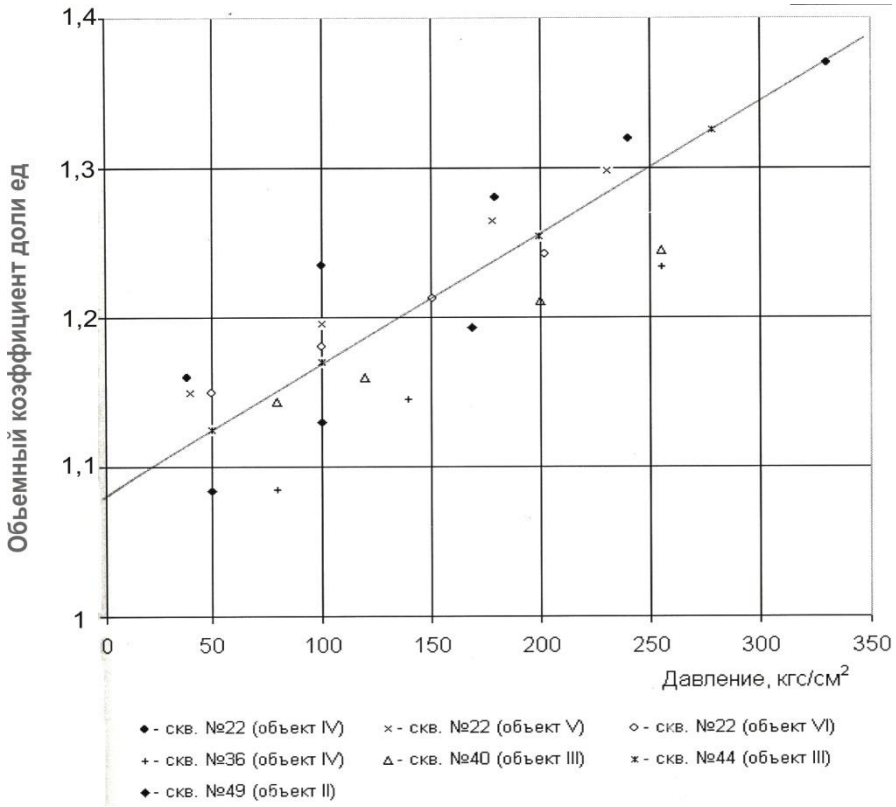

Рис. 2. Зависимость объемного коэффициента нефти от давления

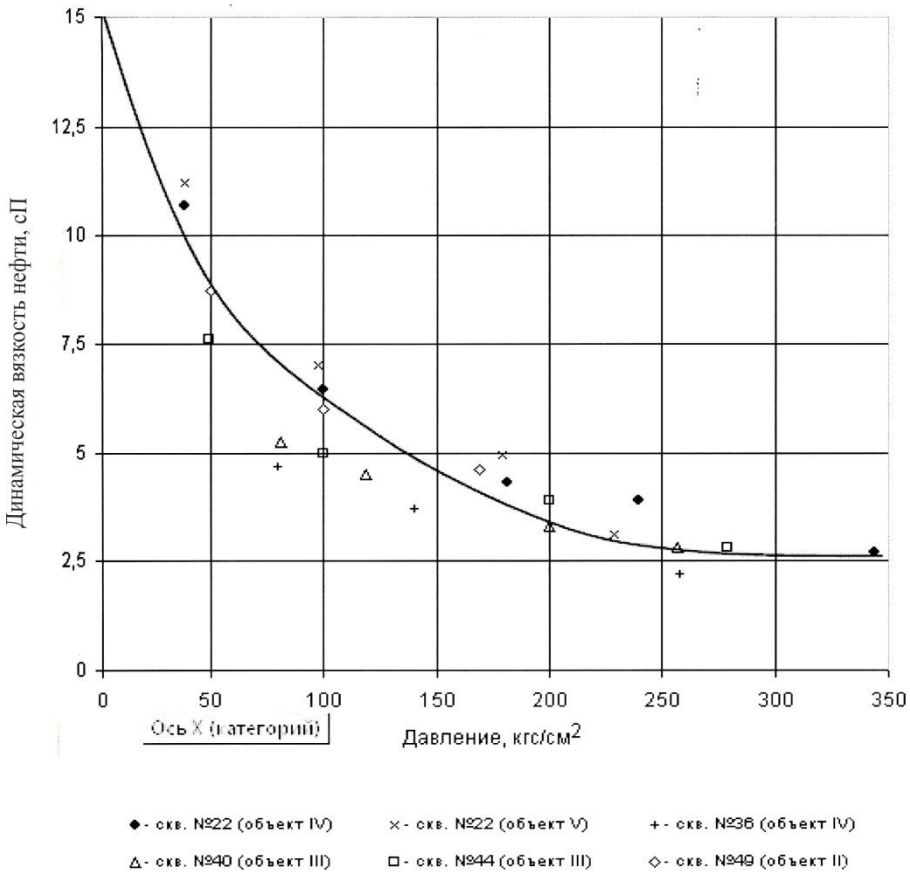

Рис. 3. Зависимость динамической вязкости нефти от давления

Нефти имеют плотность 0,899-0,907, застывают от +30 до +35°С, при 0°С не текут, вязкость при 50°С 37,7-53,8 сП, содержат 3,2-4,6% асфальтенов, 14,7-19,7% смол, 21,7-28,1% парафина, 0,26-0,30% серы. Начало кипения 109-134°С, до 300°С выкипают на 14-19%.

Таблица 2

Состав газов

Горизонт	Глубина, км	Содержание, % объемн.									
		$C0_2$	Азот	CH_4	C_2H_6	C_3H_8	C_4H_{10}		C_5H_{12}		C_6
							изо-	норм	изо-	норм	
Свободные газы											
VIIIб	1,7	0,2	1,43	95,62	1,56	0,68	0,16	0,22	0,07	0,05	0,01
VIIIв	1,8	0,2	0,14	97,24	1,47	0,62	0,1	0,14	0,05	0,04	нет
IXв	2,1	0,2	0,26	97,48	1,19	0,49	0,09	0,17	0,07	0,05	нет
IXд	2,3	0,3	0,56	97,41	1,16	0,47	0,08	0,05	0,07	0,06	0,01
НК-1	2,4-2,5	0,05	1	97,03	1,16	0,41	0,08	0,15	0,06	0,05	0,01
НК-2	2,4-2,5	0,07	0,55	97,44	1,11	0,41	0,09	0,15	0,07	0,06	0,04
НК -4	2,6	0,02	0,22	97,4	1,16	0,55	0,13	0,26	0,11	0,1	0,05
НК -5	2,6-2,8	0,09	0,13	97,58	1,1	0,5	0,11	0,25	0,09	0,1	0,05
НК -6	2,8	0,2	0,11	97,72	1,21	0,44	0,09	0,13	0,05	0,05	0,05
НК-7а	2,6-2,9	0,16	0,22	96,66	1,1	0,45	0,09	0,18	0,06	0,06	0,01
НК -7б	2,8-3,0	0,1	0,22	97,71	1,09	0,48	0,1	0,19	0,05	0,05	0,01
НК -7г	3,0-3,6	0,14	0,35	97,18	1,14	0,52	0,13	0,25	0,12	0,1	0,07
НК -7д	2,9-3,3	0,2	0,28	96,95	1,37	0,55	0,14	0,26	0,12	0,1	0,03
НК -8	3,1-3,9	0,17	0,7	97,37	1,07	0,4	0,08	0,11	0,05	0,04	0,01
НК -9	3,7-4,0	0,2	0,57	96,92	1,41	0,47	0,11	0,17	0,1	0,05	нет
Растворенные газы											
НК -7а	2,9-3,0	0,2	0,51	96,96	1,09	0,51	0,11	0,24	0,16	0,15	0,07
НК -7б	3,0-3,2	0,1	0,36	96,97	1,56	0,69	0,14	0,25	0,07	0,06	0,01
НК -7в	3,2	0,2	0,8	97,29	0,88	0,48	0,08	0,16	0,05	0,05	0,01
НК -7г	3,2-3,7	0,08	0,51	96,32	1,75	0,74	0,16	0,27	0,09	0,07	0,01
НК -7д	3,2	0,05	0,05	95,76	2,02	1,1	0,26	0,45	0,16	0,12	0,03
НК -8	3,7	0,2	0,98	97,38	1,09	0,25	0,05	нет	нет	нет	нет
НК -9	4,2	0,3	0,96	96,56	1,24	0,46	0,1	0,18	0,1	0,1	нет

Таблица 3

Состав и свойства нефтей и конденсатов

Горизонт	Глубина, км	d^{20}_{4}	Температура застывания, °С	Вязкость,сП		Содержание, % вес			
				20°С	50°С	Асфальтенов	Смол	Парафина	Серы
Нефти									
НК-7а	2,9-3,0	0,9019	+32	не текучий	53,8	4,10	18,9	21,7	0,30
НК-7б	3,0-3,2	0,9011	+34	не текучий	50,3	4,51	19,7	22,1	0,29
НК-7в	3,2	0,9014	+34	не текучий	47,1	3,20	14,7	28,1	0,28
НК-7г	3,2-3,7	0,9068	+34	Не текучий	52,4	4,25	17,7	25,5	0,29
НК-7д	3,2	0,9000	+30	не текучий	37,7	3,75	17,1	23,5	0,26
НК-9	4,2	0,8992	+35	не текучий	41,2	4,60	18,9	22,4	0,30

Горизонт	Глубина, км	d^{20}_{4}	Температура застывания, °С	Вязкость,сП		Содержание, % вес			
				20°С	50°С	Асфальтенов	Смол	Парафина	Серы
Конденсаты									
VIII	1,7-1,8	0,7551	-20	0,8	-	нет	нет	нет	0,08
IX	2,1-2,3	0,7659	-20	1,1	-	нет	нет	0,6	0,07
НК-1	2,4-2,5	0,7692	-20	1,4	-	нет	нет	1,1	0,08
НК-2	2,4-2,5	0,7671	-20	1,2	-	нет	нет	2,3	0,07
НК-4	2,6	0,7812	-19	1,9	-	нет	нет	2,3	0,09
НК-5	2,4-2,8	0,7708	-20	1,3	-	нет	нет	2,2	0,10
НК-6	2,8	0,7876	-18	1,6	-	нет	0,1	2,7	0,11
НК-7а	2,6-2,9	0,7752	-19	1,5	-	нет	0,6	3,4	0,14
НК-7б	2,8-3,0	0,7782	-18	1,8	-	нет	0,6	2,8	0,12
НК-7в	2,9-3,4	0,7788	-19	1,7	-	нет	0,5	3,3	0,09
НК-7г	3,0-3,6	0,7801	-19	1,4	-	нет	0,9	4,3	0,08
НК-7д	2,9-3,3	0,7810	-16	1,5	-	нет	1,0	4,4	0,07
НК-8	3,1-3,9	0,7829	-9	1,9	-	нет	1,3	5,1	0,11
НК-9	3,7-4,0	0,8045	-5	2,5	-	нет	2,7	6,3	0,12

Таблица 4

Групповой углеводородный состав нефтей и конденсатов

Горизонт	Глубина, км	d^{20}_{4}	Выкипает, % до температуры, °С						Групповой состав фракции НК-			
			НК	100	150	200	250	300	Аром.	Нафт (Н)	Мет (М)	Н:М
Нефть												
НК-7а	2,9-3,0	0,9019	131	-	0,6	3,0	5.5	14,0	13,4	40,7	45,4	0,88
НК-7б	3,0-3,2	0,9011	118	-	1,2	3,7	6,9	14,4	14,2	40,9	44,9	0,91
НК-7в	3,2	0,9014	110	-	2,9	6,0	10,4	17,2	15,1	40,7	44,2	0,91
НК-7г	3,2-3,7	0,9068	134	-	2.0	4,0	7,9	14,4	14,0	40,4	45,6	0,89
НК-7д	3,2	0,900	109	-	1,5	5,2	9,9	19,1	14,2	40,1	45,7	0,88
НК-9	4,2	0,8992	111	-	4,0	6,9	10,5	18,4	14,4	40,9	44,7	0,91
Конденсаты												
VIII	1,7-1,8	0,7551	44	18,8	49,7	71,9	82,0	93,5	7,3	41,8	50,9	0,82
IX	2,1-2,3	0,7659	51	13,6	39,9	59,3	76,9	91,3	8,4	38,8	52,8	0,73
НК-1	2,4-2,5	0,7692	45	22,7	39,0	56,7	73,3	89,3	7,3	40,3	52,4	0,91
НК-2	2,4-2,5	0,7671	46	14,8	39,5	57,3	73,8	88,8	7.0	45,5	47,5	0,96
НК-4	2,6	0,7812	54	10,2	29.4	44,8	59,0	77,6	8,0	41,9	50,1	0,84
НК-5	2,4-2,8	0,7708	51	11,5	31,0	53,5	69,4	86,1	6,9	42,5	50;6	0,84
НК-6	2,8	0,7876	67	9,8	28,7	47,6	65,4	82,0	6,0	42,2	51,8	0,81
НК-7а	2,6-2,9	0,7752	47	14,9	35,7	51,8	68,3	84,0	8,7	38,8	52,5	0,74
НК-7б	2,8-3,0	0,7782	54	113	33,2	50,1	66,5	82,6	8,8	42,6	48,6	0,88
НК-7в	2,9-3,4	0,7788	55	10,0	31,6	50,0	66,7	80,9	7,4	42,9	49,7	0,86
НК-7г	3,0-3,6	0,7801	47	11,7	30,9	46,8	61,2	77,0	7,6	41,1	51,3	0,80
НК-7д	2,9-3,3	0,7810	49	11,8	31,8	46,8	62,3	77,8	7,6	38,8	53,6	0,72
НК-8	3,1-3,9	0,7829	54	9,7	30,2	45,8	60,7	76,9	6,5	44,9	48,6	0,92
НК-9	3,7-4,0	0,8045	78	3,4	19,0	33,9	47,0	64,5	3,1	45,5	51,4	0,88

По средним данным плотность последних составляет 0,905, температура застывания +32°С, вязкость при 50°С 28-32 сП, до 300°С выкипают на 17-18%, содержат 4,2% асфальтенов, 17% смол, 25% парафина, 0,26% серы.

По групповому составу, в основном, относятся к метаново- нафтеновому геохимическому типу (Н:М до 1,1), содержат 14-15% ароматических, 43-44% нафтеновых, 40-41% метановых УВ.

Плотность конденсатов изменяется в пределах 0,755-0,783, т.е. от средних до тяжелых. В горизонтах VIII - НК-5, на глубинах 1,7-2,8 км, в конденсатах не содержатся асфальтены и смолы, количество парафина постепенно увеличивается от следов до 2,3%.

С увеличением глубины залегания в конденсатах также отсутствуют асфальтены, а количество смол и парафина увеличивается до 1,3% и 5,1%, соответственно. Температура застывания постепенно изменяется от -20 до - 16°С. Ниже глубины 3,5-3,7 км в пластовых условиях вместо конденсатов появляются нефтеконденсатные смеси (НКС) с плотностью в поверхностных условиях от 0,790 до 0,830. Температура застывания доходит до -9°С, в групповом углеводородном составе существенных различий не отмечается. Все конденсаты относятся к метаново-нафтеновому геохимическому типу (Н:М 0,72-0,96), содержат 3,1-8,8% ароматических, 38,8-45,4% нафтеновых, 47,5- Р,6% метановых УВ.

По сравнению с нефтями в легкокипящих фракциях содержится меньше ароматических УВ [4].

В разрезе выделены три гидрохимических комплекса.

Верхний комплекс (апшерон, акчагыл и верхний красноцвет) содержит крепкие рассолы низкосульфатных хлоркальциевых вод с минерализацией 170-235 г/л.

Средний комплекс (горизонты НК-1-НК-6) содержит слабоминерализованные хлоркальциевые и сульфатнонатриевые воды.

Нижний комплекс (горизонты НК-7а-НК-9) характеризуется распространением крепких рассолов хлоркальциевого типа с повышенным содержанием гидро-карбонат-иона (115-130 г/л).

Список источников

1. Дияшев Р.Н., Лисин А.С., Мусин М.М. и др. Выделение эксплуатационных объектов на многопластовых месторождениях // Нефтяное хозяйство. -1982. -№1.- С. 27-29.

2. Каналин В.Г., Дементьев Л.Ф. Методика и практика выделения эксплуатационных объектов на многопластовых нефтяных месторождениях. - М.: Недра, 1982.-224 с.

3. Максутов Р.А., Доброскок Б.Е., Зайцев Ю.В. Одновременная раздельная эксплуатация нефтяных месторождений. - М.: Недра, 1974.

4. Саттаров М.М., Сатгаров Д.М. Выбор системы разработки многопластовых месторождений // Обз. инф., серия «Нефтепромысловое дело». - М., 1983. - Вып. 10 (59).-45 с.

УДК 629.331.1

ОСОБЕННОСТИ ДИЗАЙН-ПРОЕКТИРОВАНИЯ ТОНКОСТЕННЫХ ДЕТАЛЕЙ АВТОМОБИЛЕЙ С ИСПОЛЬЗОВАНИЕМ КОМПЬЮТЕРНЫХ ТЕХНОЛОГИЙ

МАТВЕЕВА ОКСАНА ГЕННАДЬЕВНА
студент (магистратура), направление обучения «Дизайн»
ФГБОУ ВО «Удмуртский государственный университет»

Научный руководитель: Зыков Сергей Николаевич
к.т.н., доцент, профессор кафедры дизайна
ФГБОУ ВО «Удмуртский государственный университет»

Аннотация: В данной статье описывается процесс дизайн-проектирования тонкостенных автомобильных деталей с использованием современных компьютерных технологий. При этом рассматривается процедура действий при реверсивном инжиниринге, приводящая к решению задач проектирования: от этапа формирования цифрового облака точек сканированных поверхностей до трехмерного электронного моделирования с использованием специализированных программных средств.
Ключевые слова: промышленный дизайн, тонкостенные автомобильные элементы, реверсивный инжиниринг, облака точек, электронные геометрические модели.

FEATURES OF DESIGN-DESIGN OF THIN-WALL CAR PARTS USING COMPUTER TECHNOLOGIES

Matveeva Oksana Gennadievna

Scientific adviser: Zykov Sergey Nikolaevich

Abstract: This article describes the design process of thin-walled automotive parts using modern computer technology. At the same time, the procedure of actions in reverse engineering is considered, leading to the solution of design problems: from the stage of forming a digital cloud of points of scanned surfaces to three-dimensional electronic modeling using specialized software.
Key words: industrial design, thin-walled automotive elements, reverse engineering, point clouds, electronic geometric models.

Проектирование автомобилей и их комплектующих является особым видом инженерного искусства. Для правильного проектирования недостаточно знания одной лишь теории. Необходимо знакомство с существующими конструкциями и умение в них критически разбираться; знание методов изготовления деталей; знание условий работы проектируемого узла; умение конкретно воплощать свои идеи в виде конструктивного чертежа [1-4]. Умственное представление всего проектируемого должно предшествовать чертежу так же, как мысль должна предшествовать слову. Ясно, что для проектирования тонкостенных деталей конструкции необходим некоторый практический навык, а особые навыки использования цифровых математических моделей, бесспорно, являются актуальными на современ-

ном этапе развития дизайна и инженерного искусства.

Как зарубежные, так и отечественные производители активно используют цифровые технологии проектирования с использованием САПР, которая включает в себя сертифицированные CAD, CAM, CAE программные пакеты, позволяющие в короткие сроки и, с высокой степенью точности, спроектировать (построить геометрию), провести расчёт и анализ задач, разрабатываемого изделия, а с помощью CAM пакетов получить готовый прототип изделия.

Рассмотрим процесс работы дизайнера на примере колесного колпака автомобиля (рис. 1) с использованием метода реверсивного инжиниринга на основе оцифровки поверхностного облака точек. При этом стоит отметить, что полученное сканированием облако точек объекта исследования (макета) эффективно обрабатывается в программе PolyWorks (рис. 1), а также транслируется для дальнейшей модификации в систему Siemens NX, удовлетворяющий требованиям постановки задачи (рис. 2).

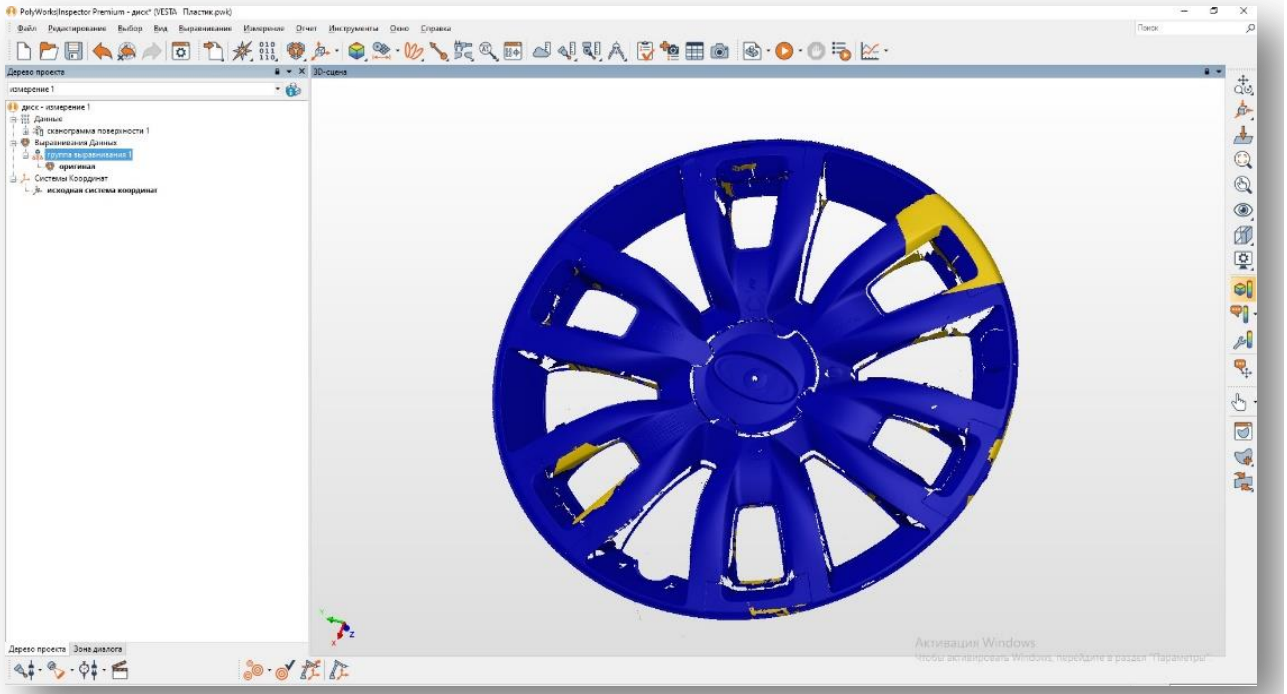

Рис. 1. Сканированное облако точек в PolyWorks

Построение поверхности тела получается путем создания фасетной поверхности, образуя полигональную модель. Для работы в системах автоматического проектирования и обработки сформированных 3D-моделей деталей, сборок, образующих сверхтяжелый информационный массив, требуется наличие соответствующих характеристик компьютера.

Если тонкостенная деталь имеет технологические особенности внутренней поверхности, такие как: упоры крепления, ребра жесткости, проушины, внутренние отверстия и др., то построение внутренней поверхности производится так же трудоемко.

Скругление образовавшихся путем построения ребер жесткости будем производить в конце построения 3D-модели, потому что это приводит к сшиванию поверхностей. Для создания твердотельной 3D-модели тонкостенной детали потребуется герметичная сшивка всех поверхностей (рис. 3).С помощью функции модуля черчения можно оформить конструкторскую документацию на деталь (рис. 4) и поставить размеры.

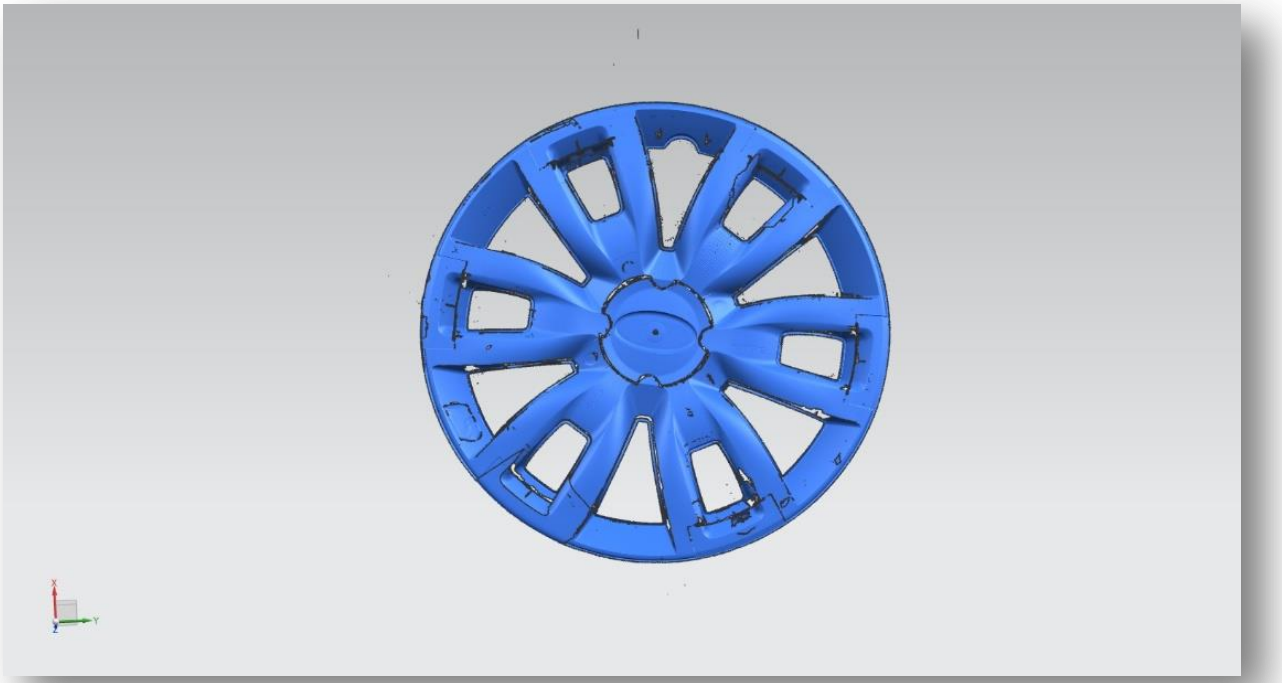

Рис. 2. Импорт сканированной поверхности в Siemens NX

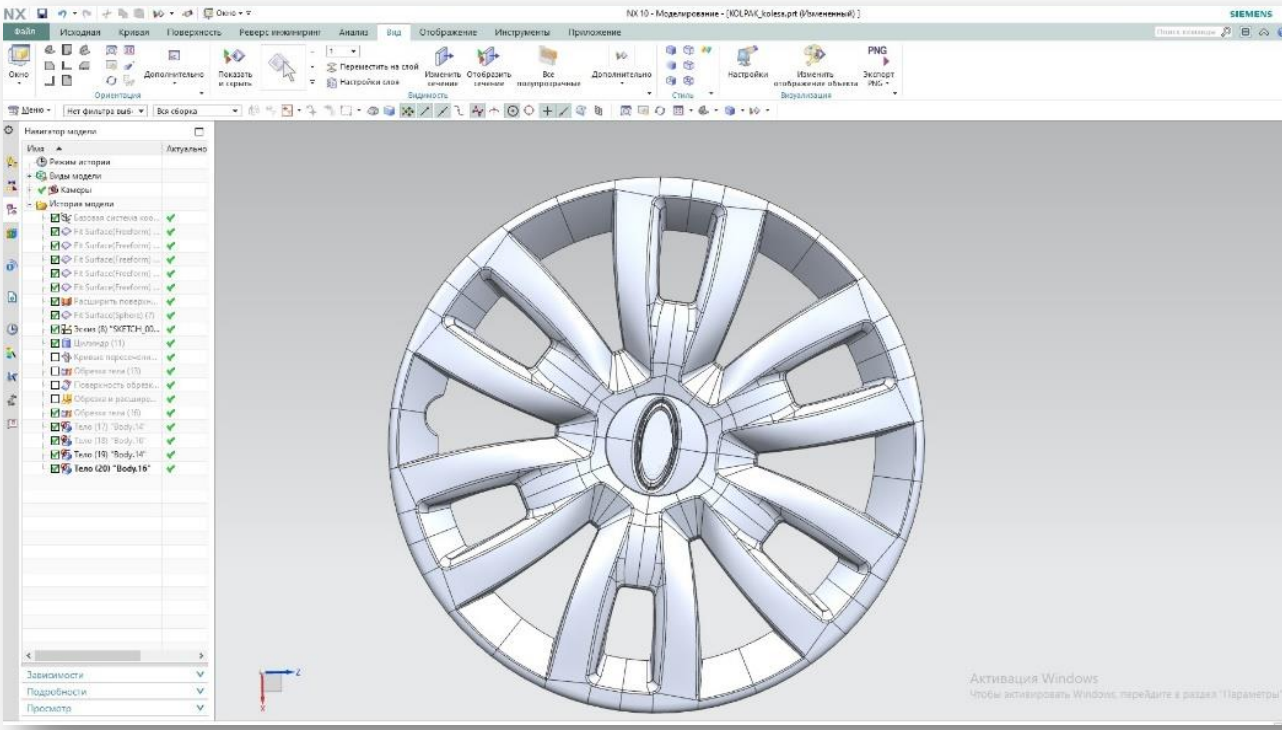

Рис. 3. Создание твердого тела из листовой поверхности

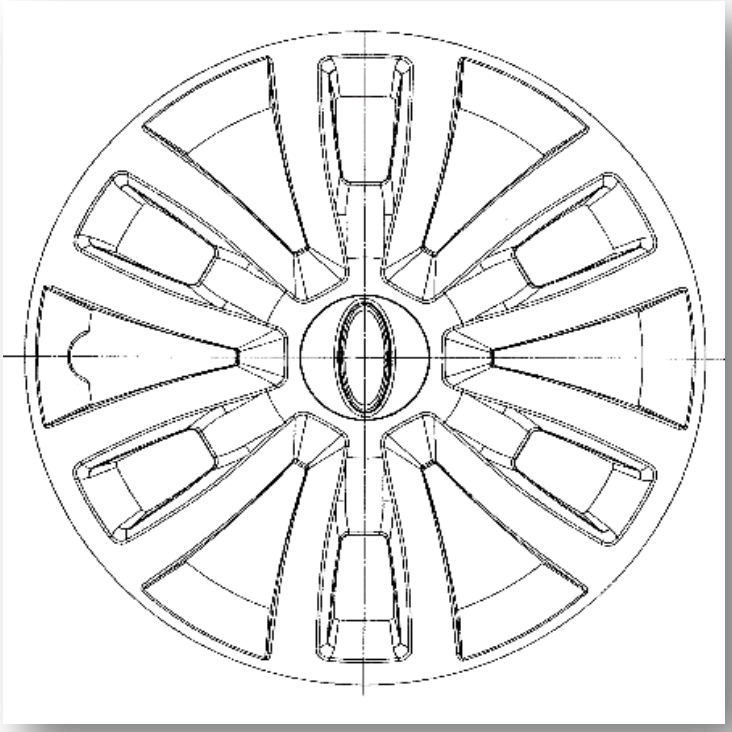

Рис. 4. Оформление 2D проекции для создания КД на деталь

Проанализирован опыт решения подобных задач проектирования тонкостенных деталей, применяемый в российском автопроме. Рассмотрены существующие методы решения проблем различных алгоритмов проектирования. В процессе анализа учитывалось концептуальное решение по каждому методу проектирования, роль и конечная цель дизайнера в процессе проектирования. Таким образом, были выявлены особенности проектирования тонкостенных деталей со сложной геометрией поверхности с использованием современных компьютерных технологий. Можем сделать вывод, что не все алгоритмы решения задач проектирования привели к реализации проекта, сталкиваясь с трудностями выбран самый оптимальный метод проектирования согласно поставленной задаче.

В ходе работы были рассмотрены методы дизайн-проектирования, в результате чего был сделан вывод, что выбор единственного оптимального метода проектирования невозможен. При выборе реализации дизайнерского решения требуется исходить из поставленной задачи и анализа источника исходных данных. Поэтому необходим системный подход к проектированию 3D-модели, с использованием современных компьютерных технологий, знания сравнительного и математического анализа, художественного видения решения задачи.

Список источников

1. Быков З.Н., Крюков Г.В., Минервин Г.Б., Филимонова Н.А., Холмянский Л.М. Художественное конструирование. Проектирование и моделирование промышленных изделий: Учебник для студентов художественно-промышленных вузов. –М.: Высш. шк., 1986. – 239 с.
2. Вектор развития промдизайна. Актуальные тренды: сборник материалов научно-практического семинара. – М.: ФГБОУ ВО «РГУ им. А.Н. Косыгина», 2020. – 106 с.
3. Лизин В.Т., Проектирование тонкостенных конструкций, М.: Машиностроение, 1994. – 384 с.
4. Терин А. М., Тутушкин А. К., Панков Д. Э., Соломонов И. А., Проблемы проектирования тонкостенных изделий для литья из пластмасс, статья из сборника научной конференции - с.49-50.

© О. Г. Матвеева, 2022

УДК 665.64.097.3

НАЧАЛЬНЫЙ ЭТАП СТАНОВЛЕНИЯ КАТАЛИЗАТОРНОГО ПРОИЗВОДСТВА В Г. ГРОЗНОМ

АХМАДОВА ХАВА ХАМИДОВНА
д.т.н., профессор
МАДАЕВА АНУДЗАУРБЕКОВНА
ст. преподаватель
ФГБОУ ВО «Грозненский государственный нефтяной технический университет им. акад. М.Д. Миллиощикова»

Аннотация: установлено, что в Грозном впервые в СССР было организовано производство гранулированных алюмосиликатных катализаторов для процесса каталитического крекинга. Руководили этой работой такие ведущие ученые и специалисты Федоров В.С., Америк Б.К., Старостин И.И., Дорогочинский А.З. Для синтеза алюмосиликатных катализаторов в Грозном была построена в 1944 г. полузаводская установка, в 1946 г. построена опытно-промышленная фабрика по производству синтетического алюмосиликатного таблетированного катализатора. В 1948 г. на крекинг-заводе была построена промышленная фабрика для производства шарикового алюмосиликатного катализатора для процесса каталитического крекинга. В освоение первой в СССР промышленной фабрики по производству шарикового катализатора проводилось совместно коллективами работников ГрозНИИ, Грозненского крекинг-завода и ВНИИНефтехима. Установлены имена научных сотрудников, производственников, рабочих, внесших вклад в развитие и становление катализаторного производства в Грозном.
Ключевые слова: катализатор, синтез, производство, алюмосиликатный, гранулированный, синтетический, исследования, катализаторная фабрика, каталитический крекинг, лабораторные, пилотные, промышленные установки.

THE INITIAL STAGE OF THE FORMATION OF CATALYST PRODUCTION IN GROZNY

Akhmadova Khava Khamidovna,
Madaeva Anu Dzaurbekovna

Abstract: it is established that in Grozny, for the first time in the USSR, the production of granular aluminosilicate catalysts for the process of catalytic cracking was organized. This work was led by such leading scientists and specialists as Fedorov V.S., AmerikB.K., Starostin I.I., Dorogochinsky A.Z. For the synthesis of aluminosilicate catalysts in Grozny, a semi-factory installation was built in 1944, in 1946 a pilot industrial factory for the production of synthetic aluminosilicate tableted catalyst was built. In 1948, an industrial factory was built at the cracking plant for the production of a ball alumosilicate catalyst for the catalytic cracking process.The development of the first industrial factory in the USSR for the production of a ball catalyst was carried out jointly by teams of employees of Grozny, the Grozny cracking plant and VNIINeftekhim. The names of researchers, production workers, workers who have contributed to the development and establishment of catalyst production in Grozny.
Keywords: catalyst, synthesis, production, aluminosilicate, granular, synthetic, research, catalyst factory, catalytic cracking, laboratory, pilot, industrial installations.

Разработка фирмой Гудри в 1938 г. процесса каталитического крекинга положила начало становлению катализаторного производства в Грозном. С этого времени в Грозненском нефтяном научно-исследовательском институте начались широкомасштабные исследования, которые были направлены на поиск катализаторов для этого процесса [1,2].

Научные сотрудники института под руководством ведущих ученых и специалистов: Федорова В.С., Америка Б.К., Старостина И.И., Дорогочинского А.З. синтезировали алюмосиликатные катализаторы и изучали их свойства преимущественно в процессекаталитического крекинга [3].

Основное внимание исследователей было направлено на изучение способности алюмосиликатных катализаторов ускорять реакцию разложения сырья и селективно направлять ее в сторону образования изопарафиновых и ароматических углеводородов с высокими антидетонационными свойствами [4].

Первыми катализаторами, разработанными для процесса каталитического крекинга в ГрозНИИ, были гранулированные алюмосиликатные катализаторы. Для исследования их активности в период 1941-1944 гг. в ГрозНИИ разрабатывались специальные методики и конструировались лабораторные и пилотные установки, а также в полузаводском и заводском масштабах были организованы исследования синтетического катализатора[5].

Исследования синтезированных в ГрозНИИ катализаторов в этот период проводились под руководством Америка Б.К. и были направлены на[6,7]:

- синтез синтетических алюмосиликатных катализаторов в лабораторных условиях по способу ЦИАТИМ и способу ГрозНИИ;
- осуществление проектирования и строительство полузаводской установки для получения синтетического катализатора;
- освоение технологии производства синтетического катализатора на полузаводской установке
- приготовление опытной партии синтезированного катализатора для исследования на пилотной установке крекинга с подвижным катализатором.

В конце 1944 г. была построена полузаводская установка по производству синтетического алюмосиликатного катализатора. Проектирование и строительство установки осуществлялось под руководством инженера Кричевского Е.И. [8, 9].

Разработка алюмосиликатных катализаторов для процесса каталитического крекинга нефтяных дистиллятов являлась одним из важных направлений в работах ГрозНИИ на тот период.

В 1945 г. катализаторная лаборатория ГрозНИИ под руководством к.х.н. Старостина И.И. начала работы по разработке способа приготовления синтетического шарикового катализатора. Результатом этой работы было строительство и пуск в 1946 г первой в СССР опытно-промышленной фабрики по производству синтетического алюмосиликатного таблетированного катализатора в г. Грозном. Затем, продолжая совершенствовать катализаторное производство, коллектив катализаторной лаборатории под руководством Старостина И.И. разработал и предложил к промышленному внедрению синтетический алюмосиликатный катализатор в форме шариков [5].

В разработке алюмосиликатного шарикового катализатора принимал участие большой коллектив работников ГрозНИИ, Грозненского крекинг-завода и Гипрогрознефти. В результате творческого содружества этих коллективов в сравнительно короткие сроки была разработана технология получения синтетического алюмосиликатного шарикового катализатора.

Комплекс проведенных ГрозНИИ работ по синтезу катализаторов позволил проектному институту Гипрогрознефти запроектировать и в 1946 г. освоить первую отечественную опытно-промышленную установку каталитического крекинга 43-1 с движущимся слоем гранулированного катализатора, за разработку и внедрение которой группа грозненских ученых, проектировщиков и производственников во главе с Федоровым В.С. и Америком Б.К в 1948 г. получила Государственную премию [7,10].

Уже в 1947 г. на основе результатов лабораторных исследований и опытных данных, полученных на пилотных установках ГрозНИИ, Гипрогрознефтью был выполнен проект промышленной фабрики для производства шарикового катализатора [11].

Построена эта фабрика была в 1948 г. в г. Грозном на крекинг-заводе. Освоение первой в СССР

промышленной фабрики (установки 43-2-Б) по производству шарикового катализатора проводилось совместно коллективами работников ГрозНИИ, Грозненского крекинг-завода и ВНИИНефтехима [7].

В период 1938-1950–ые годы значительный вклад в создание алюмосиликатных катализаторов внесли сотрудники ГрозНИИ Старостин И.И, Камакин Н.М., Эммануилова Е.М., Велюта Т.А., Оглобина Л.И., Болдырева Т.А., Мирский Я.В., Гаушус М.М. и др. Результаты их основных исследований по производству катализаторов для процесса каталитического крекинга отражены в многочисленных статьях, научно-исследовательских отчетах и других научных публикациях ГрозНИИ [5], проведенных под руководством на разных этапах руководителей института Федорова В.С., Черныша М.Е., Казьмина Г.И., Башилова А.А.

Освоение катализаторного производства в Грозном способствовало тому, что на примере положительного опыта грозненцев началось строительство катализаторных фабрик на других нефтеперерабатывающих предприятиях страны. В последующие годы на основе научно-исследовательских данных ГрозНИИ по проекту Гипрогрознефтибыли построены более мощные катализаторные фабрики в гг. Грозный, Баку и Салавате, производившие синтетический шариковый алюмосиликатный катализатор по прописи ГрозНИИ. Вырабатываемый этими фабриками катализатор, обладая хорошими каталитическими и механическими свойствами, обеспечивал нормальную работу установок каталитического крекинга.

Список источников

1. Разработка и освоение способа приготовления алюмосиликатного катализатора для каталитического крекинга. Отчет о НИР / Грозненский нефтяной научно-исследовательский институт; руков. Старостин И.И. Грозный, 1946. - 115 с.

2. Разработка и освоение способа приготовления алюмосиликатного катализатора для каталитического крекинга. Отчет о НИР / Грозненский нефтяной научно-исследовательский институт; руков. Старостин И.И. Грозный, 1946. - 79с.

3. Разработка технологии каталитического крекинга применительно к действующим нефтезаводским установкам: Отчет о НИР / Грозненский нефтяной научно-исследовательский институт; руков. Америк Б.К. Грозный, 1941. -96 с.

4. Одинцов А.Б. Неиссякаемый источник прогресса. Грозный: Чечено-Ингушское книжное изд., 1981. -125 с.

5. Ахмадова.Х.Х, Махмудова Л.Ш., Хадисова Ж.Т., Мадаева А.Д. Вклад грозненских нефтяников в исследование, производство и применение цеолитов и катализаторов // SovremennyeMolekulyarnyeSita. AdvancedMolecularSieves, 2022. -Vol. 4.- No. 1.- pp. 2–23.

6. Старостин И.И. Разработка способа приготовления бусинкового катализатора (крекинга). Отчет о НИР. Грозный. 1946-1947.

7. Абдулмежидова З.А. Диссертационная работа на соискание ученой степени кандидата технических наук. Уфа. 2007.

8. Старостин И.И. Разработка способа приготовления бусинкового катализатора (крекинга). Отчет о НИР. Грозный. 1946-1947.

9.Разработка и освоение способа приготовления алюмосиликатного катализатора для каталитического крекинга.Отчет о НИР. Грозный. 1946.

10. Хаджиев С.Н., Светозарова О.И., Романкова И.К., Матаева Б.В., Сапон М.Ф., Трофимова В.П. // Производство высокооктановых бензинов (алкилирование и каталитический крекинг). Грозный. Труды ГрозНИИ. - 1976.- С.60-72.

11.Старостин И.И., Америк Б.К. Технологическая записка и проектное задание по блоку шарикового катализатора промышленной установки 43-3. ГрозНИИ, Грознефтепроект.1947.

УДК 7215

СОВРЕМЕННЫЕ ТЕХНОЛОГИИ, ПРИМЕНЯЕМЫЕ В ШУМОИЗОЛЯЦИИ И В ЗВУКОВОЙ ВИБРАЦИИ НА СУДАХ

ВОЛКОВ ВЛАДИСЛАВ СЕРГЕЕВИЧ
студент
Казанский Национальный Исследовательский Технический Университет
им. А. Н. Туполева – КАИ

Научный руководитель: Соколова Светлана Юрьевна
Казанский Национальный Исследовательский Технический Университет
им. А. Н. Туполева – КАИ

Аннотация: Тема статьи «Современные технологии применяемые в шумоизоляции и звуковой вибрации на судах». Данная работа изложена на станицах, 11, 1 рисунка, 4 источника литературы. Целью статьи является рассказать о современных технологиях приемлемые на судах. Статья состоит из введения и пяти глав.
Ключевые слова: вибрации, пульсации, шумы, суда, нелагоприятные воздействия, организм, уровень, влияние, актуальность, отдых, средства защиты.

MODERN TECHNOLOGIES USED IN SOUND INSULATION AND SOUND VIBRATION ON SHIPS

Volkov Vladislav Sergeevich

Abstract: The topic of the article is "Modern technologies used in sound insulation and sound vibration on ships". This work is presented on pages 11, 1 of the figure, 4 sources of literature. The purpose of the article is to talk about modern technologies acceptable on ships. The article consists of an introduction and five chapters.
Keywords: vibrations, pulsations, noises, ship, unpleasant effects, body, level, influence, relevance, rest, protective equipment.

Современные технологии, применяемые в шумоизоляции и звуковой вибрации на судах

Вибрации и шумы также как электромагнитные поля и излучения, ионизирующие излучения относятся к энергетическим загрязнениям техносферы. Проблема защиты от шума и вибрации на судах в настоящее время, несмотря на большую работу в этом направлении, остаётся актуальной и не решённой до конца

Новые требованиям по сокращению уровня шума на борту судов, вступили в силу вместе с принятием поправок к Международной конвенции по охране человеческой жизни на море (СОЛАС) с 1 июля 2014 года.

Важную часть контроля условий труда на берегу составляет устранение шума и вибрации. Теперь эти правила защищают здоровье моряков судна. Даже малейший шум и вибрация способны значительно снизить работоспособность человека.

Шумы и пульсация могут негативно влиять на организм человека и сплошное здоровье, но это может быть по-разному. Повышается пульсация при воздействии на человека, что влияет на внутренние органы человека и вызывает вибрационное заболевание. На органы слуха шумы влияют, вызывая тугоухость, а еще могут вызвать конфигурацию душевной сосудистой системы при длительном воздействии. Это ослабляет реакцию и заботу человека.

Вибрации — это механические колебания упругих тел или колебательные движения механической системы, передающиеся телу человека (или отдельным его участкам), а также зданиям и агрегатам с различными устройствами.

Вид шума — это негативно влияющие на людей сочетания звуков различной частоты и интенсивности, беспорядочно меняющиеся во времени. Основными характеристиками звуковых колебаний является звуковое давление, интенсивность звука и частота.

Каков источник гула в судах?

- Энергоустановки, содержащие главные, а также вспомогательные моторы, дизель-генераторы, редукторы, гребные электромоторы а также др.;
- Втулки ходкие;
- Системы кондиционирования, а также проветривания.
- К дополнительным механизмам причисляются насосы а также компрессоры, гальванические преобразователи, а кроме того гальванические приводы.
- Эти удары волн либо лед (ледяной шум) касательно блок-корпус.

В настоящий период все без исключения аппаратура а также автомобиля, обладающие мобильные доли вместе с пульсацией считаются ключами гула. Гул моторов, генераторов, генераторов а также иного оснащения достаточно большой а также доходит 110-120 дБА;

Линия проветривания, а также кондиционирования атмосферы (Свободно конвертируемая валюта) в некоторых случаях считается одним-единственным основой гула. Степень гула в квартирных а также социальных комнатах корабля присутствие его труде в быстроты вплоть до 60-70 конструкций способен доходить 60-70 дБА.

Понятие уровня шума:

- Уровень звука, формируемый в механических филиалах, находится в зависимости с степени гула, формируемого в энергетических конструкциях.
- Как принцип, в квартирных комнатах присутствие концентратном месторасположении надстройки высокоструктурный звучание, подогреваемый компонентами винторулевого ансамбля а также энергетической монтажа; Атмосферный гул с концепций проветривания а также кондиционирования атмосферы формируется концепцией проветривания.в управляющих рубках, иных комнатах а также крыльях ходкого мостика характеризующими считаются гулы электрорадионавигационного оснащения, выхлопа дизелей, воздухоприемных приборов.
- Если вам пребываете в управляющих рубках, иных комнатах а также крыльях ходкого мостика характеризующими считаются гулы электрорадионавигационного оснащения: выплеск дизельного горючего либо воздухоприемные приборы.

Влияние шума на организм человека

Интенсивный производственный шум может стать причиной таких профессиональных заболеваний, как тугоухость или глухота.

Кроме того, у работников, которые ежедневно находятся под его влиянием:

- снижается производительность труда;
- ослабляется внимание и замедляется реакция, наблюдается головокружение, раздражительность, снижается работоспособность, острота зрения;
- растет кровавое влияние, меняется темп дыхания, а также душевной работы, нарушается работоспособность клеток коры головного мозга и тому подобное.

Привычным для человека является шумовой фон с уровнем звукового давления в частотах 15-35 децибел (дБ).

Присутствие повышения степени голосового давления вплоть до 40-70 дБ наблюдается некото-

рое снижение производительности труда и ухудшения самочувствия (громкая музыка, шум технического оборудования и прочее).

Уровень звукового давления в пределах 75-120 дБ вызывает поражение органов слуха и сердечно-сосудистой концепции.

Непрерывный гул вместе с степенью голосового давления свыше 120 дБ может привести к акустической травме (значительное снижение слуха).

Как проявляются патологические изменения в организме, вызванные шумом, зависит от его параметров (интенсивность и частотный состав), стажа работы, продолжительности воздействия на протяжении рабочего дня, индивидуальной чувствительности организма.

Виды источников пульсации в судах

Одной с наиболее крупных трудностей в кораблестроении считается пульсации. Пульсации имеют все шансы быть фактором текстуры гула в комнатах вместе с большой ступенью удаленности с ключей пульсации.

В судах главными ключами вибрации служат двигатели и двигательный аппарат, а также движители. Эксперты определили, то что мотор оказывает большое влияние в единую пульсацию речного корабля, а пульсация в корме устанавливает двигатель.

Более значимыми ключами сомнений здания корабля считаются трудящиеся судовые автомобиля а также аппаратура, а кроме того гребные винты либо валопровода.

Переходные валы имеют динамическим дисбалансом а также неодинаковой строгостью в различных плоскостях, т.е. с целью их свойственны разнообразные факторы инерции участка поперечного разреза.

Из-за данного совершается пульсации валопровода, а следовательно, в целом здания корабля вместе с частотой частоты одинаковой либо сложной быстроты гребного винта.

Разнообразная колебание верчения гребных винтов находится в зависимости с промышленных данных корабля а также винтов, а кроме того быстроты перемещения корабля. С Шестьдесят вплоть до 140 об/мин либо наиболее. Исподняя частотная грань единой пульсации располагается в спектре 1-2 Гц, а верхняя никак не превосходит 80 Гц, то что сопряжено вместе с физиологическими отличительными чертами распространения а также затухания автоматических сомнений в системах корабля. Эту пульсацию именуют лопастной (высокочастотной), а ее напряженность интенсивность находится в зависимости от режима работы гребных винтов. Как правило она невысока, а наибольшие значении пульсации замечены при работе винтов «в раздрай» (один винт трудится фронтальным ходом, а иной – задним.)

Воздействие корабельный пульсации в тело лица

Характеристики Параметры пульсации на палубах и в жилых помещениях на большинстве судов имеют все шансы достигать больших значений, превышая гигиенические нормативы и, значит, оказывать неблагоприятное влияние на организм человека в том числе и при ограниченном времени влияния. Для обитаемых помещений судов более свойственна ходовая пульсация с частотным спектром от 5 до 80 Гц.

Системный грохот отрицательно сказывается на человеке, понижает его функциональные возможности, усугубляет самочувствие и оказывает влияние на качество работы. Причину понижения этого уровня шума на стадии проектирования быстро наращивает цена постройки судна. Цена и количество противошумового ансамбля может быть в некоторое количество раз больше цены или массы мотора.

При действии пульсации ниже 1-2 Гц имеют все шансы проявляться признаки заболевания перемещения – морской заболевания. При укачивании преобладающими эффектами считаются реакции вестибулярной системы, собственно что отдало базу отметить ее в качестве основной в механизме воздействия низкочастотной пульсации и квалифицировать своеобразный сенсор восприятия данных шатаний.

Актуальность трудности укачивания ориентируется значимой подверженностью людей морской заболевания: от 18 до 90% членов экипажей кораблей и судов мучаются данным недугом во время морских рейсов, тем более при штормах мощью 3-5 баллов. Ключевым причинным моментом морской

заболевания при всех разновидностях качки считаются линейные и угловые ускорения как итог движений корпуса корабля на волне.

Общая пульсация нормируется с учетом метода передачи шатаний на человека, направленности ее воздействия по отношению к координатным осям тела человека в положении стоя и сидя

Методы и средства защиты для судов от шума

Размещение более гулких технических средств в специально выделенных помещениях и выгородках с ограниченным доступом персонала, рациональное расположение помещений по отношению к главным источникам шума, например прибор демпферного помещения (кофферадамов) и др.

К организационному средству относятся: аппарат перед более гулкими помещениями (80 дБА и более), разработка оптимальных режимов труда, предусматривающих дозу шума для персонала, использование малошумного оборудования, дистанционного управления, улучшение технологии работы. А также здравый режим труда и развлечений.

Во время обороны периода, как правило, используется более действенный метод снижения шумовой экспозиции. Сущность его состоит в оптимизации режимов труда и развлечений моряков, подвергающихся воздействию усиленного шума, и внедрении дополнительных перерывов во время вахты.

В помещениях, где уровень шума превышает 80 дБА, вводят ограничения по времени нахождения плавсостава.

Количество дополнительных регламентированных перерывов определяется с учетом уровня шума, спектра и использования СИЗ.

СИЗ расшифровывается как «средства индивидуальной защиты». Это средства, используемые работником для предотвращения или уменьшения воздействия вредных и опасных производственных факторов, а также для защиты от загрязнения. Их применяют в тех случаях, когда безопасность работ не может быть обеспечена иным образом (например, конструкцией оборудования, организацией производственных процессов, архитектурно-планировочными решениями и средствами коллективной защиты).

Для персонала, работающего там, где по условиям охраны труда не допускается использование противошумов (прослушивание сигналов и т.п.), учитывается только уровень шума и его спектр. В случае воздействия импульсного шума длительность перерыва должна быть такой же, как для постоянного шума с уровнем выше импульсного на 10 дБА.

Отдых в период регламентированных перерывов следует проводить в специально оборудованных малошумных помещениях. Во время обеденного перерыва лица, работающие при воздействии повышенных уровней шума, также должны находиться в оптимальных акустических условиях (уровень звука не выше 50 дБА).

К техническим средствам обороны от акустических шатаний относят:

- звукоизоляцию шумящих приборов вместе с помощью кожухов, ограждений кабин, выгородок, экранов;
- размещение ключей гула в амортизаторах, висюльках, применение специальных звукоизоляционных концепций а также использованных материалов. (Они учтены с целью уменьшения проникания лёгкого гула с более громкого сооружения в менее гулкое. Каждый материал в то что либо ведь иной уровня обладает звукоизоляционными свойствами, в результат данного самочки согласно с целью себе стены, загородки, палубы а также подволоки являются шумоизоляцией.)
- звукопоглощение способом облицовки загородок, стен, палубы, подволок, воздуховодов специальными использованными материалами, размещения надо шумящими промышленными методами крупных поглотителей звука, а также противошумных барьеров.

Действия согласно защите моряков с гула в судах каждый один раз должны обладать конкретную предупредительную течение, а также предвидеть кропотливое исследование звуковой обихода, постоянные приборные замеры гула а также вибрации.

Неизбежен постоянный контролирование допустимых доз шумового воздействия в местах несения вахты а также отдыха, весьма предельно возможное снижение смыслов гула промышленными методами, обязательное введение Сизый в вариантах воздействия гула более 80 дБА.

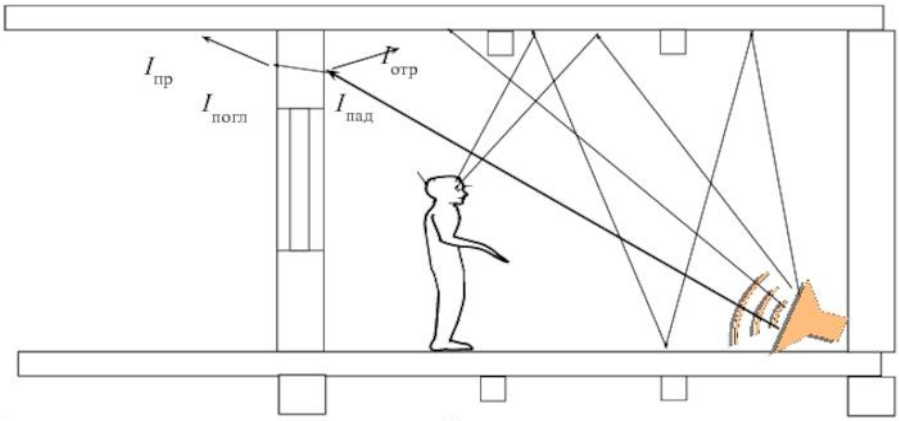

В зависимости от принципа действия методы защиты от шума и звуковой вибрации делятся на следующие:

- звукоизоляция;
- звукопоглощение;
- виброизоляция;
- вибропоглощение;
- глушители шума.

Рис. 1. Способы охраны с гула

https://theslide.ru/img/thumbs/98af2e06a2d6f76f099e83d063ddee36-800x.jpg (рис.1).

Ресурсы, а также способы охраны с пульсации в судах

Осуществление обороны от пульсации на стадии проектирования судна сквозь здравый выбор, с точки зрения виброзащиты, системы корпуса и его составляющих:

1. выбора современного намерения судна,
2. конструкции оснований,
3. размера шпации,
4. размещения подкреплений и перегородок.

К главным способам виброзащиты относятся надлежащие:

1. Уменьшение интенсивности источников пульсации. В качестве источников пульсации используются коробки, движки, подшипников, зазоры в сочленениях деталей. Эти моменты усиливаются с увеличением износа деталей. Для каждого индивидуального случая методы снижения интенсивности пульсации специфичны. Во время разработки проекта, двигающиеся массы машины или же механизма должны быть уравновешены.
2. Ограничение частоты повторного перемещения механизма происходит за пределами спектра частот нормируемой пульсации, связанной с переменой системы объекта.
3. Динамическое подавление колебаний, достигаемое вместе с помощью особенного динамического виброгасителя, констатируемого в концепцию предмета.
4. Виброизоляция, что сводится к смягчению взаимосвязей между основой а также предметом. Демпфирующие элементы а также устройства, констатируемые между вибрирующей составляющий составляющей а также оберегаемым предметом, называют виброизоляторами.

Список источников

1. Гаврилов. М. Вибрация на судах//.-1970.-128 с.
2. Гомзиков. Э. Шум на судах и методы его уменьшения//.-1987.-303 с.
3. Забартов. В. Борьба с шумом методами звукоизоляции//.-1964.-123 с.
4. Щербакова. О. Виброизоляция структурного шума на судах//.-2014.-149с.

СЕЛЬСКОХОЗЯЙСТВЕННЫЕ НАУКИ

УДК 631

ХАРАКТЕРИСТИКА ЕСТЕСТВЕННОГО ЛЕСОВОЗОБНОВЛЕНИЯ В УСЛОВИЯХ ЕВРОПЕЙСКОГО СЕВЕРА РОССИИ

ЖЕЛЕЗНИКОВА НАТАЛЬЯ НИКОЛАЕВНА
учёный агроном-эколог
НИКУЛИН СЕРГЕЙ ВЛАДИМИРОВИЧ
бакалавр лесного дела
КАЙЧЕВА ТАТЬЯНА АНДРЕЕВНА
инженер садово-паркового и ландшафтного строительства,
ФГБОУ ВО Северный (арктический) федеральный университет имени М.В. Ломоносова, г. Архангельск

Аннотация: опытным путём изучен процесс естественного лесовозобновления в условиях Европейского Севера России. Исследования проводились на территории Архангельского лесничества Приморского района Архангельской области. Дана качественная и количественная характеристика подроста на пробных площадях.
Ключевые слова: естественное лесовозобновление, подрост.

Zheleznikova Natalia Nikolaevna,
Nikulin Sergey Vladimirovich,
Kaycheva Tatiana Andreevna

Abstract: the process of natural reforestation in the conditions of the European North of Russia has been studied experimentally. The research was carried out on the territory of the Arkhangelsk forestry of the Primorsky district of the Arkhangelsk region. Qualitative and quantitative characteristics of the undergrowth on the test areas are given.
Keywords: natural reforestation, undergrowth.

В условиях Европейского Севера России, где леса активно применяются в жизнедеятельности человека, весьма актуален вопрос изучения естественного возобновления леса, так как восстановление путем продуктивных лесонасаждений применяется недостаточно для восполнения запасов. [1, 2].

Для изучения данного вопроса была выбрана территория Архангельского лесничества Приморского района Архангельской области, которая лежит в пределах северо-таежного лесного района европейской части России таежной лесорастительной зоны.

Для исследования было заложено 7 пробных площадей, на которых мы дали оценку естественному лесовозобновлению качественному и количественному состоянию подроста, а именно, наличие необходимого количества благонадёжного елового подроста, которое сможет обеспечить возобновление исследуемых насаждений.

На территории Европейского Севера ель является лидирующей породой, поэтому естественное возобновление леса происходит под пологом еловых древостоев, поэтому вид лесовозобновления – хвойное (более 80 % ели). В составе подроста в ельниках чаще всего встречается ель, береза и сосна, но на некоторых площадях исследования присутствует небольшое количество осины. Подрост ели

распределён по площади неравномерно и носит куртинный характер [3].

На рис. 1 отображено общее количество подроста по категориям благонадёжности. Для удобства категории ББ (безукоризненно благонадёжный) и БД (благонадёжный дефектный) объединены в одну категорию «благонадёжный», а ненадёжный и сухой - в категорию «неблагонадёжный».

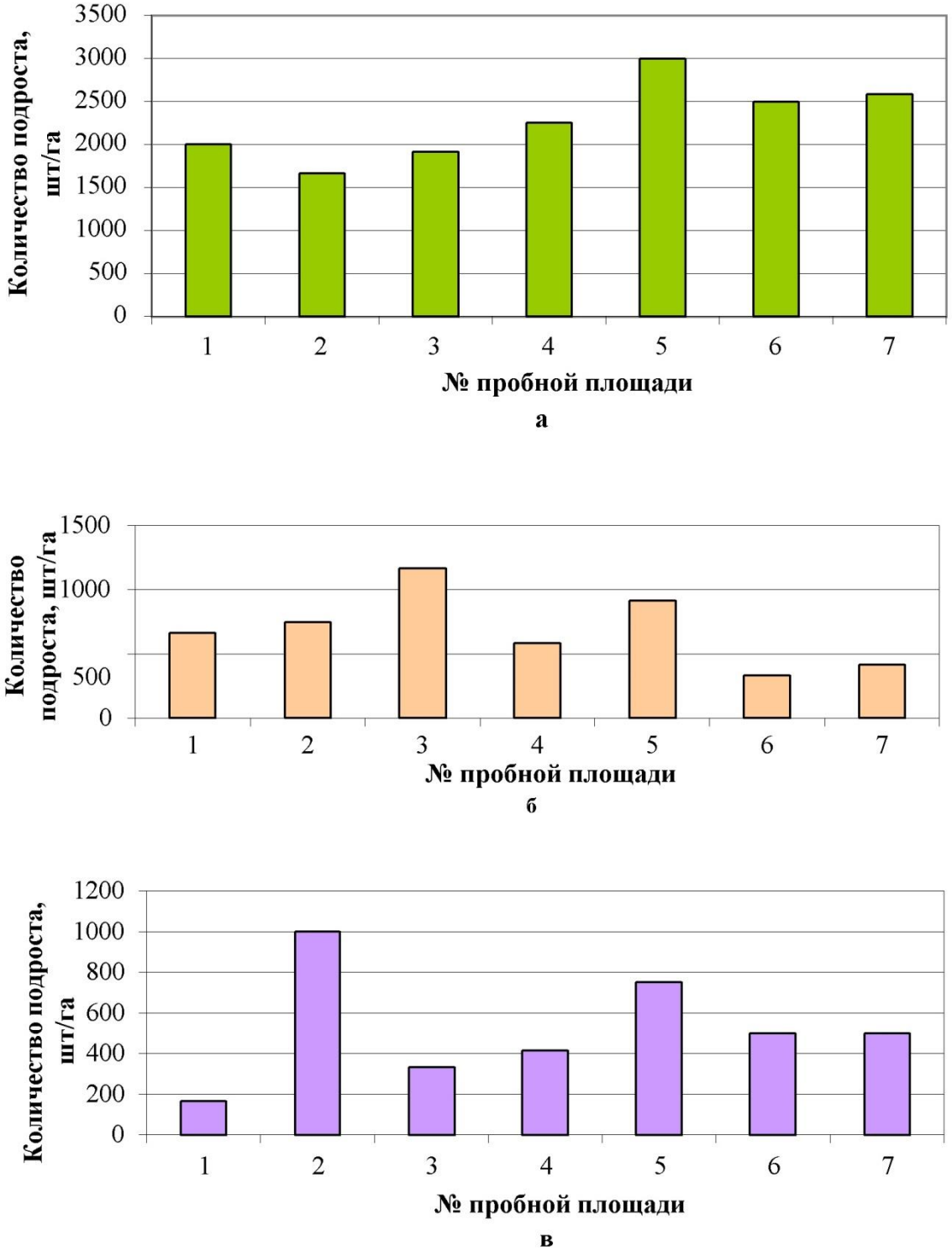

Рис. 1. Общее количество подроста: а – ББ+БД; б – Нен+Сухой; в – Сом

Анализируя полученные данные, можно сказать, что благонадёжный подрост ели (а) на всех пробных площадях имеет численное превосходство и составляет от 1668 до 3835 шт./га. Следующий по количеству - «неблагонадёжный» (б) подрост, который составляет 331 – 1166 шт./га. Он будет играть

незначительную роль в процессе возобновления леса. Количество «сомнительного» подроста (в) ели на пробных площадях меньше всего от 165 до 1167 шт./га.

По результатам проведенных исследований можно сделать вывод, что общего количества благонадёжного подроста недостаточно для продуктивного лесовозобновления, потому что его количество достигает густоты 3000 шт./га только на одной пробной площади. Поэтому для восполнения запасов еловых древостоев необходимо так же применять восстановление путем продуктивных лесонасаждений.

Список источников

1. Баранов Н.И. Ельники Севера. Л.: ЦНИИЛХ, 1955. – 47с.
2. Цветков В.Ф. Лесовозобновление: природа, закономерности, оценка, прогноз Текст. / В.Ф. Цветков. Архангельск: Арханг. гос. техн. ун-т, 2008. — 212 с.
3. Семенов Б.А. Природа притундровых лесов Европейской части России и основы хозяйства в них Текст. / Б.А. Семенов, В.Ф. Цветков // Известия высших учебных заведений. Лесной журнал. 2004. - №3. - С. 18-25.
4. Коренные еловые леса Севера: биоразнообразие, структура, функции / под ред. К.С. Бобковой, Э.П. Галенко. СПб.: Наука, 2006. - 336 с.

ИСТОРИЧЕСКИЕ НАУКИ

УДК 94(93)

ПОЛКИ НОВОГО (ИНОЗЕМНОГО) СТРОЯ: СТАНОВЛЕНИЕ И РАЗВИТИЕ

АПУРИНА АНАСТАСИЯ ДМИТРИЕВНА
студент
фгбоу во «московский государственный лингвистический университет»

Научный руководитель: Артемов Сергей Николаевич,
д.и.н., профессор
ФГБОУ ВО «Московский государственный лингвистический университет»

Аннотация: в статье рассмотрен процесс формирования полков иноземного строя в России в XVII веке. Анализируются этапы становления нового русского войска и влияние данных преобразований на дальнейшее развитие русской армии в период XVIII века.
Ключевые слова: полки нового строя, гусары, Смоленская война, стрельцы, русская армия.

REGIMENTS OF THE NEW (FOREIGN) ORDER: FORMATION AND DEVELOPMENT

Apurina Anastasia Dmitrievna

Scientific adviser: Artemov Sergey Nikolaevich

Abstract: the article observes the formation process of regiments of the foreign system in Russia in the XVII century. The article analyzes Russian army formation stages and the influence of these transformations on the further development of the Russian army during the XVIII century.
Key words: regiments of the new order, hussars, Smolensk war, sagitarians, Russian army.

Внешняя политика – одна из составляющих развития государства. Невозможно отрицать тот факт, что внутренняя и внешняя политика взаимосвязаны, поэтому для установления стабильного социально-экономического положения в стране необходимо прежде всего укрепить свой международный авторитет. Любая страна должна уметь защищаться, отстаивать свои права на мировой арене, а для этого необходима сильная и боеспособная армия, которая сможет обеспечить безопасность не только территориальных границ, но и всего народа.

Именно поэтому правители России XVIII-XIX и начала XX веков уделяли особое внимание внешней политике, стараясь расширить и укрепить свою власть в Европе и Азии. Однако ни Петр I, ни его последователи не были первыми, кто создал в России регулярную армию. Процесс ее зарождения приходится на XVII век, в особенности, на период правления Михаила Федоровича. Речь идет о создании полков нового (иноземного) строя.

Невзирая на то, что полки нового строя не были постоянным войском, в них все же прослеживаются элементы регулярности. Впоследствии они послужат образцом для создания национальной регулярной армии России. Служащих набирали «по прибору» или же, как мы бы сейчас сказали, «по контракту» с выплатой им жалования. Однако, наиболее важным является то, что было отменено местничество. Отныне служебные места распределялись не в зависимости от родовитости человека, а от личной выслуги. Таким образом, у небогатых, но талантливых солдат появился шанс продвигаться по карьерной лестнице, а вместе с тем значительно окрепла и сама армия.

В начале XVII столетия русская армия находилась в тяжелом состоянии. За время Смуты значительно сократилась численность войска. Возникла угроза возобновления войны с Речью Посполитой. Более того, обычное население страдало от нападений разбойников, которые грабили, уничтожали урожай и угоняли скот, в результате чего страдала экономика, которая находилась в упадке после польской и шведской интервенции. Государство нуждалось в постоянном боеспособном войске, которое помогло бы царю решить не только внешние проблемы, но и часть внутренних.

Несмотря на то, что имелись определенные наработки в военной технике и был даже налажен экспорт оружия, было необходимо укрепить оборону страны. Больше всего в защите нуждалась южная граница государства, которая нередко подвергалась нападениям со стороны крымских татар [6, с. 128]. Однако не менее значимой являлась и западная сторона России, поскольку Михаил Федорович намеревался вернуть утраченные во время Смутного времени земли. Впоследствии этот внешнеполитический курс продолжит его сын Алексей Михайлович, а затем и внук – Петр I.

На начало XVII века русская армия состояла из трех основных частей: стрельцы, дворянское ополчение и артиллерия.

Дворянское ополчение представляло собой конницу, состоящую из детей бояр и дворян или же, как их еще называли, «служилых людей по отечеству» и «боярских людей», то есть крестьян. Оно делилось на: «Московские чины» и городовое дворянство.

Дворянская служба была пожизненной и передавалась по наследству. Служить начинали с 18 лет. Молодые дворяне, вступая в службу, наследовали чин своего отца, при этом они могли не обладать теми навыками, которые были необходимы их рангу. Это затрудняло продвигаться по карьерной лестнице небогатым, но талантливым служащим. При этом не проводилось совместных учений и учебных стрельб, лишь изредка проходили смотры ополчения. Молодым солдатам приходилось набираться опыта, глядя на старших сослуживцев и участвуя непосредственно в бою [3, с. 156]. Такое положение негативно сказывалось на боеспособности русской армии, именно поэтому в начале XVII века русское войско терпело одно поражение за другим.

Стрельцы являлись постоянным войском. Их объединяли в приказы (они состояли из 500 воинов), во главе которых находились «головы». В основном все приказы были пехотными, и лишь четыре – конными. В обязанности одного из таких приказов, «Стремянного», входило охранять государя. Стрельцами были люди, которые служили «по прибору», то есть набирались из разных слоев населения [9, с. 56]. Однако впоследствии стрелецкая служба стала носить наследственный характер. В командном составе стрельцов находились дворяне. Для них стрелецкая служба заменяла службу в ополчении.

Стрельцы делились на две категории: на тех, кто несли полевую службу, и на тех, кто несли городовую службу. Однако изначально стрелецкое войско формировалось для того, чтобы следить за охраной порядка. Военная служба была внесена в их обязанности позднее.

Артиллерия делилась на три части: осадную, крепостную и полевую.

В артиллерии проходили военную службу пушкари и зачинщики, чьи условия содержания были схожи со стрельцами.

Несмотря на то, что общее состояние русских войск оставляло желать лучшего, государство все же могло гордиться своей артиллерией. Она не раз послужила поводом для зависти и уважения у иностранцев. Джильс Флетчер писал следующее: «Полагают, что ни один из христианских государей не имеет такого хорошего запаса военных снарядов, как русский царь, чему отчасти может служить подтверждением Оружейная палата в Москве, где стоят в огромном количестве всякого рода пушки…» [12]. Исходя из этого, можно сделать вывод, что артиллерия была главной составляющей русского войска и именно на нее опиралось правительство при реорганизации армии.

Пускай эти три части и являлись оплотом армии, имелись и другие виды войск, находившихся на государевой службе. Одним из таких, например, было казачье ополчение, которой подчинялось не царю, а своим атаманам, которые, уже в свою очередь, отчитывались лично перед царем. Обычно численность такого войска не превышала 7 тысяч.

Общая численность русского войска насчитывала примерно 100 тысяч человек на начало XVII

века. Этого было недостаточно, чтобы отстаивать одновременно южную и западную границу государства. Именно поэтому главной задачей было обновить состав русской армии, пополнив ее молодыми и талантливыми служащими, которые могли бы противостоять Речи Посполитой и отражать нападения крымских татар, находящихся под покровительством Османской Империи, на юге, поэтому правительство приняло решение о создании полков нового строя.

Однако Россия столкнулась с рядом проблем при осуществлении данной задачи. Реализация военной реформы проходила в условиях экономического кризиса и нехватке средств. Поэтом правительством было принято решение заменить выплату жалования (солдатам платили деньгами и хлебом, а иногда и солью) раздачей земельных наделов, размеры которых значительно уменьшились по сравнению с предыдущими годами. В основном данное нововведение коснулось стрельцов, казаков и пушкарей. Им разрешалось в свободное от службы времени заниматься сельским хозяйством. Часть их дохода от промышленно-торговой деятельности облагалась налогом. В выигрышном положении оказались все: стрельцы отныне имели дополнительный доход, в то время как государству больше не было необходимости содержать войско на своем попечении.

Это нововведение во многом помогло увеличить численность войска. Например, количество стрельцов в несколько раз превысило то, что было до Смутного времени. Во многом это объясняется тем, что во время Смуты именно стрельцы, крестьяне и посадские люди, которые добровольно вступали в ополчения, дали отпор интервентам и отстояли независимость Родины, в то время как одна часть дворян была согласна идти на уступки Речи Посполитой, а другая и вовсе перешла на вражескую сторону. Им не хватило стойкости и мужества идти до последнего и бороться за Отчизну так же остервенело, как это делал обычный народ.

Но принятые меры смогли решить далеко не все проблемы. Несмотря на то, что численность войска возросла, большинство солдат было все еще плохо обучено, им не хватало опыта противостоять опытным служащим Речи Посполитой и Швеции 4, с. 312]. Это отчасти объяснялось тем, что стрельцы, получив земельные наделы, уделяли больше внимания сельскому хозяйству, а не военной подготовке, так как заработанных на службе денег не хватало для того, чтобы прокормить семью.

Правительство было вынуждено искать новые пути решения проблемы: на службу стали принимать иностранцев. Их общая численность составляла примерно 3 тысячи служащих, из которых были сформированы солдатские и рейтарские роты. Для этих целей был создан Иноземский приказ.

Тем не менее, даже эти меры не смогли решить проблему. Содержание иностранцев обходилось казне крайне дорого, в то время как столь малочисленное войско мало чем могло помочь основной русской армии, которая на тот момент насчитывала около 100 тысяч солдат [8].

Тогда было принято решение оставить только командный состав иностранного войска, на плечи которого возлагалась задача обучить конные и пехотные полки тонкостям европейского военного искусства. Однако требовалось это сделать в сжатые сроки, поскольку царю не давали покоя намерения польского королевича Владислава завладеть русским престолом. Более того, правительство желало вернуть утраченные земли [10]. Таким образом началось формирование полков нового (иноземного) строя.

В 1630 году был опубликован указ о наборе безземельных дворян для обучения военному мастерству у иностранцев на добровольной основе. Целью было набрать два полка численностью в 1000 солдат. Солдатам обещали выплачивать по пять рублей в год и по три копейки в день на пропитание, так же выдавалось оружие за счет казны.

Но, несмотря на приемлемые условия службы, большинство дворян все-таки отказывалось идти служить в пехоту, тогда было принято расширить список сословий, которые могли вступать полки. Теперь принимались татары, казаки и посадские. В скором времени набралось два полка по 1600 солдат каждый.

Однако надежды, возлагаемые на иностранцев, не оправдались. Смоленская война была проиграна. Более того, содержание «иноземного» командного состава значительно опустошило царскую казну. По этим причинам Михаил Федорович выслал часть иностранцев из России, оставив только наиболее талантливых из них. Тем не менее, набор иностранных наемников не был прекращен, но те-

перь на службу принимали только тех, кто носил звание офицера или унтер-офицера, обязательным было предоставление патента и рекомендаций. В будущем многие из этих служащих станут родоначальниками русских династий иностранного происхождения (таковыми являются Лесли, де Толли, Лермонтовы и многие другие).

В 1634-1635 гг. полки все же были распущены, но их формирование было вновь возобновлено еще во время правления Михаила Федоровича. Однако на этот раз первостепенной задачей было не столько война с Речью Посполитой, сколько защита южных границ. Правительство было вынуждено провести принудительный набор солдат, так как в армии был недобор. Созданная система во многом напоминала нынешнюю срочную службу: солдаты числились в войске с начала весны по конец осени, а зимой возвращались домой [11]. Тем не менее, не удалось образовать сильную боеспособную армию, поскольку служащие не имели хорошего военного образования, поэтому царь отдал указ, по которому все дворяне южных регионов призывались на службу, а их крестьян записали в драгуны. Однако крестьян обязывали пригонять собственных коней и привозить свое продовольствие. Позднее такие же меры были приняты по отношению к северным регионам, но из-за постоянных наборов вскоре опустело множество селений, государству пришлось освободить местных крестьян от податей и оплачивать все расходы из царской казны.

Полки нового строя были основой русской армии в ходе русско-польской войны 1654-1667 гг. Отныне податное население призывалось в солдатские и драгунские полки на пожизненную службу. Воинская повинность распространялась навсю территорию страны: на 100 дворов приходился один солдат, а позднее – на 20-25 дворов. Жалованье выдавалось деньгами и хлебом, иногда даровали надел размером в 12-25 дворов.

Конница набиралась не только из податного населения, но и из мелкопоместных дворян. Уже во время самой войны из конницы выделились конные копейщики, или же гусары [2, с. 64]. Им приходилось самим снабжать себя продовольствием, однако оружие выдавалось на деньги, выделенные государем.

В мирное время некоторые полки распускались, поскольку их содержание слишком дорого обходилось казне. Большие траты приходились на выплату жалованья иностранцам, которые по-прежнему составляли большую часть командного состава. Тем не менее, все командиры подчинялись русскому воеводе. Нередки были случаи переформирования полков.

Нестабильное положение в стране и внешние угрозы вынудили русское правительство провести военную реформу с целью создания хорошо укомплектованной, сильной армии, которая могла бы служить гарантом сохранения суверенности государства, а также выполнять некоторые полицейские функции. Однако осуществить все поставленные задачи в столь короткий срок было невозможно: основной проблемой являлось отсутствие в казне денег [7, с. 263]. Ливонская война сильно ударила по бюджету государства, экономика страны была в упадке после Смутного времени. Поэтому процесс реформации армии затянулся вплоть до середины XVIII века. Тем не менее, правительству все же удалось достичь определенного прогресса.

Полки иноземного строя являлись основой русской армии XVII века. Но важно отметить, что их становление проходило в несколько этапов, каждый из которых был связан с определенной задачей во внешней политике России того времени. Таким образом можно выделить четыре основных ступени развития полков нового строя: 1630-1632 гг., 1654-1667 гг., а также формирование драгунских и гусарских отделений по личной инициативе Алексея Михайловича.

Проанализировав процесс формирования полков нового строя, можно прийти к выводу, что данная реформа внесла большой вклад в дальнейшее становление русской армии. Впервые в войсках появились элементы регулярности, были четко систематизированы чины. Отныне армия набиралась не только из дворян, но и из крестьян, казаков и посадского населения. Это позволило увеличить численность войска. Приглашённые из-за границы командиры смогли научить русских солдат тонкостям боевого искусства, которыми они до этого не владели. Это во многом сыграло России на руку во время войн с Польшей и Швецией. Пускай русской армии не всегда удавалось выигрывать сражения, армия постепенно крепла и увеличивалась. Ежегодные призывы солдат на службу позволяли поддерживать

одинаковое количество служащих. Был улучшен командный состав армии. Если ранее высокие чины занимали родовитые дворяне, некоторые из которых даже никогда не держали шпаги в руках, то теперь большую часть командировки составляли иностранцы, закаленные в бою и имеющий достаточный опыт, чтобы грамотно обучать новоиспечённых солдат военной науке. Осевшие в России «иноземцы» положат начало новым русским династиям, которые впоследствии прославятся своими военными заслугами перед Родиной. Частично решился вопрос с безработицей, так как многие из посадских и бедных крестьян стремились попасть в армию, чтобы заработать денег.

Недостаток оружия и обмундирования в войсках побудит правительство начать строить новые заводы и мануфактуры, которые смогут снабжать армию дешёвым, но качественным оружием, а также униформой. К примеру, завод в Орехово-Зуево. Государству также удалось наладить импорт свой военной продукции, что значительно обогатило царскую казну.

Однако, несмотря на все плюсы реформ, множество проблем оставались еще не решёнными. У России по-прежнему не было флота, пускай и были заложены основы регулярной армии, но ее численность и состав все ещё оставались нестабильными. Эти задачи будут решены в XVIII веке, в период правления Петра I. Он, следуя опыту отца и деда, закончит начатые ими преобразования и создаст одну из сильнейших армий в Европе, прототипом которой являлись полки нового строя.

Список источников

1. Андреев И. Л. Алексей Михайлович. – Москва: Молодая гвардия, 2003. – 637 с.
2. Бабулин И. Б. Гусарские полки в русской армии XVII в. – Москва: Рейтар. – С. 57-88.
3. Волков В. А. Войны и войска Московского государства. – Москва: Эксмо, Алгоритм, 2004. – 221 с.
4. Ключевский В. О. Курс русской истории, Сочинения в девяти томах, том 3. – Москва: Мысль. – 415 с.
5. Малов А. В. Государевы выборные Московские полки солдатского строя, № 13. – Москва, Цейхгауз, 2001. – 48 с.
6. Малов А. В. Московские выборные полки солдатского строя в начальный период своей истории 1656-1671 гг. – Москва: Древнехранилище, 2006. – 625 с.
7. Орлов А. С., В. А. Георгиев, Н. Г. Георгиева, Т. А. Сивохина История России. – Москва: Проспект, 2020. – 528 с.
8. Рогожин А. А. Первые русские генералы, Ученые записки Орловского государственного университета. [Электронный ресурс] Режим доступа: https://cyberleninka.ru/article/n/pervye-russkie-generaly/viewer (дата обращения: 02.05.2022).
9. Чернов А. В. Вооруженные силы русского государства в XV-XVII вв. – Москва, Воениздат., 1954. – 224 с.
10. Полки нового строя: под началом «скотских» иноземцев [Электронный ресурс]. Режим доступа: https://diletant.media/articles/45259812/ (дата обращения: (03.05.2022).
11. Полки «нового строя» в России. Часть II [Электронный ресурс]. Режим доступа: https://warspot.ru/561-polki-novogo-stroya-v-rossii-chast-ii (дата обращения: 02.05.2022).
12. Полки иноземного строя [Электронный ресурс]. Режим доступа: https://warriors.fandom.com/ru/wiki/Полки_иноземного_строя (дата обращения: 02.05.2022).

УДК 93(94)

ЛЕНД-ЛИЗ И ЕГО РОЛЬ В ПОБЕДЕ СССР В ВЕЛИКОЙ ОТЕЧЕСТВЕННОЙ ВОЙНЕ

СОЛНЦЕВ МАРК ЮРЬЕВИЧ
студент
фгбоу во «московский государственный лингвистический университет»

Научный руководитель: Артемов Сергей Николаевич *– д.и.н., профессор*
ФГБОУ ВО «Московский государственный лингвистический университет»

Аннотация: в статье рассмотрен процесс развития событий Великой Отечественной Войны на территории СССР, причины появления политики ленд-лиза, а также помощи СССР его союзников. Анализуется влияние ленд-лиза на конечный итог военных действий и выяляется его роль в победе Союза Советских Социалистических Республик.
Ключевые слова: ленд-лиз, Великая Отечественная Война, помощь союзников, победа СССР, политика ленд-лиза.

LEND-LEASE AND IT`S ROLE IN THE VICTORYOF USSR IN THE GREAT PATRIOTIC WAR

Solntsev Mark Yurievich

Scientific adviser:Artemov Sergey Nikolaevich

Abstract: the article observes the procyss of development of the events happening during the Great Patriotic War all over the USSR, the reasons for the appearance of the Lend-Lease policy, as well as the assistance of the USSR and its allies. The influence of Lend-Lease on the final result of hostilities is analyzed and its role in the victory of the Union of Soviet Socialist Republics is revealed.
Key words: Lend-lease, The Great Patriotic War, associate's support, Thevictory Soviet Union, lend-lease policy.

Актуальность темы данного исследования обуславливается тем, что Великая Отечественная война является самым страшным и трагическим событием за всю российскую историю без исключения. Раннее нападение 22 июня 1941 года вогнало в состояние прострации весь советский народ, включая даже высшее руководство страны, которое не ожидало этого, ведь с Германией были подписаны многочисленные документы о дружбе и ненападении.

Несмотря на проводимую массовую политику коллективизации и индустриализации (первая из которых была крайне неудачной, вызвавшей крупнейший голод, масштабов которого не было за новейшую историю страны), СССР не был самостоятелен во многих вопросах, и именно поэтому стране пришлось обращаться за помощью к своих заклятым врагам – капиталистическим США и империалистической США. Тема экономической неразвитости и проведением неудачных реформ в последнее время является как никогда актуальной.

Стоит отметить изречение М. Ю. Мягкова, что политика ленд-лиза внесла колоссальный вклад в борьбу с нацисткой Германией, однако не она поставила точку в войне. Его мнение основывается на том, что помощь до Московской битвы удовлетворяла лишь минимальные потребности для ведения военного дела.

Нельзя не отметить заявление И.В. Сталина во ходе Тегеранской конференции в 1943 году: «Я хочу сказать вам, что, с советской точки зрения, сделали Президент и Соединенные Штаты для победы в войне. Самые важные вещи в этой войне – машины. Соединенные Штаты доказали, что могут производить от 8.000 до 10.000 самолетов в месяц. Россия может производить, самое большее, 3000 самолетов в месяц. Англия производит 3000 — 3500 в месяц, в основном тяжелые бомбардировщики. Таким образом, Соединенные Штаты – это страна машин. Без этих машин, поставлявшихся по ленд-лизу, мы бы проиграли эту войну».Сталин также был убежден, что без помощи союзников, СССР потерпел бы поражение в Великой Отечественной Войне.

Отдельно хочется отметить роль США в самом начале Второй мировой войны. Первоначально страна занимала нейтралитет, так как ее это никак не касалось из-за нахождения на другом континенте. Американский президент Франклин Делано Рузвельт был противником гитлеровской политики – точкой кипения стала оккупация Франция в 1940 году. С этого момента президент передал на утверждение в Конгресс план создания крупнейшего в мире военно-промышленного комплекса [5, с. 256]. Это обеспечило третью победу Рузвельта на президентских выборах 1940 года – с этого момента военная помощь Великобритании многократно увеличилась.

Новым витком в военной и материальной поддержки союзников стал принятый 11 марта 1941 года Закона о ленд-лизе, полное название которого «Закон по обеспечению защиты Соединенных Штатов» (англ. An Act to Promote the Defence of the United States). Принятый закон предусматривал следующие условия:

– имущество, которое было передано в собственность союзнику, после окончания войны будет полностью оплачен в случае его полной или частичной целостности;

– в случае заинтересованности американской стороны, вся целая и неутраченная техника и оборудование должны передаваться обратно в собственность США.

Первоначально срок был ограничен – вплоть до 30 июня 1943 года, но эта дата, естественно, не была окончательной и ежегодно продлевалась. Первоначально получателями американской военной и материальной помощи были две страны, которые не были под сапогом «Оси» – Великобритании (вместе с колониями – Австралией и Новой Зеландией), Канады, Китайской Республики (Тайвань), а также с движением сопротивления «Свободная Франция», лидером которого от начала и до победного конца был генерал Шарль Де Голль.

7 декабря 1941 года произошло самое страшное и кровавое событие на территории США со времен гражданской войны. Японская империя совершила внезапную комбинированную атаку воздушных и подводных сил флота на американскую военную базу на Гавайях – Перл-Харбор. Это стало сокрушительным поражением для США – погибло 2403 американских военнослужащих и 68 гражданских [3, с. 387].

Президент Рузвельт назвал это нападение «днем позора». Конгресс был вынужден объявить страну Японии. Находясь под впечатлением от японского успеха, Адольф Гитлер объявил войну США.

В этот момент на другом конце Земли начиная с июня вовсю бился и нес тяжелейшие военные и гражданские потери Советский Союз.

Узнать точную оценку поставок по ленд-лизу невозможно до сих пор, так как российские архивы закрыты. При этом стоит признать, что даже ангажированная советская историография писала о том, что с октября 1941 по 30 июня 1942 гг. США отправили в СССР 545 самолетов, 783 танка и 16 502 грузовые автомашины. При этом, большая часть – 70 % – шла из Великобритании, так как географически она находилась ближе всех, но при этом приходилось доставлять помощь под градом пуль и снарядов.

Ленд-лиз был жизненно необходим в переломные 1941-1942 гг., когда начиналась и позже вовсю шла Сталинградская битва. Если бы Адольф Гитлер ее выиграл, то получил бы выход к кавказской нефти, чем решил бы главную проблему немецкой армии, с которой приходилось сталкиваться и считаться всегда – некачественное топливо [2, с. 134].

Из-за сильных морозов бензин замерзал в баке и техника выходила из строя. Это касалось не только танков, автомобилей, мотоциклов и прочего, но и авиации, которая в данных условиях оказалась бесполезной.

Соавтор операции «Барбаросса» Хайнц Вильгельм Гудериан вспоминал, что немецкое командование рассчитывало на блицкриг, который обязан был завершиться до зимы 1941/1942. По этой причине Германия не заготовила достаточного количества зимнего обмундирования, а когда ударили сильнейшие морозы, то необходимые вещи невозможно было доставить даже с польских складов.

Вместе с этим стоит отметить, что между СССР и США существовал обратный ленд-лиз. 11 июня 1942 года были приняты советско-американские соглашения. В них советская власть обязывалась содействовать обороне США и предоставлять материалы, обслуживание, льготы и информацию, естественно, только тем, чем страна располагает. Но при этом его объем был мизерным – на конец Второй мировой войны он составлял всего чуть больше 2 миллионов долларов (для сравнения – обратный ленд-лиз из СССР в Британскую империю составил 6,7 млрд долларов) [8, с. 436].

Стоит отметить, что все полученные военные суда были возвращены после окончания всей Второй мировой войны США.

Отдельным вопросом стоят долги по ленд-лизу. Объем американских поставок в СССР составил 10,8 млрд долларов. Поскольку большинство военной техники было уничтожено, сумма была снижена до 1,3 млрд рублей. Долги были разделены между правительствами мира (так называемый Парижский клуб) и частными банками (Лондонский клуб): поскольку США является членом Парижского клуба, то пришлось платить ему. Последний долг за ленд-лиз был выплачен уже Российской Федерацией 21 августа 2006 года.

Советское правительство по-разному оценивало поставки по ленд-лизу. Например, Маршал Георгий Жуков считал, что союзники не помогали СССР, а вся история с ленд-лизом была выдумана немецкими генералами.

Глава семи советских наркоматов (аналогов министерств) – торговли, заготовок, пищевой, рыбной и мясомолочной промышленности, морского транспорта и речного флота – Анастас Микоян – придерживался другого мнения. Он говорил, что благодаря американской тушенке, комбижиру, яичному порошку, муке и прочих продуктов советские солдаты получали лишние калории. Прямая цитата министра: «Без ленд-лиза мы бы наверняка ещё год-полтора лишних провоевали». В этом его поддерживал будущий советский лидер Никита Хрущев [6, с. 8]..

Глупо отрицать значительную роль участия политики ленд-лиза во Второй мировой войне. Даже советские власти признавали ее необходимость, так как людям ни фронте, ни в развалинах домов нечего было есть – а смерть от голода является одной из самых страшных смертей вообще. Но при этом не стоит его переоценивать.

Главными виновными в появлении немецких нацистов являются разрозненность между странами после Первой мировой войной и политика умиротворения Адольфа Гитлера. Его последующие мечты о завоевании всего мира с каждым годом становились все реальней, ведь практически ни одна из мировых стран ничего не сказала против ремилитаризации Рейнской области, аншлюса Австрии и тем более против раздела и последующей оккупации всей Чехословакии (немцы, британцы, итальянцы и французы подписали «Мюнхенские соглашения») [7, с. 341].

1 сентября 1939 года Адольф Гитлер вместе с союзниками развязали мировую войну, а уже 22 июня 1941 года, практически спустя два года, Германия напала на СССР.

Хуже, чем на советском театре военных действий, не было ни на одном фронте мира. Нацисты вплотную подошли вплотную к столице СССР – городу Москва. Сталин обратился с воззванием, чем нашел отклик у бывших врагов, которые и до этого поставляли необходимые товары, но в меньшем объеме. В ноябре СССР стали поддерживать в военном и материальном плане союзники по антигитлеровской коалиции – в основном это были США, которые с марта поставляли Великобритании вооружение и материальную помощь в рамках принятой программы ленд-лиза. В декабре 1941 года американцы пережили самое тяжелое национальное поражение на территории со времен гражданской войны – уничтожение Перл-Харбора. США немедленно вступили против войну с Японией, но одновременно с этим войну Америке объявил Адольф Гитлер.

Советский Союз получал огромное материальной и военной помощи: начиная от новых железнодорожных локомотивов с рельсами, а заканчивая порохом и авиатопливом – в большинстве своем это

производилось на оккупированных нацистами территориями.

Роль ленд-лиза трудно недооценить, но при этом он разделил советский истеблишмент на два противоборствующих лагеря: сторонников и противников.

Его нахваливали советские партийные чиновники: например, Анастас Микоян, который до и после войны выстраивал хорошие отношения в США (в 1963 году он даже возглавлял советскую делегацию на похоронах убитого президента США Джона Кеннеди; Никита Хрущев); Никита Хрущев, который будучи советским лидером выстраивал крайне специфические отношения между США и СССР, едва не закончившиеся ядерной войной [9, с. 206].

Категорически резко негативно о Ленд-лизе высказывался Маршал Георгий Жуков, который, к слову, проходил одним из главных обвинителей в «трофейном деле», когда он и многие другие генералы, согласно уголовному делу, после войны вывозили вагонами трофеи и ценности из разгромленной Германией.

Вплоть до конца 1980-х никакого взаимодействия масштаба ленд-лиза между СССР и США не было. При этом советская сторона постоянно закупала зерно из-за рубежа (начало закупок еще в 1963 году, но с 1973 года они стали крупномасштабными – более 20 млн тонн в год), постоянно нахваливая темпы роста советской сельскохозяйственной промышленности и критикуя американскую политику «фермерства» [5, с. 157].

После войны СССР смог наладить производство топлива всех видов. В итоге Советский Союз сам стал поставщиком жизненно важных вещей для всей Европы – нефти и газа, но при этом даже не производил своими силами трубы для газо- и нефтепроводов. Зависимость СССР экспорта углеводородов сделала страну сырьевым придатком, и падение цен на нефть является одной из главных причин распада Советского Союза в 1991 году на 15 независимых республик.

Не стоит забывать, что главным итогом Второй мировой войны являются не съеденные консервы или израсходованное авиационное топливо: главным итогом любой войны были человеческие жертвы – в самом крупномасштабном и страшном военном конфликте за всю историю человечество всего погибло более 70 миллионов человек, из которых треть относится на долю Советского Союза.

Список источников

1. Текст Мюнхенского соглашения 1938 г. с дополнениями [Электронный ресурс]. Режим доступа: https://munich.rusarchives.ru/dokumenty/tekst-myunhenskogo-soglasheniya-1938-g-s-dopolneniyami (Дата обращения 30.04.2022).
2. Бирюков Н. И. Танки – фронту! Записки советского генерала. – Смоленск: Русич, 2005. – 480 с.
3. Б. С. Тельпуховский Великая Отечественная война Советского Союза 1941-1945: Краткая история, 3-е изд. – М.: Воениздат, 1984. – 560 с.
4. Военные архивы России: журнал, выпуск 1. – Тула: Пересвет, Церера, 1993. – 415 с.
5. Джонс Р. Х. Ленд-лиз. Дороги в Россию. Военные поставки США в СССР во Второй мировой войне. 1941-1945 (пер. с англ. А. Л. Андреева). – М.: ЗАО Центрполиграф, 2015. – 350 с.
6. Крысин М. В. Индийская армия помогала Закавказскому фронту. – Москва: Военно-исторический журнал № 3, 2004. – С. 9-10.
7. Куманёв Г. А. Говорят сталинские наркомы. – Смоленск: Русич, 2005. – 632 с.
8. Майский И. М. Воспоминания советского дипломата, 1925-1945 гг.– Ташкент: Узбекистан, 1980. – 671 с.
9. Паперно А. Х. Ленд-лиз. Тихий океан. – М.: Терра-Кн. клуб, 1998. – 367 с.
10. Черчилль У. Уинстон Черчилль. Никогда не сдавайтесь. – М.: Эксмо, 2021. – 320 с.

УДК 93(94)

РУССКО-ШВЕДСКИЕ ВОЙНЫ XIII-XVIII ВВ.

ГЛОТОВА ДАРЬЯ ИВАНОВНА
студент
ФГБОУ ВО «московский государственный лингвистический университет»

Научный руководитель: Артемов Сергей Николаевич,
профессор, доктор исторических наук
ФГБОУ ВО «Московский государственный лингвистический университет»

Аннотация: в данном исследовании рассматриваются взаимоотношения между Швецией и Россией на протяжении шести веков. Их развитие не было бесконфликтным. Взаимоотношения между странами сопровождалось рядом единичных столкновений и войн, в ходе которых определились границы и сферы владения обеих держав и их место на международной арене. Главной целью обоих государств было установление контроля над Балтийским морем и торговыми путями. В данной работе обобщаются исследования, выявившие ход военных действий и итоги противостояния держав.
Ключевые слова: русско – шведская война, Невская битва, Александр Невский, Иван III, Густав Ваза, Иван IV, Юхан III, Смутное время, Карл XII, Северная война, Петр I, Елизавета I, перемирие.

RUSSO-SWEDISH WARS XIII-XVIII

Glotova Daria Ivanovna

Scientific adviser: Artemov Sergey Nikolaevich

Abstract: This study examines the relationship between Sweden and Russia for six centuries. Their development was not conflict-free. Relations between the countries were accompanied by a number of isolated fightings and wars, during which the borders and spheres of ownership of both powers and their place in the international arena were determined. The main goal of both states was to establish control over the Baltic Sea and trade routes. This paper summarizes the studies that revealed the course of military operations and the results of the confrontation of the powers.
Keywords: Russian–Swedish War, Battle of the Neva, Alexander Nevsky, Ivan III, Gustav Vasa, Ivan IV, Johan III, Time of Troubles, Charles XII, the Northern War, Peter I, Elizabeth I, truce.

Для понимания внешнеполитических процессов, происходящих в современном мире необходимо изучение истории зарождения и развития международных отношений, которые строились веками и зачастую сопровождались военными конфликтами. Так, в данном исследовании рассматриваются взаимоотношения между Швецией и Россией на протяжении шести веков. Их развитие не было бесконфликтным. Взаимоотношения между странами сопровождалось рядом единичных столкновений и войн, в ходе которых определились границы и сферы владения обеих держав и их место на международной арене. Главной целью обоих государств было установление контроля над Балтийским морем и торговыми путями. В данной работе обобщаются исследования, выявившие ход военных действий и итоги противостояния держав.

Историческая литература, посвящённая теме данного исследования довольно обширная. Она постоянно находится во внимании ученых, так как данный опыт необходим для дальнейшего выстраивания отношений между государствами. Отечественная историография русско-шведских войн условно может быть разделена на три периода: дореволюционный, советский и постсоветский. Критериями пе-

риодизации являются методы и подходы, которые применяли исследователи при разработке данной темы. Дореволюционные исследователи в основном уделяли внимание ходу боевых действий и внешнеполитической обстановке. Историография данного периода представлена, например, работой С.М. Соловьева по отечественной истории, в которой он рассмотрел развитие отношений между двумя государствами и уделил внимание трудностям, возникавшим в деятельности отечественных дипломатов. Советская историография рассматривала все процессы и явления с точки зрения формационного подхода, через призму классовой борьбы. В исторической науке существовал идеологический диктат, поэтому трактовки историков были однобокими. Ведущим специалистом по истории Швеции считается А.С. Кан. Им были созданы множества работ по данному направлению. В данном исследовании используется один из его трудов – Швеция и Россия в прошлом и настоящем – эта работа исследует историю до конца XX века. Данные источники позволяют с разных сторон рассмотреть развитие взаимоотношений между двумя державами. После крушения коммунистического режима идеологический диктат над исторической наукой исчез, ученые стали изучать исторические процессы и явления, используя различную методология. Это привело к появлению плюрализма мнений. Историки стали исследовать события в контексте исторической эпохи. Результатом этого стало формирование убеждения, что русско-шведские войны являются эпизодом в глобальной системе международных отношений того периода. Очень интересной работой является «Россия – Швеция. История военных конфликтов 1142-1809 гг.»А.Г. Шкварова, охватывающая все военные столкновения России и Швеции в период с XII века по XIX век. В данном источнике представлены тексты всех мирных договоров, что позволяет проанализировать территориальные изменения по итогам каждой войны. Автор сделал вывод о том, что русско-шведские войны были частью процесса становления европейской системы международных отношений.

Таким образом, можно сделать вывод, что наибольшее внимание исследователи уделяют следующим критериям: причины войн, характер этапов, историческое значения победы русского оружия, история становления и развития международных отношений.

Первым столкновением в данный период времени была Невсквя битва. Ослабление Руси в первой половине XIII века из-за монгольского нашествия стало причиной для вторжения в северо-западные пределы государства войск крестоносцев и шведских феодалов.

Невская битва – сражение, в котором войсками руководил князь Александр Ярославич, прозванный за победу в ней Невским. Разгром в данном сражении заставил шведов отказаться от попыток установления контроля над важнейшей для Новгорода транспортной артерией – Невой, при этом противостояние Новгородской республики и Швеции продолжилось.

Далее столкновения носили случайный характер вплоть до присоединения Новгорода к Москве.

Следующим военным столкновением двух государств стала война 1495-1497 гг.[2, с. 65] В ходе боевых действий Москва поставила цель взять шведские города Яскы, Огреба, Севилакша, а также Выборг.

В сентябре 1495 русские войска осадили Выборг, но уже в декабре были вынуждены снять осаду. В январе – марте 1496 они совершили глубокий рейд в Южную Финляндию до Нейшлота (ныне Савонлинна), а в июне – августе – поход в Северную Финляндию и Лапландию. Шведы в конце 1495 – осенью 1496 несколько раз вторгались в Ижорскую землю; в августе 1496 они захватили и сожгли Ивангород. Итогом военного конфликта в 1495 – 1497 гг. стало заключение Новгородского перемирия в марте 1497 года сроком на 6 лет. [6, с. 154]

Далее мы рассмотрим военные действия русско – шведской войны 1554-1557 гг. [13, с. 104] Формальным поводом для объявления России послужило чувство унижения короля Швеции Густава Вазы I, который считал недопустимым вести дипломатические отношения с Россией через Новгород, а не через Москву. Война началась летом 1555 года. Попытка шведов захватить Орешек оказалась неудачной. В январе 1556 года русские войска предприняли наступление на Карельском перешейке, в начале февраля разбили шведов у Кивинебба и осадили Выборг, однако взять его не смогли. Затем они совершили рейд на Нейшлот и разрушили его. В июле Густав I выступил с предложением о мире, которое было принято Иваном IV. С лета 1556 воен. действия прекратились. Войну завершил Новгородский договор 1557, который подтвердил существовавшие границы и сложившийся порядок приёма послов.

Следующая война охватывает период с 1570 по 1582 гг. [6, 166-176] Данный конфликт России и Швеции происходит во время Ливонской войны. До начала военных действий державы неоднократно заключали перемирия. Однако в Швеции произошел дворцовый переворот, в результате которого все договоренности с Россией были разорваны. Московские послы, которые прибыли на очередную ратификацию договора, были ограблены. Это стало одним из поводов к развязыванию военного конфликта.

В июле - августе 1570 г. русские войска в Ливонии достигли Ревеля и приступили к его осаде. Однако 16 марта 1571 г. вынуждены были отступить.

В течение 1572-1576 гг. они не носили серьезного характера. Крупных сражений не было. Дело ограничивалось осадой городов в Северной Эстонии.

В 1573 г., Иван IV вступил в переговоры со Швецией о мире. Со стороны России условия были следующими: Швеция должна была отказаться от своей части Ливонии в пользу Москвы, предоставить отряд царю для борьбы с Крымом. В этом случае царь должен был предоставить Швеции право сноситься с Москвой непосредственно. Однако такие условия шведов не устраивали. Иван IV получил отказ. Поскольку в это время Польша деятельно готовилась, чтобы вступить снова в Ливонскую войну против России, Иван Грозный вынужден был пойти на уступки Швеции. В июле 1575 года был подписан мирный договор.

Изнурительная Ливонская война вынудила Ивана Грозного продлить перемирие со Швецией до 1581 г. Однако шведы нарушили эту договоренность. Действия Швеции вынудили Ивана IV согласиться на переговоры о заключении унизительного для России Плюсского перемирия.

Война 1590–1593 гг. велась Россией в целях возвращения земель и городов, утраченных в результате Ливонской войны. Король Швеции Юхан III хотел захватить Ижорскую землю, ладожскую Карелию и вытеснить русских с побережья Белого моря, где в 1584 году был заложен город Архангельск, позже ставший русским «окном на Запад».

Однако в 1592 году Юхан III умирает, но его план продолжает реализовывать герцог Карл, ставший подлинным правителем. Шведские отряды напали на северные русские поселения Кольского полуострова и беломорской Карелии. Были также разрушены окрестности Новгорода и Пскова. Однако Россия не имела возможности дать должный отпор: новый крымский поход на Москву и воцарение Сигизмуда III на шведском престоле побудили русских пойти на мирные переговоры.В 1595 году между державами заключается Тявзинский мирный договор [6, с. 178-181] , по которому к Швеции отходит княжество Эстляндское. Швеция подтвердила принадлежность Русскому государству Иван-города, Яма, Копорья, Нотебурга, Ладоги.

Шведы участвовали в событиях Смутного времени в России. [2, с. 85-92] В 1610 году они заняли Гдов, Ладогу и осадили Псков. По Столбовскому миру, заключенному в 1617 году Россия отдала Швеции: Карелию, Ингерманландию.

В 1656-1658 гг. возобновились военные действия между Россией и Швецией. В итоге русскими войсками был осажден Нотебург (Орешек) и захвачены: Ямбург, Ниеншанц, Дерпт. Однако в результате этой войны довоенные границы России и Швеции не изменились.

Самой масштабной из русско-шведских войн была Великая Северная война 1700-1721 годов. [7] Первоначально Северный союз (Саксония, Дания, Россия) воевал против Швеции, но Россия оставалась главным противником Швеции до конца войны. После неудачного штурма Нарвы в 1700 году русским войскам удалось через два года захватить Нотебург, а в 1704 году Нарву, а также Дерпт. В 1708 году шведская армия под предводительством короля Карла XII вторглась в Россию, но войска потерпели поражение в решающей битве под Полтавой. Во время войны русские войска оккупировали Прибалтику. Новый русский флот одержал победы при Гангуте (1714 г.) и Гренгаме (1720 г.). В 1721 году был заключен Ништадтский мирный договор, по которому Ингерманландия, входившая в состав Карелии и Прибалтики, отошла к России. Россия закончила эту войну как крупная морская держава с новой армией и флотом, и влияние Швеции в регионе резко упало.

В 1741 году, Швеция, желая вернуть утраченные земли, объявила войну Российской империи. Русские войска захватили крепость Вильманстранд (Лаппеенранта) и разбили шведский отряд. В июне 1742 года русская армия достигла Гельсингфорса (Хельсинки). В 1743 году после переговоров был за-

ключен мир, по которому Швеция признала результаты Северной войны и передала России часть земель шведской Финляндии и крепость Нейшлот (Савонлинна). [6, с. 241-242]

В 1788 году, воспользовавшись войной между Россией и Османской империей, Швеция начала военные действия против России, потребовав от нее отказаться от земель, приобретенных в предыдущих войнах. Шведы осадили Нислот, но были вынуждены отступить. В 1790 году был подписан Верельский мирный договор [6, с. 247], по которому довоенные границы признавались обеими сторонами.

Рассмотрев все военные конфликты в период с XIII по XVIII вв., можно выделить основные причины противоборства государств:

- к политическим относятся территориальные претензии государств
- экономические причины включают в себя желание обеих держав установить контроль над торговыми путями и морскими портами в Прибалтике.

1721 г. является окончанием Северной войны, отогом которой стало заключение Ништадтского мирного договора. Данный договор закрепил все достижения России в Северной войне на территории Прибалтики: Швеция уступает России такие провинции, как Лифляндия, Эстляндия, Ингерманландия и часть Карелии с Выборгской губернией, включая, не только материковую часть, но и о-ва Балтийского моря, в том числе Эзель, Даго и Муху, а также все о-ва Финского залива. К России отходит и часть Кексгольмского округа. Также устанавливалась новая линия русско-шведской государственной границы, которая начиналась западнее Выборга и шла оттуда в северо-восточном направлении по прямой линии до старой русско-шведской границы, существовавшей до Столбовского мира. В Лапландии русско-шведская граница сохранялась неизменной.

Данные территориальные изменения сохранялись вплоть до конца XVIII века.

Однако в XIX веке Швеция все же попыталась вернуть потерянные земли.

Такой попыткой стала война 1808-1809 гг. Но итог данного военного конфликта оказался неутешительным для Швеции. По заключенному договору она уступает России всю Финляндию и часть Вестерботтена до р. Торнео и всю финляндскую Лапландию. Русско-шведская граница теперь проходит по рекам Торнео и Мунио и далее на север по линии Муниониски — Энонтеки — Кильписярви и до границы с Норвегией. Острова на пограничных реках, находящиеся западнее фарватера, отходят к Швеции, восточнее фарватера - к России. Аландские о-ва отходят к России. Граница в море проходит по середине Ботнического залива и Аландского моря.

Россия по итогам военных противостояний решила важный для себя вопрос по выходу к торговым путям и построила мощный флот, который позволял ей претендовать на господство на море. Таким образом, из двух претендентов на статус великой державы Россия вышла победителем и получила данный статус, а Швеция стала национальным государством без территориальных претензий, которое объявило о своем нейтралитете и придерживается его с тех пор и до наших дней.

Список источников

1. Война Густава III, 1788—1790 // Научная электронная библиотека «КиберЛенинка» URL: https://cyberleninka.ru (дата обращения: 05.05.2022).

2. Кан А. Швеция и Россия в прошлом и настоящем / Александр Кан; Рос.гос. гуманит. ун-т. Рос.швед. центр. − М.: Рос.гос. гуманит. ун-т, 1999. − 357с.

3. Коваленко Г. М. Русские и шведы от Рюрика до Ленина. Контакты и конфликты − Москва: Ломоносовъ, 2010. − 256с.

4. Карамзин Н. М. История Государства Российского. Т. XII. −М., 1989. – 643с.

5. Новгородская первая летопись старшего и младшего изводов/ Акад. наук СССР, Ин-т истории; [под ред. и с предисл. А. Н. Насонова]. − Москва; Ленинград: Изд-во Акад. наук СССР, 1950. – 640с.

6. Похлебкин В. В. Внешняя политика Руси, России и СССР за 1000 лет в именах, датах и фактах. IX - XX вв. Выпуск II. Войны и мирные договоры. Книга 1: Европа и Америка. − М.: Международные отношения, 1995. – 781 с.

7. Романов Э.В., Лелецкий А.В., Лабунин К.А. Северная война и её значение для Российского

государства // Научная электронная библиотека «КиберЛенинка» URL: https://cyberleninka.ru (дата обращения: 05.05.2022).

8. Соловьев С.М.. «История России с древнейших времен». Книга 2.[Отв. ред. и авт. вступ. статьи, с. 5-51, д-р ист. наук Л. В. Черепнин]; [Акад. наук СССР.Ин-т истории]. – М.: Соцэкгиз, 1959 - 1966. −15 т. – 816с.

9. Филюшкин А. И. Окончание Ливонской войны 1558 - 1583 гг.: «Московская война» (1579 - 1582) // История военного дела: исследования и источники, 2015. −С. 292−398.

10. Форстен Г. В. Балтийский вопрос в XVI и XVII столетиях (1544 - 1648) − Санкт-Петербург: Тип. В. С. Балашева, 1894. − Т. 2. − 630 с.

11. Фролов, Р. А. Русско-шведские отношения в 60-е гг. XVI в.// Вестник Тамбовского университета. Серия «Гуманитарные науки». − 2009. − № 8 (76). − С. 309–313.

12. Шаскольский И. П. Столбовский мир 1617 г. и торговые отношения России со Шведским государством − Москва ; Ленинград: Наука, 1964. −218 с.

13.Шкваров А. Г. Россия −Швеция. История военных конфликтов. 1142– 1809 годы. − Санкт-Петербург: RME GroupOy; Алетейя, 2012. −576 с.

УДК 93

РУССКО-ШВЕДСКИЕ ВОЙНЫ XIII-XVIII ВВ.: ПРИЧИНЫ И ПОСЛЕДСТВИЯ

ТЛЯВЛИНА РЕНАТА ВАДИМОВНА
студент
фгбоу во «московский государственный лингвистический университет»

Научный руководитель: Артемов Сергей Николаевич,
доктор исторических наук, профессор
ФГБОУ ВО «Московский государственный лингвистический университет»

Аннотация: История русско-шведского противостояния переполнена яркими и полными драматизма событиями. В течение нескольких столетий шведы пытались захватить Финский залив и прилегающие к нему территории, предпринимали попытки проникнуть вглубь страны вплоть до Великого Новгорода. Однако любая война- это, прежде всего, результат политических ошибок и неиспользованных возможностей в дипломатической сфере. Именно поэтому так важно понимать причины конфликтов и их последствия, чтобы сформировать новые отношения на основе взаимного интереса и двустороннего сотрудничества.
Ключевые слова: Швеция, Россия, мирный договор, войны XIII-XIV, Балтика.

RUSSO-SWEDISH WAR: CAUSES AND RESULTS

Tlyavlina Renata Vadimovna

Scientific adviser: Artemov Sergey Nikolaevich

Abstract: The history of the Russian-Swedish confrontation is replete with vivid and dramatic events. Here are the repeated attempts of the Swedes to seize the Gulf of Finland with the territories adjacent to it, and aggressive sorties to the Ladoga shores, and the desire to penetrate deep into the country up to Veliky Novgorod. However, any war, including the Russo-Swedish one, is primarily the result of political mistakes and unused opportunities in the diplomatic sphere. That is why it is so important to take into account the mistakes and results of conflict situations in order to form new relations based on mutual interests and bilateral cooperation.
Key words: Sweden, Russia, peace treaty, Wars XIII-XIV, Baltic.

Начало войн между Швецией и Русью относится еще к середине XIII века, когда русские земли были обескровлены набегами монголов. В XIII-XIV веках Русь становится объектом военно-духовной экспансии, координируемой из центра тогдашнего западного мира - католического Рима. Для римской церкви русские просторы являлись не только привлекательным полем для миссионерской деятельности, но и огромным потенциальным источником финансовых поступлений (в виде церковных сборов или взносов в благотворительные организации), поэтому на протяжении XIII-XIV веков главным объектом западного натиска стали северо-западные земли Руси, где находились владения Новгородской республики. [1, с.148]

Причины военных столкновений между Швецией и Россией в течение многих веков были также связаны с желанием обоих государств овладеть торговыми путями на Балтике. В 1558 году началась

война Московского государства с Ливонским орденом, Великим княжеством Литовским и Швецией за выход к Балтийскому морю. Война со Швецией для России закончилась подписанием Тявзинского мирного договора 1595 года, «вечным миром» между Россией и Швецией. Итоги войны для Москвы были печальными- она отдала Швеции часть побережья Финского залива: русское государство признало право Швеции на Эстляндское княжество вместе с рядом крепостей – Ревелем, Нарвой, Везенбергом, Нейшлотом и другими, уступила часть Карелии, города Ям, Копорье, Ивангород. В свою очередь, шведские послы согласились передать России крепость Корелу (Кексгольм) с прилегающей территорией, признали за Россией города Орешек и Ладога, обязывались не нападать на приграничные русские земли. Москва же обязалась не начинать войну против шведских владений. Однако в таких условиях Россия больше не могла основать морские гавани, вести торговлю через Ивангород - торговлю можно было вести только с нарвской стороны, но не ивангородской. Это нарушало экономические и стратегические интересы России.

Между Россией и Швецией сохранялись взаимные претензии. Так, к началу XVII века Россия потеряла уже все побережье Балтики, включая стратегически важные крепости: Ивангород, Ям, Копорье, Орешек, Нарва. [2,с.55] Шведы, как и поляки, постепенно аннексировали западнорусские земли, пользуясь нестабильной ситуацией в стране во время Смуты. Даже Новгородом с 1611 по 1617 год правили шведы, проводили политику постепенного присоединения всех новгородских земель к своему королевству. В такое время одной из главных целей внешней политики России стало налаживание дипломатических отношений со Швецией. Началом новой эпохи в русско-шведских отношениях стало заключение и ратификация Столбовского мирного договора в 1617 г.

На основе этого договора Москва и Стокгольм получили возможность разрабатывать свою политику и координировать совместные действия. Наиболее важным периодом сближения Московского государства со Швецией считается конец 20-х-начало 30-х годов. В это время правительство царя Михаила Федоровича решило начать войну против польско-литовского государства, не дожидаясь окончания Деулинского перемирия. В результате подготовки Московского государства к войне в 1631 г. в Швецию на долгое время было отправлено первое посольство, целью которого было закупить оружие и набрать войска.

В условиях продолжающейся русско-польской войны 1609–1618 гг. Столбовский договор стал большим успехом русской дипломатии. Россия и Швеция, два государства, объединились для решения общеполитических задач, и во время переговоров об основах союзнических отношений все разногласия и взаимные претензии, казалось, были забыты. Однако русско-шведские отношения строились на принципе войны против третьей страны, что не могло служить прочной основой для полноценных союзнических отношений. Вот почему после изменения политической конъюнктуры интенсивные дипломатические контакты между Россией и Швецией прекратились. Союз, к которому стремились царь Михаил Федорович и король Густав-Адольф в 1620-х-начале 1630-х годов, так и не был достигнут.

С восстановлением сильной центральной власти в Москве стало возможным и начался процесс сбора утраченных земель – как дипломатическими, так и военными методами. Война с Польшей 1654-1655 годов была успешной для Москвы: был возвращен ряд территорий, оккупированных Речью Посполитой в годы Смуты.

Тем временем шведский король Карл X, добился еще больших успехов, воспользовавшись внутренней нестабильностью Речи Посполитой, объявил ей войну. Встретив слабое сопротивление, шведские войска заняли почти всю Польшу вместе с ее столицей Варшавой, а также часть Литвы и Белоруссии. Легкие победы в Польше только усилили положение Швеции, благодаря им Швеция утвердилась на берегах Балтийского моря. В свою очередь, Русское правительство, учитывая небоеспособность польской армии, решило заключить перемирие с Польшей в Вильно и начать войну против Швеции.

Первыми начали активные действия русские войска, в июле 1656 года, армия Потемкина взяла крепость Орешек, Ниеншанц, Динабург, Дерпт. Однако сразу по окончании весенней распутицы шведские войска перешли в контрнаступление, уже в 1657 году они вытеснили русские войска из Карелии и Ливонии,совершили поход на Псков, но были разбиты воеводой И.А.Хованским. В 1658 году И. А. Хованский осадил Ревель и Нарву, но неудачно. [3, с.70]

На этом военные действия закончились. Перемирие между Россией и Швецией подписали в Валиесари (под Нарвой) в декабре 1658 года, после долгих переговоров. Перемирие было заключено на 3 года. По условиям этого договора, Москва закрепила за собой часть завоеваний в Ливонии: оккупированные крепости, где русским гарнизонам удалось закрепиться.

Через 3 года международная обстановка изменилась не в пользу Русского царства. Война с Польшей оказалась неудачной для России, и Москва столкнулась с перспективой длительного военного конфликта с Речью Посполитой и Швецией. Поэтому, по окончательному мирному договору, заключённому летом 1661 года в Кардисе (Эстляндия), Московское государство отказалось от всех своих завоеваний и возвратило Швеции назад все отнятые территории и крепости. Таким образом, окончательные итоги русско-шведской войны 1656-1661 годов оказались не в пользу Русского царства.

Территориальные претензии России к Швеции сохранялись в течение всего XVII века, поэтому важнейшим аспектом русско-шведских отношений XVIII века становится борьба за прибалтийские земли. России были необходимы выход к Балтике, возможность свободной торговли, дипломатических и культурных отношений со странами Западной Европы, Швеция же стремилась поставить под полный контроль русскую-балтийскую торговлю и утвердиться на Балтийском море, но сделать ей это не удалось. В результате Северной войны 1700-1721 года Российская империя не только приобрела прибалтийские территории, но и укрепила позиции на Балтийском море, повысила свой авторитет на международной арене. [4, с.318]

В конце XVIII века война для России носила характер охранительного мероприятия против шведских попыток восстановить военно-политическое могущество в регионе. В 1772 году шведский король Густав III устроил государственный переворот, распустил действующий парламент и вернул себе почти абсолютную власть, однако возрождение абсолютизма отличалось и ростом реваншистских настроений. Помимо территориальных претензий Густава III не устраивали непризнание российским руководством новой шведской конституции 1772г. и возможность России, как гаранта прежнего конституционного порядка (согласно положениям Абоского и Ништадтского договоров), влиять на внутриполитические процессы в Швеции. Следует отметить, что просчеты политического руководства России в формировании отношений со Швецией в период 1770-80х годов, неприятие Екатериной II внутренних реформ шведского короля сыграли определяющую роль в развитии конфликта, который вылился в полномасштабное военное столкновение (1788 -1790 гг.)

Однако попытка Швеции ослабить роль и влияние России на Балтике в условиях ведения ею серьезной войны с Турцией не удалась. [5, с.410] Верельский мирный договор 1790 года укрепил международное положение России, способствовал срыву плана образования Англией и Пруссией антирусской коалиции, подтвердил условия Абоского мирного договора 1743 г.(русско-шведская граница была отодвинута к реке Кюмене, к России отошли Кюменегорская провинция с укрепленными городами Фридрихсгам и Вильманстранд, часть Саволакской провинции с городом и крепостью Нейшлот).

Итак, историческое соседство Руси и Швеции было связано не только с борьбой за важнейшие торговые пути, но и за прилегающие к ним районы. Средневековые государства стремились расширить свою территорию, ведь чем больше земли, тем больше подданных, тем богаче страна. Россия и Швеция развивались в рамках общеевропейской традиции, поэтому вплоть до начала XIX века ведущую роль в их отношениях занимали военные действия. В результате русско-шведских столкновений Россия стала мощным государством, получила доступ к Балтийскому морю, укрепила свои позиции на международной арене. Россия стала империей, силой оружия завоевав уважение других европейских государств.

Список источников

1.Шаскольский И.П. Борьба Руси против крестоносной агрессии на берегах Балтики в XII–XIII веках. – Л.: Наука ISBN. –1978. – С.147-190.

2.Лыжин Н.П. Столбовский договор и переговоры, ему предшествующие. – Спб.: тип. Имп. Акад. Наук. –1857. – С. 55.

3. Курбатов О.А. Русско-шведская война 1656–1658 гг. – М.: Руниверс, 2017. – С.60-80.

4.Тарле Е.В. Северная война и шведское нашествие на Россию. – М.: АСТ, Астрель.–2011. – С.309-318.

5.Широкорад А.Б. Северные войны России. –Минск: АСТ, Харвест.–2001. – С.410.

УДК 93/94

ВОЕННЫЕ РЕФОРМЫ В РОССИИ ВО ВТОРОЙ ПОЛОВИНЕ XIX В.

ШАПОВАЛОВА МАРИНА МИХАЙЛОВНА
студентка
фгбоу «москвоский государственный лингвистический университет»

Научный руководитель: Артемов Сергей Николаевич
д.и.н., профессор
ФГБОУ «Москвоский государственный лингвистический университет»

Аннотация: Вопрос о необходимости внесения преобразований после поражения в Крымской войне, сами преобразования и их последствия всегда играли достаточно важную роль в изучении исторических событий России, ведь результаты военных реформ влияли и на будущий ход военной истории, уже после XIX века. Оценка военных реформ второй половины XIX века до сих пор является очень спорной темой среди историков.
Ключевые слова: военные реформы, армия, флот, Крымская война, русско-турецкая война.

MILITARY REFORMS IN RUSSIA IN THE SECOND HALF OF THE XIX CENTURY

Shapovalova Marina Mikhailovna

Scientific adviser: Artemov Sergey Nikolaevich

Abstract: The question of the need to introduce reforms after the defeat in the Crimean War, the reforms themselves and their consequences have always played a rather important role in the study of historical events in Russia, because the results of military reforms influenced the future course of military history, already after the XIX century. The assessment of military reforms in the second half of the nineteenth century is still a very controversial topic among historians.
Key words: military reforms, army, fleet, the Crimean War, the Russo-Turkish War.

Причины появления основательных перемен в военно-политическом курсе Александра II кроются в устаревшей системе управления армии и в устаревшем вооружении (стрелковом и артиллерийском). Боевая подготовка солдат была на невероятно низком уровне (учитывая, что солдат готовили преимущественно к разным парадам и смотрам, из-за чего можно сделать следующий вывод: все недостатки армии скрывались за помпезностью и военным престижем). Командный состав (в особенности высшего звания) не обладал навыками на уровне высокого профессионализма. Именно это серьёзно поспособствовало сокрушительному поражению в Крымской войне.

После Александра II инициативу крупных преобразований взял на себя его наследник, император Александр III. Его царствование считается одним из самых успешных среди династии Романовых. По мнению Сергея Юльевича Витте, его современника и государственного и политического деятеля, Александр III довольно сильно возвысил политический авторитет Российской Империи и сделал её чуть ли не главной фигурой мировой шахматной игры [3, с. 344].

Военно-политический курс нового императора, без экспансии военного типа, с возможностью полноценного финансирования и улучшения военно- политического комплекса, с сохранением наибо-

лее благоприятного резерва, с обновлением ВМФ и т.д., способствовал возможности иметь самый настоящий щит для своих и союзных территорий (благодаря подобному грандиозному переосмыслению трудов времени правления Александра II).

Следуя изложенному выше, можно прийти к выводу, что проведённые изменения в военной структуре во время правления Александра II всё равно имели свои недостатки и просчёты, из-за чего в будущем Александр III примет решение о создании контрреформ.

ПРЕДПОСЫЛКИ ВОЗНИКНОВЕНИЯ ВОЕННЫХ РЕФОРМ

Как отмечает А. С. Орлов, историк и эксперт по социально-политической истории России, Крымская война смогла выявить отсталость тактики солдат. Российская регулярная армия, которая была основана на рекрутском наборе, имела крайне слабую подготовку и не могла успешно противостоять европейским войскам. Кроме того, в армии было мало образованных офицеров, а обучение предполагало наличие жестоких наказаний, к примеру, применение розог.

Несовершенство проявлялось и в техническом отношении русской армии. Снаряжение русских военнослужащих было очень тяжёлым и неудобным. И в сравнении с нарезным оружием западноевропейских армий, гладкоствольные ружья армии России во многом уступали оружию противника. С таким вооружением колонны русских войск буквально таяли под огнём вражеских винтовок.

Парусные суда русского флота не могли противостоять европейским паровинтовым боевым кораблям, что подчёркивало устарелость военно-морских сил Российской Империи. В таком положении русским адмиралам оставалось только держать свои корабли в укрытии под защитой береговой артиллерии либо же их затопить [2, с. 220].

Также Дж. Бушнелл, профессор университета Норд-Вест, отметил, что отсутствие налаженных коммуникаций не смогло обеспечить места боевых действий достаточным количеством продовольствия и боеприпасов. Англия и Франция намного лучше снаряжали свои войска в отдалённом Крыму.

Южные рубежи России остались беззащитными вследствие запрета на право иметь военный флот, арсеналы и крепости на Чёрном море. Экспансия западно-европейских государств и стремление Пруссии создать военные коалиции у западных границ привели к пониманию того, что русским государственным деятелям необходимо немедленно решить вопрос о боеспособности вооружённых сил.

Л. Г. Захарова подчёркивает, что беспокойство по поводу европейского общественного мнения, которое противоречило теории официальной народности, возникло ещё в начале правления Александра II. Перед царским правительством встала трудная и важная задача – реорганизовать все составляющие наземных сил и морского флота, в том числе и системы управления ими, чтобы восстановить позиции Российской Империи как великой державы. Помимо этого, было необходимо выйти из политической изоляции.

Все эти непростые вопросы были решены благодаря военному министру Д. А. Милютину, разработавшему основные положения реформ. Позже данные реформы будут преобразованы во время правления Александра III, пусть он и вошёл в историю как царь-Миротворец (несмотря на то что он проявил себя как незаурядный военный в своё время).

С. Ю. Витте вспоминал, что через неделю после гибели Александра II было созвано специальное совещание, в результате которого было решено доработать либеральное реформирование и создать для этого комиссию. Тем не менее эта комиссия всё же не была созвана, а Императорский манифест обновил состав правительства. Восемь из девяти ведущих министров, которые составляли правительство Александра II, ушли в отставку (в том числе и А. Д. Милютин). Александр III явно не был удовлетворён итогами военных реформ.

Новый правитель принял решение управлять страной без комиссий и поставить министров под жёсткий контроль.

В вопросах внешней политики Александр III был очень осторожен. Берлинский трактат практически отнимал победу России в русско-турецкой войне (1877-1878) и создавал большую угрозу на её западной границе. В 1882 году был заключён Тройственный Союз (Германия, Австро-Венгрия, Италия), к которому следом присоединилась Румыния. Болгария и Сербия видели неспособность России сохра-

нить победу, поэтому отвернулись от неё. Но подобное положение сложилось не столько из-за бессилия России, сколько из-за уступок министерства иностранных дел (именно поэтому Александр III взял на себя управление внешней политикой).

Большое количество ресурсов и жизни русских солдат были напрасно потрачены в военных компаниях. Перед Россией, оказавшейся в политической изоляции, стояла новая военная угроза. Собственно, поэтому Александр III стал разрабатывать новый военно-политический курс, опирающийся на обновлённую инфраструктуру и военно-промышленный комплекс, который позволил бы создать необходимые оборонительные силы.

Ещё одной предпосылкой к появлению военной контрреформы стала попытка к изучению предыдущих войн (но это было крайне проблематично, так как изучение ошибок главнокомандующего, являющегося братом Александра II и, соответственно, дядей Александра III, было абсолютно невозможно). Милютина было принято считать гением русской армии, хотя нелепый план войны, отправление войск частями и неприменение мобилизованных резервов были предприняты им же. Анализ ошибок генерал-адъютантов также был запрещён. Слушатели военных академий не могли извлечь ничего полезного из подготовленного материала, ограниченного сплошными запретами.

Опыт морских действий на Дунае во время русско-турецкой войны тоже не был изучен должным образом (хотя он подчёркивал то, что минное оружие умело блокировало и нейтрализовывало работу броненосных сил на воде: в прибрежных зонах и в проливах).

Была очевидна необходимость строительства флота, включавшего в себя миноносные, броненосные и крейсерские силы, которые могли бы взаимодополнять друг друга и отражать нападения противника с минно-артиллерийских позиций. Всё это не было достаточно проработано и даже осознано.

И Александр II, и Александр III получили бразды правления при не самых лучших обстоятельствах, однако они смогли разработать способы решения поставленных задач.

РЕЗУЛЬТАТЫ ПРОВЕДЕНИЯ ВОЕННЫХ РЕФОРМ

По мнению Михайлова Вадима Викторовича, доктора исторических наук и профессора кафедры истории и философии, Д. А. Милютин является ярким примером того самого человека, который даже в тяжёлых условиях международного и внутреннего характера сумел провести реформы в армии. Русско-турецкая война подчеркнула прекрасную эффективность принципов организации новейшей русской армии.

Тот факт, что Милютин разработал и привёл в действие реформы за достаточно короткий срок, говорит о его удивительном таланте уметь без споров и конфликтов убеждать своих противников (учитывая то, что Милютину приходилось работать в консервативной среде высшего венного руководства) и находить во время работы разного рода помощников. Деятельность этого выдающегося человека способствовала тому, что русская армия и руководство этой армии обрели демократические принципы, а также помогли сформировать в обществе её положительный и героический образ [11].

Милютин прекрасно понимал, что социально-экономический прогресс страны связан с ростом военного потенциала этой же страны (что в офицерской, что в солдатской среде). Поэтому именно при нём начали издаваться книги с журналами специально для солдатского чтения, открылись ротные школы и женские врачебные курсы.

Милютин всегда оставался настоящим офицером, мужественным, честным, мыслящим. Он никогда не обращал внимания на обвинения в сторону себя или его любимого «детища». Когда министр увидел, что его реформы начинают сворачиваться при Александре III, то не стал менять свои убеждения и приспосабливаться к новой среде, а подал заявление об отставке.

Его великолепный труд и заслуги нельзя отрицать. Но в то же время нельзя забывать, что, как и любое другое дело, милютинские военные реформы имели много ошибок и разных недостатков.

Противниками военного курса Милютина являлись такие военачальники, как Михаил Черняев (утверждавший, что милютинские реформы сгубили армию), Александр Барятинский, Михаил Скобелев, Ростислав Фадеев. Им не нравилось то, что ядро самостоятельной в своём развитии русской военной системы (профессиональная армия петровско-суворовского типа со всем её искусством, опытом

и длинными сроками службы) было упразднено. Не могли они смириться и с тем, что армия создавалась больше для мирно-военного времени, а не для самой войны (как писал Барятинский, боевой дух армии быстро исчезнет, если административное начало будет преобладать над началом, что составляет честь и славу солдатской службы) [5, с. 310].

Однако противники Д. А. Милютина не только критиковали, но и предлагали альтернативные варианты. Например, сохранить долгосрочную армию и усилить её добровольцами, также освободить от нестроевых элементов и функций, сохранить разграничение на армии и корпуса и т.д.

Критика системы продолжилась и в XX веке. Люди всё так же требовали отказаться от всеобщей воинской обязанности, перейти к системе небольшой профессиональной армии, обученного народного ополчения и резерва и прочее.

После русско-японской войны Михаил Меньшиков, один из самых крупных русских публицистов и бывший флотский офицер, считал, что преобразования Милютина развенчали Российскую Империю. Всеобщая воинская повинность превращала армию в собрание «вооружённых обывателей», потому что государство занималось обучением негодных и неспособных к войне солдат.

Военный писатель Антон Керсновский писал, что положительные результаты реформ Милютина были сразу же видны, а отрицательные выявлялись постепенно. Военно-окружная система создала отсутствие согласованности в подготовке войск. Из-за Положения 1868 года в полевом управлении войск царил «хаос импровизации». Также Керсновский утверждал, что Милютин лишил весь военный организм воинского духа [7, с. 117].

Главной особенностью внешней политики Александра III является факт того, что при этом императоре не было абсолютно никаких войн, за что тот получил звание царя-Миротворца. Также он отверг союз с Австрией и Германией, заключил союз с Францией и разорвал дипломатические отношения с Болгарией (из-за австро-венгерского влияния).

Однако царя, имевшего военное образование и принимавшего участие в действиях русско-турецкой войны, нельзя было обвинить в бездействии в отношении армии и флота, так как он уделил им должное внимание. При императоре было спущено на воду 114 военных кораблей. Это сделало флот Российской Империи третьим по численности на международной морской арене (после британского флота и французского флота).

В целом его военная реформа достаточно сильно повысила боеспособность наземных войск, готовых отразить любые возможные угрозы. Продемонстрировать это удалось в единственном военном конфликте, возникшем за всё время правления Александра III. На реке Кушка 18 марта 1885 года были разбиты афганцы и английские инструкторы (благодаря генералу Комарову).

С помощью своих преобразований Александр III, чей военный потенциал заметно возрос, получил возможность проводить выгодную и, главное, независимую для России внешнюю политику, при этом не ввязываясь в конфликты, ограничившись лишь демонстрацией военного могущества. Порой это позволяло Александру III вести себя слишком вызывающе (например, когда во время обеда с австрийским послом царь согнул серебряную вилку).

* * *

Даже учитывая все возможные недостатки реформы Милютина, армия России во многом обязана своей боеспособностью именно этому человеку. Армия стала кадровой, орудия стали лучше, строительство флота обеспечивало паровые и броненосные корабли и т.д. Если не учитывать ошибки во время проведения русско-турецкой кампании, то все преобразования показали свою положительную сторону и помогли принести победу.

Благодаря же преобразованиям времени правления Александра III Европейские державы обрели понимание того, что должны считаться с Российской Империей, тем более когда её силы многократно возросли. Правительство Александра III, усилившее финансовые и экономические позиции и накопившие военные ресурсы, могло спокойно осуществлять безопасную и мирную экспансию.

Список источников

1. А. Н. Савенков. Военная прокуратура: история и судьбы. – М.: Юридический центр Пресс, 2004. – 304 с.
2. А. С. Орлов, В. А. Георгиев, Н. Г. Георгиевна, Т. А. Сивохина. История России: учебник. – М.: Проспект, 2013. – 528 с.
3. Витте С. Ю. Воспоминания: полное издание в одном томе. – М.: Альфа-книга, 2019 – 1247 с.
4. Демин В. М. Грядущая стратегия России. Основы современной русской национальной военной науки. – М.: Из-Глу-Бин, 2007. – 575 с.
5. Жерихина Е. В, Бринюк Н. Ю., Коршунов Э. Л. Д. А. Милютин. Министр, военачальник, ученый. – М: Аврора, 2017. – 416 с.
6. Зайончковский П. А. Военные реформы 1860 – 1870 гг. в России. – М.: МГУ, 1952. – 371 с.
7. Керсновский А. А. История Русской армии. – М.: Абрис/ОЛМА, 2018. – 360 с.
8. Л. Г. Захарова, Б. Эклоф, Дж. Бушнелл. Великие реформы в России. 1856 – 1874: Сборник. – М.: МГУ, 1992. – 336 с.
9. Милютин Д. А. Воспоминания. 1863 – 1864. – М.: РОССПЭН, 2003. – 688 с.
10. Министерство обороны Российской Федерации (Минобороны России) [Электронный ресурс]. – Режим доступа: https://pda.mil.ru – (Дата обращения: 28.04.2022).
11. Михайлов В. В. Военный реформатор Д. А. Милютин в зеркале русской истории. [Электронный ресурс]. – Режим доступа: https://cyberleninka.ru/article/n/voennyy-reformator-d-a-milyutin-v-zerkale-russkoy-istorii/viewer – (Дата обращения: 02.05.2022).
12. Шалашная В. М. Д. А. Милютин и военные реформы в России в 60-70е гг. XIX века. [Электронный ресурс]. – Режим доступа: https://cyberleninka.ru/article/n/d-a-malyutin-i-voennye-reformy-v-rossii-v-60-70-e-gg-xix-v/viewer – (Дата обращения: 28. 04. 2022).

УДК 93(94)

РУССКИЕ КНЯЖЕСТВА В БОРЬБЕ ПРОТИВ МОНГОЛЬСКИХ ЗАВОЕВАТЕЛЕЙ

БОБЫЛЕВА ДАНА ДМИТРИЕВНА
студент
ФГБОУ ВО «Московский государственный лингвистический университет»

Научный руководитель: Артемов Сергей Николаевич,
д.и.н., профессор
ФГБОУ ВО «Московский государственный лингвистический университет»

Аннотация: в статье рассмотрен период Битвы на реке Калке, Монгольского нашествия на Русь, проанализированы причины поражений русских князей в борьбе с монгольскими захватчиками в 1223-1240 годах, показаны последствия борьбы для русского государства.
Ключевые слова: русские княжества, Битва на Калке, Монгольское нашествие на Русь, Рюриковичи, зависимость.

RUSSIAN PRINCIPALITIES IN THE STRUGGLE AGAINSTTHEMONGOLCONQUERORS

Bobyleva Dana Dmitrievna

Scientific adviser:Artemov Sergey Nikolaevich

Abstract: the article examines the period of the Battle on the Kalka River, the Mongol invasion of Russia, analyzes the causes of the defeats of the Russian princes in the fight against the invaders in 1223-1240, shows the consequences of the struggle.
Key words: Russian principalities, the Battle of Kalka, the Mongol invasion of Russia, Rurikovich, dependence.

Период татаро-монгольского ига является отдельной главой русской истории, с которой связано множество событий. Эти моменты интересны и по сей день, ведь они повлияли на становление Московского самодержавия.

Подходы к изучаемой теме можно разделить на два лагеря: на тех, кто находил в зависимости Руси от ига позитивное содержание или элементы, и на тех, кто не соглашался с приведенный ранее позицией. К первым принадлежал Н.М.Карамзин, который утверждал, что нашествие сплотило русские княжества и подготовило их к объединению в целое государство, ведь страна избежала дальнейшего процесса междоусобиц и деления территорий на всё меньшие владения. Также Н.И.Космаров поддерживал своего коллегу и выделял, что благодаря монголам смогло образоваться Московское самодержавие. С.М. Соловье и К.Д.Кавелин считали Монгольское иго лишь печальным периодом. По Л.Н.Гумилеву нашествие было лишь заурядным эпизодом, ведь «воины-монголы Батыя только прошли через Русь и вернулись в степь»[1, с. 494]. Профессор Антон Анатольевич Горский, занимаясь изучением русско-монгольских отношений, отмечал опустошительный характер нашествия Батыя [2, с. 145], указывал, что Русь непосредственно не вошла в состав Золотой Орды, и признавал большое влияние ига на политический строй нашего государства.

В середине 13 века на степных просторах Евразии от Дуная до Западной Сибири и Казахстана

было создано одно из Монгольских государств, которым правили потомки завоевателя Восточной Европы хана Батыя. Позже она стала называться Золотой Ордой.

Монголы создали в степях уникальную городскую цивилизацию, которая сочетала в себе черты кочевого и оседлого образа жизни, объединила достижения разных народов, живших на этих территориях: монголов, половцев, волжских болгар, славян и многих других. Центр Золотой Орды находился в Нижнем Поволжье, где находились два средневековых мегаполиса – Сарай ал-Махрус (Старый Сарай) и Сарай ал-Джедид (Новый Сарай). Города Золотой Орды были не только административными, но и крупными ремесленными и торговыми центрами. Однако не следует забывать, что ценой яркой, хотя и недолговечной культуры Золотой Орды стало разорение целых государств, гибель и порабощение многих людей.

В мае 1223 года произошла первая встреча русского войска с монгольской стороной на поле битвы.

До этого половецкий хан Котян попросил помощи у князя Мстислава Удалого против монгольских войск [3, с. 2.]. Позже русскими князьями в Киеве было решено оказать помощь половцам, ведь Мстислав Удалой был зятем хана Котяна, то есть того требовали родственные связи, так же монголы угрожали причерноморским интересам русских земель. Были отправлены полки с Мстиславом Киевским, Мстиславом Черниговским, Мстиславом Удалым и Даниилом Романовичем Галицким.

Во время движения к месту битвы на левом берегу Днепра был встречен и обращен в бегство передовой отряд монголов. Через две недели передвижений русские войска вышли к берегу реки Калки, где вскоре был разбит еще один передовой отряд противника.

После успешных сражений с передовыми отрядами был созван Совет, главным вопросом которого было место для лагеря. Князья к общему согласию не пришли, каждый в результате располагался там, где хотел, а также выбирал свою тактику для своих войск, не ставя в известность других.

Половцы и волынский отряд, шедшие первыми, вступили в бой с передовыми отрядами монгольских войск. Монголы, потерпев поражение в битве, начали отступать. Русские передовые части бросились догонять, потеряли строй и столкнулись с основной армией монголов. Половцам и волынской дружине пришлось отступить.

Черниговский полк, перебравшись через реку, тоже встретился с монголами и был вынужден бежать. Монголы с правого фланга атаки успешно разбили оставшихся половцев. За разгромом из лагеря наблюдал киевский князь Мстислав Старый Романович, но он не пришел на помощь. Только часть основной русско-половецкой армии смогла укрыться в киевском лагере.

Потери отрядов русско-половецкой стороны были огромными.

Основные причины поражения русской стороны:

1. Половцы бежали с поля боя, бросая оружие и раненых бойцов, из-за чего русские войска лишились поддержки: были сметены обозы, расстроены русские тылы, в которых была посеяна паника.
2. Действия князей не были организованными: у них не было единого плана сражения и тактики, вследствие чего они не выдержали напора противника, стремительно отступили, и вскоре началось паническое безостановочное бегство.
3. Отсутствие информации о монгольской тактике ведения боя: излюбленной тактикой монголов являлось отступление к главным силам с последующей контратакой. Именно этот маневр монголы применили в битве на Калке, который сыграл важное значение в исходе битвы.
4. Князья вели усобицы, не могли преодолеть гибельные разногласия и объединиться, вследствие чего русское войско было разбито.
5. Монгольское войско использовало технические достижения из захваченных ими ранее земель, что обусловило превосходство монгол над русскими в оружии и создало преимущества монгольского войска над русскими в сражении на Калке.
6. Монголы зачастую полагались на хитрость: после окружения лагеря русских монголы предложили им сдать лагерь, гарантировав сохранить жизни, однако, достигнув своей цели, нарушили данное обещание.

7. Важную роль в победе монголов сыграла их дисциплинированность, во многом благодаря воинскому уставу, который запрещал отступление под страхом смерти.

После смерти Чингисхана, основателя Монгольской империи (1227), монгольская знать решила начать агрессивный поход против Европы в соответствии с волей предыдущего правителя. Рязань была первым русским городом, осажденным монгольскими захватчиками при хане Бату. Осенью 1237 года монголо-татарское войско переправилось через Волгу и вторглось в Рязанское княжество.Рязань была разграблена и сожжена дотла, жители убиты или уведены в плен.Город Старая Рязань был полностью разрушен и так и не был восстановлен.Покинув разрушенную столицу княжества, Батый со своей ордой отправился на север завоевывать другие русские земли.

Затем, в январе 1238 года, монголы разгромили войско Владимиро-Суздальской земли, захватили Москву и Суздаль. Затем они разграбили Владимир, после на реке Сити (верхняя Волга) они разгромили войско великого князя Юрия Всеволодовича, который был убит в битве[4, с.3.].

Важную роль сыграло завоевание Южной Руси (1240-1241).Осенью 1240 года армия Батыя отправилась в Европу через южную Русь. В сентябре они прибыли к Киеву.Монголо-татары установили осадные машины возле одних из трех ворот старого Киева. Затем начали бомбардировку, которая продолжалась несколько дней. Позже стены города были прорваны, и на улицах последовали бои. Киевляне понесли тяжелые потери.

Затем монгольская Орда разорила почти все города Южной Руси в декабре 1240 - январе 1241 года.

Русские воины были закалены в боях, но с нашествием Батыя справиться русские войска не смогли, сражения с противником закончились разгромным поражением русских.

Основные причины поражения:

1. 1237–1240 годы характеризуются политической раздробленностью и разобщенностью в русских землях, при которой каждый князь заботился лишь о своем княжестве и не спешил помогать соседним землям. Из-за возникшей раздробленности отсутствовала единая армия и существовала вражда между русскими князьями, которые стремились покорить как можно больше земель. Раздробленные земли монгольским войскам было захватить намного легче, чем единое, сплоченное государство.

2. Монгольское войско отличалось высоким воинским мастерством (использование осадных орудий, ложное отступление, «живой щит» из пленников). Более того, монголы пользовались достижениями покоренных народов, то есть использовали более успешные способы ведения войны. Русь, переживавшая раздробленность, не совершенствовала навыки ведения войны в этот период.

3. Захватчикам удалось покорить и разграбить целый ряд крупных русских городов, из-за численного превосходства. Было обязательным поголовное участие мужского населения монголов в войнах (а также сбор людей из покоренных народов). Русь же не могла предоставить такое огромное войско из-за нехватки человеческих ресурсов.

4. Умелое тактическое руководство и стратегический талант Батыя и его военачальников сыграли значимую роль в успехах завоеваний русских городов. Во времена политической раздробленности князья, преимущественно, боролись друг с другом за власть и забыли особенности ведения войны с кочевниками, обладавшими более высокими навыками ведения боя.

5. Нападение монгольских войск в осенне-зимний период было неожиданным событием для русских войск, так как кочевники обычно нападали летом или весной. Неподготовленность русской армии к масштабному походу монголов была причиной того, что захватчикам удалось покорить и разграбить целый ряд русских городов.

6. В монгольских войсках была железная дисциплина, наступательная тактика и разведка, которые позволили захватить ряд русских городов. Был жесткий контроль над тем, чтобы ни один воин не покинул поле боя, иначе карался весь десяток, откуда он сбежал. Русские войска придерживались оборонительной тактики, и случаи побегов с поля боя были намного выше, чем у монголов.

7. Упадок обороноспособности страны вследствие того, что русские земли достаточно давно ни с кем не сражались: последние крупные военные действия против половцев проводились в начале XII века, после чего Русь стала делиться на княжества, каждое из которых занималось преимуществен-

но внутренним устройством, не стремясь проводить внешнюю политику и лишь заключая династические браки с видными представителями половецких земель.

Подводя итоги, нужно сказать, что вопрос о влиянии монголо-татарского нашествия и установлении ордынского владычества считается дискуссионным.

Почти 2,5 столетия наша страна находилась под татаро-монгольским гнетом.

В соответствии с современным уровнем знаний об экономическом, социальном, политическом и культурном развитии Руси в XIII-XV веках, а также характером отношений между Русью и Ордой, можно назвать последствия Нашествия. Влияние на экономическую сферу выразилось в опустошении территорий во время походов и набегов, которые были особенно часты во второй половине XIII века. Самый сильный удар был нанесен по городам. Завоевание привело к обнищанию страны за счет истощения значительных материальных средств при «выходов» орды и других даней.

Одним из последствий нашествия в XIII веке стала растущая изоляция русских земель и ослабление южных и западных княжеств. Русь, если бы не была завоевана монголами, могла бы пойти по тому же пути, что и Запад. Таким образом, неоспоримым фактом является то, что русская цивилизация следовала курсом, отличным от Западного, как прямое следствие монгольской оккупации. Если Русь и могла развить свою собственную уникальную цивилизацию, основанную на вере в православие, которая, без всякого сомнения, сильно отличается от цивилизации Европы, то это благодаря элементу «Азии или Востока», который был привнесен монголами и который глубоко проник в русский характер и идентичность.

Для князей Руси со стороны Золотой Орды существовало значительное ограничение власти. Они напрямую зависели от воли ханов. Чтобы получить ярлык (специальное разрешение) на царствование, многим правителям приходилось идти на значительные уступки, а иногда даже на унижения. В период ига на Руси наблюдается пик раздробленности, кроме того, значительно возрастает количество распрей и интриг.

Старая политическая структура, типичной для которой было образование независимых княжеств-земель, управляемых различными ветвями рода Рюриковичей, с небольшими вассальными княжествами внутри, прекратила свое существование.

Простой народ также крайне негативно воспринял монголо-татарское иго. Армия хана уничтожала все на своем пути во время набегов и сбора дани. Деревни, поселки и города были разграблены и сожжены. У мирных жителей отбирали скот, вытаптывали поля и посевы. Все это привело к голоду. Многие мирные жители были угнаны в рабство.

Еще одно неоспоримое семя, посеянное монгольским нашествием в российском обществе, — это глубокое чувство незащищенности. Страх быть захваченным и порабощенным западной или восточной державой сделал единство и сплоченность приоритетной ценностью в российском обществе и государстве. Русские были сильно разделены между собой, когда началось монгольское нашествие, и это способствовало их легкому поражению. Этот болезненный опыт продемонстрировал русским необходимость построения сильного централизованного государства, сначала для свержения монголов, а затем для того, чтобы быть готовыми к другим подобным попыткам, направленным на оккупацию русских территорий.

Список источников

1. Гумилев Л.Н. Древняя Русь и Великая Степь —М., 2000.
2. Горский А.А.Средневековая Русь. О чем говорят источники. М., 2016. С. 216.
3. Жарко С.Б. К вопросу о битве на реке Калке в 1223 г. Исследования по истории Восточной Европы: научный сборник. — Минск, Государственное учреждение образования «Республиканский институт высшей школы». — 2010. — Вып.3. — С. 5.
4. Гартман А. В. Хронология похода Батыя на северовосточную Русь — Барнаул, Известия Алтайского государственного университета. — 2008. — №. 4-2. — С. 5.

УДК 93/94

РОЛЬ КАЗАЧЕСТВА В ОСВОЕНИИ СИБИРИ И ДАЛЬНЕГО ВОСТОКА

ФЕДИНА АНГЕЛИНА АЛЕКСЕЕВНА
студентка
фгбоу «московский государственный лингвистический университет»

Научный руководитель: Артемов Сергей Николаевич
д.и.н., профессор
ФГБОУ «Московский государственный лингвистический университет»

Аннотация: Казачьи поселения стояли на самых опасных рубежах страны, и это наложило отпечаток на их жизнь, быт. Казаки не только надежно охраняли границы государства, но и стали первыми цивилизаторами многих неосвоенных регионов. Ни один другой народ не знал подобного явления. Свойства русских характеров закаляло Дикое Поле. Этот характер в полной мере проявился и на просторах Сибири.
Ключевые слова: Казачество, Российская История, Сибирь, Дальний Восток, освоение территорий, Сибирские казаки, казачий флот, казачьи традиции

THE ROLE OF THE COSSACKS IN THE DEVELOPMENT OF SIBERIA AND THE FAR EAST

Fedina Angelina Alekseevna

Scientific adviser: Artemov Sergey Nikolaevich

Abstract: Cossack settlements stood on the most dangerous frontiers of the country, and this has left an imprint on their life and everyday life. The Cossacks not only reliably guarded the borders of the state, but also became the first civilizers of many undeveloped regions. No other nation knew such a phenomenon. The properties of Russian character were tempered by the Wild Field. This character was also fully manifested in the expanses of Siberia.
Keywords: Cossacks, Russian History, Siberia, Far East, development of territories, Siberian Cossacks, Cossack fleet, Cossack traditions

Казачье население, в основном славянское и православное, первоначально занимало территорию между Кавказскими горами на юге, Днепром на востоке и Волгой на западе. Позиционируя себя свободными воинскими общинами, они жили в основном наемничеством, до того, как в XVIII веке попали под опеку царей. Относительно широкие функции казаков были прежде всего военными: от пограничной охраны до конвоя, они также покоряли Сибирь и Дальний Восток, обеспечивали управление рядом территорий империи. Казачьи войска были распущены в 1917 г. большевиками, а их представители, воевавшие в основном на стороне белых в годы Гражданской войны, стали жертвами репрессий. Таким образом, приход Советского Союза положил конец многовековой истории казаков.

Сейчас наиболее исследовано переселение казаков на Австралийский и Американские континенты. Судьба же казаков, переселявшихся в пределах Российской Империи и Советского Союза, остается без внимания большинства отечественных исследователей.

ИСТОРИЯ КАЗАЧЕСТВА И РАЗВИТИЕ ЕГО ВОЕННОЙ МОЩИ

Самым важным отличительным элементом для казаков с начала их существования как народа является название – казак, которое, согласно их традициям, должно писаться и читаться одинаково как в прямом, так и в обратном направлении. Термин происходит из татарского языка и его значение, до сих пор неизвестно и обсуждается, но существует три основных теории. Соответственно Ив Бреэре считает, что оно происходит от татарского и означает "бродяга" или "авантюрист на лошади, а в широком смысле "свободный человек", что является для Портиша единственным принятым значением, он объясняет, что это был термин, применяемый ко всем крепостным. По мнению Уре, происхождение слова - турецкое, так как они называли его "quzzaqs", что означает "всадники", и из этого языка оно перешло в татарские языки.

Происхождение казаков неясно, но считается, что первые общины укрепились уже в начале X века от дружины Ермака, а первое письменное упоминание встречается только в 1395 году, когда слово "казак" появляется в русском документе. Впоследствии Никоновская летопись, сборник старинных книг, летописей и документов, вышедший в начале XVI века, сообщает, что казачьи банды появились в окрестностях Рязани под Москвой ещё в 1443 году. Согласно летописи, в том же году великий князь Рязанский заключил соглашение с татарскими бандами приехали грабить страну. Они поселились на зиму, получили землю для расчистки, приняли христианство (таково происхождение некоторых знатных семей, таких как Тази или Фасли) и наняли своих наемников для борьбы с другими татарами, которые считали их отступниками. С середины XV века упоминания о славянских казаках становятся все более распространенными: между Доном и Волгой с 1470 года, вокруг Днепра и на нынешней Украине примерно в 1490 году.

Первые казаки, наемники, разбойники или пираты, шли вдоль Волги и заселили берега этой тогдашней спорной между русскими и татарами реки, а также, постепенно, реки Дон и Днепр. Они кочевали верхом в евразийских и понтийских степях между лесистыми русскими или польско-литовскими землями на севере и Каспийским и Черным морями на юге.

Казаки с самого начала не были этнически определены, поэтому любой желающий мог присоединиться к ним, если он был православным христианином, поскольку защита религии была одним из самых определяющих элементов. К первоначальным степным всадникам со временем присоединились крестьяне, бежавшие от суровых условий воевод, и представители славянского рода, которые нашли убежище на границах императорской России от жестокого налогообложения и произвола феодалов и были объединены в защитную касту под названием "обштишини" в незаселенных тогда районах реки Дон, Днепр, Терек, Кубань и реки Урал. Казачий народ имел смешанное этническое происхождение, потомки русских, хазар, украинцев, татар и других, которые поселились или прошли через обширную степь, простирающуюся от Азии до Южной Европы.

Казаки были организованы в собрания или круги, возглавляемые атаманами, которые управлялись очень суровыми кодексами поведения, порицавшими любого, кто нарушал правила; наказания назначались судьями, выбранными общиной.

Народ проживал в укрепленных деревнях, называемых станицами, где располагались их дома, которые обычно были избами, как у всех русских крестьян, и где они проживали со своими женами и семьями, если они были укреплены, то их называли городками.

Таким образом, изучив становление и развитие казачества, можно выделить три идеала, которые управляют казачьим обществом: свобода, традиция и дисциплина.

Казаки считались свободными людьми, которые могли передвигаться без ограничений. Эта привилегия была обусловлена тем, что они жили на южной границе между Московией и Литовским княжеством. Казаки не занимались земледелием, а жили зачет разведения скота, охоты, рыболовства и грабежа, поэтому их обычаи были очень похожи на обычаи степных народов. В этот период владение землей было общинным и продолжало оставаться таковым, когда спустя годы они начали заниматься сельским хозяйством. Одним из их основных занятий было участие в военных действиях в качестве наемных войск.

У казаков была военная организация. Фактически, их вождь - призванный самой общиной на со-

брании - возглавлял их во всех битвах или стычках, в которых они принимали участие. Казачьи сборы также решали споры и наказывали нарушителей своих обычаев. Все они были православными христианами.

Существовало три отдельных казачьих сообщества. Нижнеднепровские (запорожские) казаки, также называемые украинскими казаками, чей вождь назывался гетманом, донские казаки по берегам Дона, чей вождь назывался атаманом, и волжские казаки, которые жили на территориях до реки Урал. Их расположение вблизи рек защищало их от набегов других степных народов. С момента распада Золотой Орды и до середины XVII века казаки сохраняли свою автономию, хотя с момента возвышения Московии их нанимали в качестве наемных войск в Русское государство. Во время правления Ивана IV днепровские казаки вступили в союз с царем, хотя эта связь была очень неустойчивой. Донские казаки также искали защиты у царя. Эти отношения позволяли московскому правительству вмешиваться и в дела волжских казаков.

Реакция казаков на военную угрозу была для того времени необычайной. В качестве примера – для массовой мобилизации в регулярную армию того времени требовалось не менее 2-3 месяцев-базовая подготовка и переброска включительно. Однако организационная структура казачества в случае конфликта позволяла утроить в количестве мобилизованных бойцов всевысококвалифицированные казачьи войска без какой-либо необходимости в предварительной подготовке и развернуть их в течение одной-двух недель. На протяжении долгого времени казачество снабжало многие страны вооружёнными силами.

В засадах, миссиях высокого риска и специальных операциях казачьи войска были непобедимы. Партизанская тактика, разработанная и отточенная казаками для противостояния и разгрома своих врагов, широко используется даже в наши дни спецназом со всего мира. Тем не менее, западные военные наблюдатели имели смешанные мнения об их эффективности в войнах, главным образом из-за их «нетрадиционной» дисциплины.

ОСВОЕНИЕ КАЗАКАМИ СИБИРИ И ДАЛЬНЕГО ВОСТОКА

Во время династического кризиса, как ни парадоксально, темпы освоения Сибири и Дальнего Востока были головокружительными. Сам Борис Годунов поддержал инициативу, основав Тюменский форт в 1586 году. Он также создал орган по управлению этих территорий.

Во время смуты, несмотря на то, что московское правительство не могло оказать исследователям должной поддержки, русские самостоятельно начали подчинять соседние ханства.

Так постепенно в Сибири появилось дворянство, состоящее из русских и казаков, которые также смешивались с уроженцами, ставшими на службу царю.

Проживавшие на побережье самоеды были одними из первых народов, вступивших в контакт с русскими. Большую часть шкур белки, лисы, куницы и бобра получали поморы, обмениваясь с туземцами металлическими изделиями и некоторыми безделушками. Освоение Сибири проводилась на побережье мореплавателями, которые всегда сопровождались казаками.

Сибирское казачество за сто лет освоило примерно 10 млн. км2 территории, задало приоритет в освоении северо-восточной Азии и установило политико-экономического влияние России на Дальнем Востоке. Оно представляло из себя могущественное и хорошо организованное войско, способное эффективно защищать восточные границы России в XVII-XVIII вв.

Для коренных народов казацкое присутствие на их территории означало резкое сокращение доступности природных ресурсов, которыми они традиционно пользовались. Казакам приходилось удовлетворять свои потребности, такие как продовольствие, жилье и одежда, и для этого они пользовались ресурсами, которыми располагали бореальный лес и тундра.

Их положение усугубилось, когда охотничьи угодья и пастбища были уничтожены и заняты в качестве участков для выращивания. Действительно, в тех регионах, где пребывали казаки, экосистема изменилась так, что стадам было негде пастись. Одним словом, большая часть уроженцев была разграблена на благо русской бюрократии, потому что они были вынуждены платить налог.

Народ Юкагир является примером такой ситуации. Мало того, что они продали почти все свое

имущество, чтобы отдать дань, которую требовали казаки, их торговые отношения с другими народами были разорваны. Чукчи и коряки, хорошие воины, оказали ожесточенное сопротивление казакам. Волнения народа Юкагир увеличилось, когда чукчи и коряки украли все металлические предметы, особенно железные, которые должны были быть отданы казакам в качестве дани. Приняв свое безвыходное положение, юкагиры попросили “защиты" казаков, которые с радостью предоставили ее, но не освободили их от уплаты дани. Эти невыгодные условия привели к их исчезновению.

Конфронтация народов Дальнего Востока и Сибири, а также казацкая оккупация их территорий привели к перемещению некоторых из них в другие регионы, где они были поглощены принимающим населением или самими казаками, в результате чего общины практически исчезли, в то время как другие, адаптировавшие свои культурные традиции к новым реалиям смогли выжить. Выживание было проблемой и для самих казаков. Когда добыча кончилась, они двинулись на восток к новым охотничьим угодьям. Это происходило в тех районах, где его нельзя было выращивать. Местные жители эксплуатировали пострадавшую экосистему традиционным способом, то есть охотились на съедобную наземную добычу, захватывали стада и занимались собирательством в тайге или тундре. Оставшиеся казаки приспособили свой образ жизни к образу жизни местных жителей.

Ни в коем случае нельзя полагать, что народы Сибири и Дальнего Востока сразу смирились с подчинением казакам, напротив, они пытались помешать им поселиться на своей территории. Чтобы предотвратить эти нападения и заставить их платить налог, казаки брали местных жителей в заложники.

На практике многие заложники выучивали русский язык и служили переводчиками. Они также обучали казаков альтернативным способам выживания. Иногда женщин сдавали в заложники.

Таким образом, примерно в то же время, когда казаки распространились по территориям Сибири и Дальнего Востока, стало появляться метисное население в результате смешанных браков.

* * *

Конечно же, казаки играли особую роль в истории России. Существует множество теорий и возникновении казачества. Также, стоит сказать, что к казакам мог присоединиться человек из любой этнической и религиозной группы.

Основной целью организации Сибирского казачьего войска была колонизаторская деятельность. Казачьи войска занимались освоением и прикреплением территорий, укреплением и защитой новых границ империи и сбором ясака.

Без сомнений, как на всей территории Сибири, так и на территории Дальнего Востока казаки сыграли не малую роль в развитии территории.

Список источников

1. Андреева И.А., Маркова А.Н., Скворцова Е.М., История России: Учебное пособие для ВУЗов. – М.: ЮНИТИ-ДАНА, 2018. – 369 с.
2. Земля сибирская, алтайская… Ч. 1. – Барнаул, 2000. – 28 с.
3. Ивонин А.Р., Колупаев Д.В. Казаки на Алтае в XVIII-XIX столетиях. – Барнаул, 2003. – 20 с.
4. История казачества в 2 томах // под редакцией Волошина И.И., Редьникова Р.И. – М.: 2007. – 269 с.
5. История Отечества. Век XV. Государство все нам держати. - М.: Молодая гвардия, 2019. – 658 с.
6. Плеханов А.А., Плеханов А.М. Казачество на рубежах отечества. – М.: 2007. – 178 с.
7. Косов Е.Р. Казачья судьба. – М.: 2007. – 178 с.
8. Соловьев С.М. Собрание сочинений в 29 томах. – М.: 2001. Т 6, – 19-23, 27, 29 с.
9. Миллер Г.Ф. История Сибири. Т. 2, переизд. – М.: 2000. – 521 с.
10. Portisch, Hugo. La Siberia que he visto. Plaza & Janés, 1972. – 72 pp.
11. Laqueur, Walter. La Centuria Negra. Anaya & Mario Muchnik. –Barcelona, 1995. – 257 pp.

УДК 93

ЗАГРАНИЧНЫЕ ПОХОДЫ РУССКОЙ АРМИИ 1813-14 ГГ.

РОМАНОВ АЛЕКСЕЙ ДЕНИСОВИЧ
студент
ФГБОУ ВО «Московский государственный лингвистический университет»

Научный руководитель: Артемов Сергей Николаевич
доктор исторических наук, профессор
ФГБОУ ВО «Московский государственный лингвистический университет»

Аннотация: история противостояния русской армии вместе с союзными армиями против французской армии 1813-14гг изобилует яркими и полными драматизма событиями. Российская армия вместе с армией союзников поставила крест на существовании такого явления, как бонапартизм. Заграничные походы, одержав победу, существенно повлияли на дальнейший ход событий на Европейском континенте.
Ключевые слова: Российская армия, Французская армия, Парижский Мирный договор, Венский конгресс, Генеральный акт.

FOREIGN CAMPAIGNS OF THE RUSSIAN ARMY 1813-14

Romanov Alexey Denisovich

Scientific adviser: Artemov Sergey Nikolaevich

Abstract: The history of the Russian army together with the allied forces against the French army was in 1813-14. This confrontation is vivid and dramatic events. The Russian army together with the allied army put an end to the existence of such a phenomenon as Bonapartism. The armies that defeated the French army significantly influenced the further course of events.
Key words: The Russian army, The French army, Paris peace treaty, Congress of Vienna, General act.

В последнее время, как у отечественных, так и зарубежных историков появилось больше интереса к событиям, произошедшим почти сразу после окончания Отечественной войны 1812 года. Примечательно, что исследовательских работ, посвященных этой теме, неоправданно мало. Это связано с тем, что довольно долгое время данный вопрос не относился к числу дискуссионных.

Здесь необходимо отметить высказывание выдающегося британского историка Доминика Ливена, в котором он задается вопросом: «почему российские исследователи сосредоточили свое внимание на изучении 1812 года, оставив на откуп западным исследователям не менее важные события 1813-1814 гг.». [1, с.772]

В моей курсовой работе раскрывается суть заграничных походов 1813-1814 гг. В частности, речь идет о боевых действиях Российской армии, которая при поддержке прусских, австрийских и английских войск завершила разгром армии Наполеона I [2, с.660] и освободила страны Западной Европы от французских завоевателей.

Заграничные походы русских войск, проходившие в 1813-1814 годы, сопровождались достаточно большими людскими потерями с обеих сторон, они окончательно покончили с наполеоновскими война-

ми. Для этого российской армии после изгнания войск Наполеона со своей территории пришлось продолжить преследовать противника только уже на европейской части континента. [3, с.632]

Целью Москвы являлось изгнание французов из захваченных ими европейских стран, лишение французского императора Наполеона возможности использовать их ресурсы и принуждение французского императора к подписанию капитуляции. Александр I считал необходимым не только ввести русские войска в столицу Франции, что можно назвать своего рода реваншем за Отечественную войну 1812 года, но и не допустить в случае победы максимально сильного ослабления Франции. [4, с.384] На этот счёт существует такое объяснение, чтобы после военной кампании Франция могла противостоять другим державам.

После взятия Парижа 31 марта 1814 года необходимо было заключить Парижский мирный договор, который должен был решить судьбу европейских государств. Парижский мирный договор - это название так называемых семи договоров, благодаря которым будут приняты важные решения по поводу дальнейшей жизни европейских государств. Основой этого договора стали решения, сформулированные на конгрессе союзных держав в Шатийоне. [5, с.176] В итоге он был подписан 30 мая 1814 года, а наиболее весомый вклад в заключение Парижского мирного договора внёс император Российской империи Александр I. Именно он, как глава основной страны-победительницы, имел преимущественное и абсолютное право вносить формулировки в указанный договор.

Этим документом Российская империя простила многие грехи Франции, терроризировавшей Европу в течение долгого времени, закрепив положение о восстановлении французских границ по состоянию на 1792 года. [6, с.687] Союзные державы, в свою очередь, возвращали Франции её колониальные владения, утраченные ею в ходе наполеоновских войн. При этом с Франции не потребовали контрибуции за совершенные ею разрушения. Здесь возникает вопрос, почему Франции вернули её же колониальные владения? Ответ: Александр I любил французов, но он считал, что среди них есть лишь один враг – Наполеон. Он не винил простых французов.

Парижский мирный договор предусматривал проведение конгресса европейских государств, прошедшем в итоге в Вене.[7, с.750] Целями Венского конгресса были: международно-правовое оформление нового соотношения сил между европейскими державами, восстановление принципов политического устройства в Европе. Венский конгресс, как подведение финальной черты, открылся в сентябре 1814 года. На конгрессе приняли участие 216 представителей европейских государств, главную роль среди которых играли Российская империя, Англия, Австрия и Франция.

9 июня 1815 года был подписан Генеральный акт Венского конгресса, состоявший из 121 статьи 17 приложений.[8, с.520]

Цель русской армии в конечном итоге оказалась выполненной полностью. В результате Наполеон сошёл с исторической сцены. Россия сохранила свою политическую независимость и в дальнейшем получила возможность развиваться самостоятельно по своему усмотрению, а не по чужеземным приказам. Голос России стал одним из самых весомых на Европейском континенте и в мире в целом, так как именно она считалась главным победителем бонапартизма.

Освободив Европу, Российская армия полностью разрушила планы Наполеона о мировом господстве.

Подводя итоги, необходимо сказать следующее: значение заграничных походов русской армии 1813-1814 годов заключалось не только в получении российской армией международного признания, но и в наблюдавшемся в тот период у русского народа росте самосознания и патриотизма. Именно вот эти чувства людей, на мой взгляд, в немалой степени способствовали укреплению внутригосударственного строя и формированию сильного и могучего общества.

Список источников

1.Кириллов В.Н. История России. – М.: Юрайт, Высшее образование, 2013. – 672 с.
2.Павленко Н.И. История России. – М.: Абрис, 2012. – 660 с.
3.Суздалева А.Н. Эпоха 1812 года в судьбах России и Европы. – М.: Институт российской истории

РАН, 2013. – 632 с.
4.Венков А.Н. История России. – М.: Вече, 2013. – 384 с.
5.Аурова Н.Е. Заграничные походы Русской армии 1813-1814 гг. Социокультурный аспект. – М.: – 176 с.
6.История России: учебник. – 3-е изд., переработ. и доп. – М.: ЮНИТИ-ДАНА, 2012. – 687 с.
7.Заичкин И.А. Русская история. – М.: Мысль, 2004. – 750 с.
8.Отечественная история XIX век: учеб. пособие. – М.: АГАР, 2012. – 520 с.

ЭКОНОМИЧЕСКИЕ НАУКИ

УДК 330

ЦИФРОВАЯ ТРАНСФОРМАЦИЯ РЕГИОНОВ. ОЦЕНКА УРОВНЯ ЦИФРОВИЗАЦИИ БЕЛГОРОДСКОЙ ОБЛАСТИ

КОНЬШИНА ЛИЛИЯ АЛЕКСЕЕВНА,
ЩИТОВА ДИАНА АНДРЕЕВНА
студентка
НИУ «БелГУ»

Аннотация: в статье представлена трактовка понятия «цифровая трансформация регионов». Рассматриваются ключевые аспекты цифровой трансформации регионов, представленные в Стратегии развития регионов, в частности речь идет о размере выделенных средств в рамках реализации данного направления. А также произведена оценка эффективности полномасштабного процесса цифровизации региона на примере Белгородской области.
Ключевые слова: национальный проект, цифровизация регионов, рейтинг цифровой зрелости регионов, общий индекс цифровизации.

DIGITAL TRANSFORMATION OF REGIONS. ASSESSMENT OF THE LEVEL OF DIGITALIZATION OF THE BELGOROD REGION

Konshina Liliya Alekseevna,
Shchitova Diana Andreevna

Abstract: The article presents the interpretation of the concept of "digital transformation of regions". The key aspects of the digital transformation of the regions presented in the Regional Development Strategy are considered, in particular, it is about the amount of allocated funds within the framework of the implementation of this direction. And also an assessment of the effectiveness of the full-scale digitalization process of the region was made on the example of the Belgorod region.
Key words: national project, digitalization of regions, rating of digital maturity of regions, general index of digitalization.

4 декабря 2020 года президент РФ поручил кабинету министров в течение 10 лет провести цифровую трансформацию страны, и вот уже в июле 2020 года был издан указ, определяющий цифровую трансформацию в качестве национальной цели развития России до 2030 года.

Цифровая трансформация представляет собой ряд действий, которые идут от государства и направлены на введение в действие различных информационных технологий и перевод всех данных в электронный вид для упрощения системы государственного управления и деятельности государственных органов, предоставляющих различные услуги [8].

При этом согласно Программе «Цифровая экономика Российской Федерации» под цифровой трансформацией понимается некое «комплексное преобразование», основанное «на принципиально новых подходах к управлению данными с использованием цифровых технологий» [4].

Осенью 2019 года было предложено создать новый федеральный проект под названием «Цифровой регион». Главной его целью является слздание таких информационно-коммуникационных систем, которые помогли бы повсеместно решить региональные проблемы, в частности сельских поселений.

Так, задачи проекта подразделяются на три основополагающие цели:[2]

Обеспечение эффективности координации реализации федерального проекта «Цифровой регион», создание необходимых организационно-методических и финансовых условий для ускоренной цифровизации субъектов России;

Повышение эффективности управления ресурсами субъектов, что включает в себя повышение качества управления ресурсами ЖКХ, в том числе за счет внедрения комплексной системы повышения эффективности использования энергетических ресурсов в регионе;

Повышение качества предоставляемых услуг и вовлеченности граждан в процессы управления субъектом.

В свою очередь, субъекты Российской Федерации самостоятельно разработали и утвердили региональные стратегии цифровой трансформации ключевых секторов экономики, социальной сферы и государственного управления. При этом в каждой из стратегий предусмотрено 6 направлений цифровой трансформации, представленных на рисунке 1 [6].

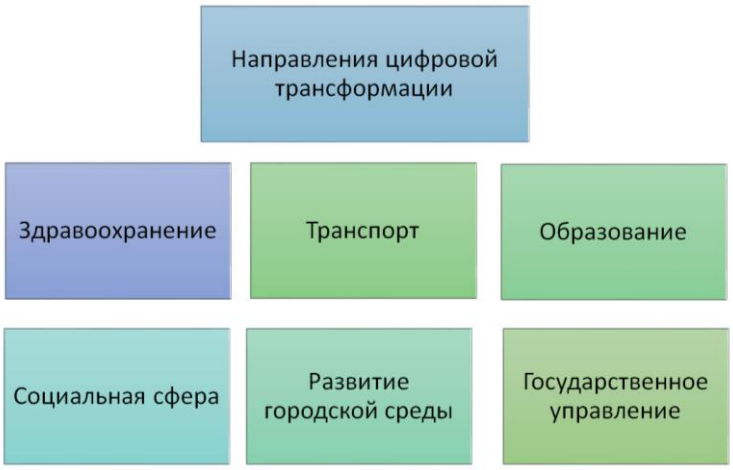

Рис. 1. Направления цифровой трансформации субъектов РФ

Число проектов в стратегиях составляет 4663 проекта, весомое место среди которых имеет цифровизация госуслуг и переход субъекта на надежную и современную IT-инфраструктуру.

Таблица 1

Рейтинг цифровой трансформации субъектов РФ по наибольшему количеству отраслей в стратегии и по наибольшему количеству проектов

№	Цифровая трансформация субъектов РФ	
	по наибольшему количеству отраслей в стратегии	по наибольшему количеству проектов в стратегии
1	Пермский край – 18 отраслей	Чувашская Республика – 128 проектов
2	Чувашская Республика – Чувашия – 17 отраслей	Республика Татарстан (Татарстан) – 102 проекта
3	Забайкальский край – 16 отраслей	Мурманская область – 96 проектов
4	Забайкальский край – 16 отраслей	Курганская область – 92 проекта
5	Республика Саха (Якутия) – 15 отраслей	Ростовская область – 91 проект
6	Республика Татарстан (Татарстан) – 15 отраслей	Сахалинская область – 90 проектов
7	Курская область – 15 отраслей	
	……..	……
	Белгородская область – 10 отраслей	Белгородская область - 54 проекта

В таблице 1 наглядно представлен рейтинг регионов, участвующих в цифровой трансформации, по наибольшему количеству отраслей в стратегии и наибольшему количеству проектов.

Исходя из данных таблицы 2 и официальных статистических данных, можно отметить, что в среднем в региональные стратегии включены по 10 отраслей и по 50 проектов. Причем Белгородская область отстает от лидеров в рейтинге на 8 отраслей. Основные из них – образование и наука, здравоохранение, развитие городской среды, транспорт и логистика, государственное управление и т.п. По количеству проектов Белгородская область значительно отстает от лидеров, почти в 2 раза.

Рассматривая более детально цифровую трансформацию в Белгородской области, следует отметить, что оценка региона по уровню цифровизации осуществляется по четырем блокам, которые наглядно изображены на рисунке 3.

Рис. 2. Основные блоки оценки уровня цифровизации региона

Источник: [6]

При анализе вышеуказанных блоков мы взяли данные за период 2016-2019 гг. из статистического сборника Федеральной службы государственной статистики РФ – «Регионы России: социально-экономические показатели» [1].

Для начала нам необходимо построить интегральный индекс цифровизации региона, исходя из значений частных индексов каждого отдельно взятого блока. Однако так как все показатели рассчитаны в процентах, целесообразно перед этим процессом провести нормирование по формуле (1).

$$Иij = Xij / 100 \quad (1),$$

где Иij — частный индекс i-го блока для j-го региона;

Xij — показатель i-го блока для j-го региона.

После нормирования показателей за все годы необходимо рассчитать средний частный индекс по формуле средней арифметической.

Далее для получения интегрального индекса цифровизации региона (ИЦ) средние частные индексы, которые были получены по четырем блокам, суммируем и получаем в итоге общий уровень цифровизации региона (таблица 1).

Исходя из расчетов, представленных в таблице 2, мы можем увидеть, что общий уровень цифровизации Белгородской области составляет 2,53%, что свидетельствует о высоком уровне цифровизации региона.

В свою очередь, мировая пандемия COVID-19 дала огромный толчок к дальнейшему развитию цифровизации в Белгородской области. Так, в 2020 году значительное распространение получили электронные медицинские сервисы, наиболее популярным среди которых является сервис, представленный на официальном сайте государственных и позволяющий своевременно узнать результаты теста на COVID-19. Не менее важным направлением стала телемедицина – онлайн-консультации с врачами также стали доступны для жителей Белгородской области на региональном портале госуслуг [5].

Таблица 2

Средний частный индекс цифровизации

Показатель	2016	2017	2018	2019	Частный индекс цифровизации				Средний частный индекс
					2016	2017	2018	2019	
Показатель доли организаций, использующих облачные сервисы, в процентах от числа обследованных организаций	22,6	26,8	32,4	31,8	0,226	0,268	0,324	0,318	0,284
Показатель доли организаций, использовавших широкополосный доступ к сети Интернет, от числа обследованных организаций	86,4	87,5	91,2	92	0,864	0,875	0,912	0,92	0,893
Показатель доли организаций, задействующих специальные программные средства для осуществления финансовых расчетов в электронном виде, от общего числа обследованных организаций.	61	62	64,5	64,2	0,61	0,62	0,645	0,642	0,63
Показатель доли организаций, использующих электронный обмен данными между своими и внешними информационными системами, от числа обследованных организаций	70,8	71,8	72,6	73	0,708	0,718	0,726	0,73	0,7205

В 2020 году цифровизация также затронула общественный транспорт. Платёжные терминалы в общественном транспорте сменились валидаторами – на начало реализации данного направления было закуплено около 1200 штук для оснащения всего общественного транспорта Белгорода. Одновременно с этим на всех автобусах 127 маршрута начала использоваться система двойного использова-

ния банковской карты при оплате проезда. Данная система автоматически рассчитывает тарификацию в случае, когда пассажир выезжает за пределы города. Следует также особо отметить развитие интеллектуальных транспортных систем (ИТС) на территории Белгородской области, так, транспортная стратегия, которая разработана в Белгородской области, была признана одной из лучших в Российской Федерации.

Ключевой проблемой цифрового развития региона в рассматриваемый период времени, на наш взгляд, являлся дефицит квалифицированных специалистов IT-сферы. Для изменения ситуации в данном направлении был предпринят ряд мер, таких как:

– открытие в 2020 году Регионального IT-центра на базе Белгородского института развития образования;

– проведение масштабной федеральной кампании по выдаче персональных цифровых сертификатов в рамках нацпроекта «Цифровая экономика»;

– открытие седьмой по счёту площадки Яндекс.Лицея с цифровым уклоном для школьников;

– заключение контракта с международной детской школой программирования «Алгоритмика», где бесплатно обучают 350 учеников младшей школы основам программирования;

– функционирование в Белгородской области в разных муниципалитетах на постоянной основе IT-классов: в этом году их количество составляет 56, в следующем будет уже 113 [5].

Проведение вышеизложенных мероприятий позволило Белгородской области выйти на совершенно новый уровень цифрового развития. Так, 2 августа 2021 года Минцифры РФ предоставило рейтинг цифровой зрелости регионов, в котором Белгородская область занимает лидирующие позиции.

Согласно данному рейтингу все субъекты были разделены на три группы:

- с высоким (со значениями свыше 50%);
- со средним (от 25% до 50%);
- низким значением цифровой зрелости (меньше 25%).

Данная классификация основана на таких признаках, как количество специалистов, которые используют современные информационные технологии, затраты на принятие цифровых решений в разрезе отдельных организаций в различных сферах, например, строительстве, медицине, промышленности и т.д.

Девять регионов-лидеров – это Москва, Санкт-Петербург, Белгородская, Липецкая, Московская, Нижегородская области, Татарстан, Ханты-Мансийский автономный округ - Югра и Ямало-Ненецкий автономный округ.

К регионам со средним уровнем «цифровой зрелости» относят 62 субъекта. С низким – 14. Это Адыгея, Дагестан, Еврейская автономная область, Ингушетия, Кабардино-Балкария, Калмыкия, Крым и другие [3].

Таким образом, у каждого региона свой путь цифровой трансформации и цифровой зрелости: то, что подходит одним регионам, может не подойти другим. Однако работа по цифровой трансформации регионов должна иметь ввиду и то, что происходит в других регионах РФ. Субъектам Российской Федерации следует использовать цифровые технологии для преобразования традиционного опыта в позитивный цифровой опыт, соответствующий новым ожиданиям населения.

Список источников

1.Федеральная служба государственной статистики - Регионы России. Социально-экономические показатели. 2020: Р32 Стат. сб. / Росстат. – М., 2020. – 1242 с.

2.Федеральный проект Цифровой регион [Электронный ресурс] / Предварительный вариант федерального проекта «Цифровой регион» нацпрограммы «Цифровая экономика» – Режим доступа: https://www.cnews.ru/tables/a29af1118cf76a260f554e20e1b38ad87d39db35.

3.Кошкин, В. Названы регионы-лидеры по цифровизации госуслуг [Текст] / Экономика – Режим доступа: https://rg.ru/2021/09/07/reg-szfo/nazvany-regiony-lidery-po-cifrovizacii-gosuslug.html.

4.Программа «Цифровая экономика Российской Федерации» [Электронный ресурс] / Программа

«Цифровая экономика Российской Федерации» за 2020 год – Режим доступа: http://static.government.ru/media/files/9gFM4FHj4PsB79I5v7yLVuPgu4bvR7M0.pdf (дата обращения: 15.05.2022).

5.Стратегия в области цифровой трансформации отраслей экономики, социальной сферы и государственного управления Белгородской области [Электронный ресурс] / Стратегия в области цифровой трансформации отраслей экономики, социальной сферы и государственного управления Белгородской области 2021 год – Режим доступа: https://digital.gov.ru/uploaded/files/d45497560.pdf.

6.Цифровая трансформация продолжается: инструменты, экосистема, новые проекты, кадры [Электронный ресурс] – «Цифровая трансформация продолжается: инструменты, экосистема, новые проекты, кадры» - Режим доступа: https://habr.com/ru/post/584174/.

7. Бутусов, А. В России представлен рейтинг «цифровой зрелости» регионов [Электронный ресурс] – Режим доступа: https://iot.ru/gorodskaya-sreda/v-rossii-predstavlen-reyting-tsifrovoy-zrelosti-regionov.

8. Сологубова, Г. С. Составляющие цифровой трансформации [Электронный ресурс] – Режим доступа: https://urait.ru/viewer/sostavlyayuschie-cifrovoy-transformacii-494769#page/1.

УДК 338.31

МЕТОДИЧЕСКИЕ ОСНОВЫ И ПРИНЦИПЫ АНАЛИЗА ФИНАНСОВЫХ РЕЗУЛЬТАТОВ

РОМАНОВА СВЕТЛАНА ВАЛЕНТИНОВНА,
МАРЬЯНОВА СВЕТЛАНА АЛЕКСАНДРОВНА
к.э.н., доцент
КУШНИР ЕКАТЕРИНА ОЛЕГОВНА
магистрант
Институт сферы обслуживания и предпринимательства (филиал) Донского государственного технического университета в г. Шахты

Аннотация: В работе рассмотрены основные особенности проведения анализа финансовых результатов на основе данных отчета о финансовых результатах. Обоснована необходимость проведения анализа финансовых результатов, и отмечены основные методические подходы и принципы к ее проведению. Показана последовательность расчета показателей прибыли и охарактеризована взаимосвязь их расчета. Дана обобщенная характеристика основным методам анализа финансового состояния, а именно горизонтальному методу, вертикальному методу, трендовому методу, анализу финансовых коэффициентов. Определены возможности использования факторного анализа показателей прибыли и установлены основные особенности проведения факторного анализа с учетом воздействия факторов цены (а также себестоимости) продукции, в том числе с учетом инфляционных процессов, и объема произведенной продукции. Представлена характеристика качества прибыли в зависимости от фактической динамики объема производства, цены и себестоимости продукции.
Ключевые слова: доходы, расходы, финансовый результат, прибыль, анализ финансовых результатов

METHODOLOGICAL FOUNDATIONS AND PRINCIPLES OF FINANCIAL RESULTS ANALYSIS

Romanova Svetlana Valentinovna,
Marianova Svetlana Alexandrovna,
Kushnir Ekaterina Olegovna

Abstract: The paper considers the main features of the analysis of financial results based on the data of the financial results report. The necessity of conducting an analysis of financial results is substantiated, and the main methodological approaches and principles for its implementation are noted. The sequence of calculation of profit indicators is shown and the relationship of their calculation is characterized. The generalized characteristic of the main methods of financial condition analysis, namely horizontal method, vertical method, trend method, analysis of financial coefficients is given. The possibilities of using factor analysis of profit indicators are determined and the main features of factor analysis are established, taking into account the impact of factors of price (as well as cost) of products, including taking into account inflationary processes, and the volume of products produced. The characteristic of profit quality is presented depending on the actual dynamics of production volume, price and cost of production.
Keywords: income, expenses, financial result, profit, analysis of financial results

Наличие постоянно изменяющихся внешних экономических условий является предпосылкой к непрерывной адаптации организации в меняющемся мире. Не все организации выдерживают таких

изменений, в связи с чем они вынуждены прекращать свою деятельность через процедуру банкротства. Одной из причин прекращения организациями своей деятельности является недостаток денежных средств на покрытие кредиторской задолженности, что приводит к нерациональному управлению финансовыми результатами и последующим возникновением убытков по результатам отчетного периода. Адекватное формирование себестоимости и оптимальное ценообразование является основой получения необходимой величины прибыли, поэтому организациям необходимо стремиться к росту чистой прибыли, являющейся основным источником средств для развития и совершенствования предприятия. Учитывая это обстоятельство, необходимо использовать на практике анализ финансовых результатов, поскольку он позволяет выявить причину формирования отрицательного финансового результата и определить источник повышенных расходов с целью их устранения.

Анализ финансовых результатов организации осуществляется при помощи ряда методов, позволяющих сделать определенные выводы о их динамике и структуре, а также путем расчета финансовых коэффициентов на основе показателей отчета о финансовых результатах и анализа показателей прибыли и их взаимосвязи между собой. В качестве основного показателя эффективности деятельности предприятия выступает прибыль [1, с. 38].

Отчет о финансовых результатах содержит в себе сведения о прибылях (убытках) от реализации товаров, работ и услуг, а также прочих доходов и расходов предприятия. [2, с. 358]. Взаимосвязь показателей финансового результата осуществляется путем последовательного сложения доходов и расходов организации по видам деятельности за отчетный период, тем самым образуя аддитивные факторные модели. Так, формирование показателя валовой прибыли происходит путем вычитания из выручки себестоимости продаж. Данный показатель характеризует финансовый результат основной деятельности организации только за счет стоимости продаж продукции и стоимости ресурсов, потребовавшихся на его производство, то есть без включения затрат на его продажу. При анализе валовой прибыли необходимо учитывать, что при его расчете используется производственная себестоимость.

Следующим показателем, используемым при анализе финансового результата организации, является прибыль (убыток) от продаж, который характеризует объем средств, полученный в результате производства и продаж продукции. Данный показатель рассчитывается уже исходя из полной себестоимости продукции, полученной в ходе основной деятельности, при этом прочая деятельность организации не учитывается.

Третьим в последовательности расчета показателей прибыли является прибыль (убыток) до налогообложения, который характеризует как основную, так и прочую деятельность организации, в том числе полученные и выплаченные проценты по кредитам и займам. Данный показатель прибыли является основой для расчета налога на прибыль при использовании организации общей системы налогообложения. Для организаций, ведущих как бухгалтерский, так и налоговый учет, возможно формирование отложенного налога на прибыль, в связи с чем необходимо уточнить сумму текущего налога на прибыль. Только после определения окончательной суммы налога можно установить размер чистой прибыли (убытка) как конечного финансового результата за отчетный период. Таким образом, обеспечивается порядок расчета показателей финансовых результатов и прослеживается взаимосвязь этих показателей путем их последовательного вложения один в другой.

На практике используются следующие методы анализа финансовых результатов: горизонтальный, вертикальный, трендовый и коэффициентный.

Сущность горизонтального анализа показателей финансовых результатов заключается в сравнении показателей в динамике, то есть по сравнению с предыдущими отчетными периодами, что позволяет установить абсолютное и относительные отклонения показателей прибыли. Данный метод не имеет существенных ограничений на использование. Результаты горизонтального анализа финансовых результатов могут быть использовании и при сравнении темпов прироста отдельных показателей, например, выручки и себестоимости, поскольку данные сравнения позволяют определить соблюдение основных условий устойчивости экономического роста организации. Несоблюдение соотношений, например, превышение темпа прироста себестоимости над темпом прироста выручки, говорит о нерациональном расходовании ресурсов.

В ходе анализа финансовых результатов использование вертикального метода необходимо для определения удельного веса показателей относительно размера выручки за анализируемый период, что позволяет установить относительный объем вложенных средств на производство продукции по сравнению с объемом выручки от ее продажи. При проведении вертикального анализа следует обращать внимание на удельный вес себестоимости по сравнению с объемом выручки, так как нормативные значения данного показателя зависят от отрасли, в которой работает организация. Значительное превышение нормативных отраслевых значений отрицательно характеризует организацию, поскольку значительный рост себестоимости в данном случае может быть вызван неграмотным использованием и управлением ресурсов в организации.

Применение трендового анализа финансовых результатов позволяет определить характер их направления и установить их прогнозное значение на следующий период. Особенностью использования данного метода анализа является необходимой информационной базы о финансовых результатах организации как минимум за 5 лет. Данное обстоятельство несколькими причинами: значительным разбросом прогноза при использовании меньшего количества данных, применением методик моделирования тренда финансовых результатов и наличием случайных изменений при расчетах. Кроме того, учитывается неопределенность ряда экономических показателей, таких как инфляция, ключевая ставка, размер налоговых отчислений и другие, а также воздействие внешних и внутренних факторов на деятельность организации, в связи с чем использование трендового метода для расчета прогнозных значений возможно только при применении вероятностных методов.

Показатели финансовых результатов используются и при анализе финансовых коэффициентов, например, чистая прибыль при расчете показателя рентабельности активов или выручка при расчете показателей деловой активности. При применении анализа финансовых коэффициентов необходимо учитывать ограниченность данных, формирующих финансовый результат, поскольку для расчета показателей рентабельности и оборачиваемости нужно использовать показатели бухгалтерского баланса. Однако, эти показатели характеризуют эффективность деятельности и деловую активность организации, в связи с чем являются необходимым компонентом анализа финансового состояния организации.

Таким образом, использование различных методик анализа показателей финансовых результатов позволяет по-своему взглянуть на формирование показателей прибыли организации в анализируемом периоде и выявить наиболее значимые результаты.

В ходе анализа показателей прибыли от продаж и налогооблагаемой прибыли также проводится факторный анализ, сущность которого заключается в определении влияния каждого отдельного фактора на изменение результативного показателя. В данном случае анализируются и рассчитываются отклонения по цене продукции, в том числе вызванного инфляционными процессами, и отклонения по объему произведенной продукции. В ходе проведения факторного анализа и расчета отклонения по цене продукции учитывается изменение объема каждого вида затрат, в том числе ненормативное потребление запасов, дополнительные расходы на ремонт оборудования, оплата простоев, в связи с чем обосновываются причины роста себестоимости продукции и пути его снижения при помощи выработки корректирующих мероприятий. Вторым фактором, влияющим на цену продукции, является индекс потребительских цен или инфляция ресурсов, необходимых для производства продукции. При определении реальной стоимости произведенной продукции необходимо номинальную себестоимость разделить на инфляцию. Сравнение реальной стоимости продукции в отчетном году с стоимостью продукции в предшествующие периоды позволит определить фактический объем затрат, выраженный в ценах одного года, что позволит установить изменение объема производства в стоимостном выражении. Это позволит определить, действительно ли в анализируемом периоде произошло увеличение объема производства или же рост финансового результата был вызван значительным ростом цен при снижении объема производства. Необходимо отметить, что данные факторы имеют разнонаправленное влияние на уровень финансового результата. [3, с. 219] Таким образом, использование факторного анализа показателей прибыли позволяет выяснить причины ее увеличения или снижения под действием различных факторов, что позволяет разработать мероприятия, направленные на минимизацию воздействия отрицательных факторов.

Следующим этапом анализа финансовых результатов является анализ и оценка использования чистой прибыли, в связи с чем анализируются направления использования денежных средств, полученных в результате анализируемого периода. Отдельно анализируется качество полученной прибыли. Качество прибыли можно охарактеризовать как высокое в том случае, если наблюдается одновременное увеличение объема произведенной продукции и снижение объема расходов на ее изготовление. Качество прибыли можно охарактеризовать как низкое при одновременном выявлении повышения цен, чаще всего инфляционного, без повышения объема произведенной продукции.

Обобщая вышеизложенное, следует отметить, что анализ финансовых результатов позволяет определить объем чистой прибыли, направляемой в развитие и совершенствование организации и улучшение ее деятельности. Применение на практике анализа финансовых результатов в разрезе показателей прибыли и убытков позволяет выявить источник формирования убытка организации и устранить его при помощи сокращения отдельных видов расходов. Использование различных методов анализа финансовых результатов позволяет обнаружить причины роста себестоимости продукции, а следовательно, и снижения прибыли организации, что позволяет определить причину завышенной себестоимости продукции. Также особую значимость показатели финансовых результатов имеют и при расчете финансовых коэффициентов, а именно при расчете показателей рентабельности и оборачиваемости, которые характеризуют финансовое состояние организации, тем самым объясняя важность и необходимость анализа финансовых результатов организации.

Список источников

1. Тюрин, С. Б. Методика анализа финансовых результатов деятельности предприятия / С. Б. Тюрин, А. Д. Бурыкин // Вестник БИСТ (Башкирского института социальных технологий). – 2019. – № 1(42). – С. 37-45. – EDN ZBENJZ.

2. Оксанич, Е. А. Учет доходов и анализ финансовых результатов в условиях перехода на МСФО / Е. А. Оксанич, Ю. В. Дворникова, В. В. Решетникова // Вестник Академии знаний. – 2019. – № 2(31). – С. 357-363. – EDN MHWMOI.

3. Цанцаева, Э. Р. Роль анализа прибыли в системе управления финансовыми результатами предприятия / Э. Р. Цанцаева, И. Ж. Мусханов // Экономика и бизнес: теория и практика. – 2019. – № 9. – С. 217-220. – DOI 10.24411/2411-0450-2019-11195. – EDN ZUYLKV.

© С.В. Романова, С.А. Марьянова, Е.О. Кушнир, 2022

УДК 336.7

ПУТИ СОВЕРШЕНСТВОВАНИЯ МЕТОДОВ ОЦЕНКИ ФИНАНСОВОГО СОСТОЯНИЯ ПРЕДПРИЯТИЙ

ШОДИКУЛОВ ПАРВИЗ САНАТОВИЧ
студент
Самаркандский институт экономики и сервиса

Научный руководитель: Ходжимамедов Акмал Ашурович
ассистент
Самаркандский институт экономики и сервиса

Аннотация: В данной статье представлены национальные и международные рейтинговые оценки финансового положения предприятий на конкурентном рынке. Приведен ряд теоретических и практических рекомендаций по разработке методов оценки финансового положения предприятий.
Ключевые слова: конкурентная экономика; корпоративное управление; инвестиционная среда; инвестор; финансовое положение хозяйствующего субъекта; финансовые коэффициенты.

WAYS TO IMPROVE METHODS FOR ASSESSING THE FINANCIAL CONDITION OF ENTERPRISES

Shodiqulov Parviz San'tovich

Scientific adviser: Xodjimamedov Akmal Ashurovih

Abstract: This article presents national and international of rating assessment of financial position of businnes entities in competitive market. A number of theoretical and practical recimmendations on developing methods of rating financial position of enterprises have been given as well.
Key words: competitive economy; corporate governance; investment environment; investor; financial position of businness entity; financial ratios.

В результате проводимых реформ в экономике страны увеличилось количество конкурентоспособных предприятий и неуклонно растет валовой внутренний продукт. По итогам 2019 года валовой внутренний продукт Республики Узбекистан увеличился на 5,5% и составил 524,0 трлн сумов (58,3 млрд долларов США). Уровень инфляции составил 15,2 процента, что соответствует прогнозу.

Благоприятный инвестиционный климат и конкурентная среда, созданные в нашей стране, сыграли важную роль в достижении этих результатов. Кроме того, стабилизация финансового состояния предприятий из года в год и повышение инвестиционной привлекательности также позволяет привлекать отечественные и иностранные инвестиции в ведущие отрасли экономики.

Постановление Президента Республики Узбекистан № ПФ-4720 от 24 апреля 2015 года «О мерах по внедрению современных методов корпоративного управления в акционерных обществах» Задача повышения прозрачности акционерных обществ, развитие единый документ, который предусматривает публикацию аудиторской и финансовой отчетности в соответствии с международными стандартами. В Постановлении также поставлен ряд задач по привлечению прямых иностранных инвестиций, карди-

нальному повышению эффективности деятельности акционерных обществ, обеспечению их открытости и привлекательности для потенциальных инвесторов, внедрению современных методов корпоративного управления, усилению роли акционеров в стратегическом управлении предприятиями.

В целях обеспечения реализации данного Указа был разработан Кодекс корпоративного управления, основанный на успешном опыте Германии и других развитых стран. Кодекс корпоративного управления позволяет повысить роль акционеров в управлении акционерными обществами, урегулировать споры в сфере корпоративного управления, добиться высокой эффективности системы корпоративного управления.

В условиях конкурентной экономики определение финансового состояния предприятий, их эффективности важно не только для субъектов хозяйствования, но и для кредиторов и инвесторов. Финансовый анализ не только уточняет финансовое состояние предприятия, но и показывает его различные виды деятельности и перспективы. При этом для активного привлечения инвестиций необходимо анализировать и рассчитывать рейтинги инвестиционной привлекательности предприятий.

В отечественной и мировой практике используются различные методы оценки финансового состояния предприятий и организаций. К таким методам относятся «сумма мест», таксономический метод, метод суммы показателей, скоринговый метод и другие. Эти методы позволяют компаниям анализировать финансово-хозяйственную деятельность с разных сторон и определять свое положение среди конкурентов. Инвесторы смогут идентифицировать компании с высоким рейтингом. Основным источником информации в рейтинге финансово-хозяйственной деятельности предприятий является их бухгалтерская отчетность. В этом случае очень важна достоверность информации.

Рейтинговая оценка финансового состояния и инвестиционной привлекательности предприятий проводится в несколько этапов (см. рис. 1).

Рис. 1. Этапы оценки рейтинга

При финансовом состоянии предприятий и инвестиционной привлекательности также возможно использование более системы показателей для более полного удовлетворения информационных потребностей физических лиц. При этом, исходя из интересов каждого пользователя информации, можно сделать выводы, которые станут основой для принятия управленческих, инвестиционных и финансовых решений на основе оценки тех или иных показателей. При этом при рейтинговой оценке финансового состояния предприятий необходимо учитывать их отраслевые особенности, конкурентное положе-

ние, компетентность руководства и другие факторы. Ведь уровень значимости изучаемых показателей также может привести к изменению рейтинга. Поэтому для повышения эффективности инвестиционных и финансовых решений целесообразно использовать в рейтинге финансового состояния как можно больше показателей (позволяющих комплексно оценить финансовое состояние и инвестиционную привлекательность предприятия).

Также при рейтинговой оценке финансового состояния предприятий показатели должны соответствовать следующим требованиям:

- точно отражать состояние финансовой устойчивости предприятия и иметь возможность предоставлять максимум информации;
- все показатели имеют четкое количественное измерение и минимальный уровень стандартов;
- рассчитывается только на основании данных государственной бухгалтерской отчетности предприятия;
- позволяет оценить компанию по времени и пространству.

В заключение, с внедрением современных методов корпоративного управления возрастет спрос на достоверную информацию об инвестиционной привлекательности предприятий и их финансовом состоянии. Такая информация является важной основой для принятия эффективных управленческих, инвестиционных и финансовых решений. Совершенствование методов комплексной оценки финансового состояния и инвестиционной привлекательности предприятий повысит эффективность управленческих решений и откроет возможности для эффективного использования финансовых ресурсов.

Список источников

1. Довбий И.П. Принципы кредитного обеспечения инвестиционно-инновационных процессов региона. Челябинск: Изд. центр ЮУрГУ, 2011. С 18.
2. Anvarovich, N. E. (2022). Some problems in determining creditworthiness individuals and ways to solve them. Innovative Technologica: Methodical Research Journal, 3(01), 28-33.
3. Никонова Я.И. Инновационная политика в системе государственного регулирования устойчивого развития национальной экономики. Новосибирск: Изд-во НГТУ, 2010. 260с.

ФИЛОСОФСКИЕ НАУКИ

УДК 1

ВЗГЛЯД НА АБСОЛЮТНУЮ ИДЕЮ И ТЕОРИЮ ОТРАЖЕНИЯ С ПОЗИЦИИ ПРАВОСЛАВНОГО МИРОВОЗЗРЕНИЯ

БАДЬЯНОВ АЛЕКСАНДР БОРИСОВИЧ
кандидат социологических наук
доцент кафедры военно-политической работы
Военный институт ВУНЦ ВМФ «ВМА»

Аннотация:Гегель считал, что абсолютный дух достигает пика развития в прусской монархии. Прусская монархия становится высшей точкой мировой истории. Абсолютное государство воплощает в себе завершающий путь абсолютного духа, обретшего полноту самосознания. Автор считает, что религиозной основой абсолютного духа является католичество, а отсюда и критика абсолютной идеи возможна только с позиций православного мировоззрения.
Ключевые слова: Гегель, абсолютный дух, абсолютная идея, Прусская монархия, самосознание, католичество, православное мировоззрение.

A LOOK AT THE ABSOLUTE IDEA AND THEORY OF REFLECTION FROM THE PERSPECTIVE OF THE ORTHODOX WORLDVIEW

Badyanov Alexander Borisovich

Annotation: Hegel believed that the absolute spirit reached its peak of development in the Prussian monarchy. The Prussian monarchy becomes the highest point in world history. The Absolute ctate embodies the final path of the absolute spirit, which has acquired the fullness of self-consciousness. The author believes that the religious basis of the absolute spirit is Catholicism, and hence the criticism of the absolute idea is possible only from the standpoint of the Orthodox worldview.
Keywords: Hegel, absolute spirit, absolute idea, Prussian monarchy, self-consciousness, Catholicism, Orthodox worldview.

Венцом исторического прогресса в понятии Гегеля является современное ему прусское государство. В гербе прусского королевства два орла: черный и красный, которые в символике священной римской империи «объединились» в одно целое. В государственной символике священной римской империи три цвета: желтый фон, на котором изображен черный орел с кроваво-красными лапами и клювом (Рис. 1). Таков «идеальный» символ римской империи, государственные цвета которой сохранилась в настоящее время в государственных гербах Бельгии и ФРГ.

Символика цветов раскрыта в работах Джона Фоли, Н.Н. Семеновича, Ю.В. Арсеньева и других геральдистов. Желтый, красный и черный цвета соотносятся с определенными смыслами. Поэтому мы вправе рассматривать эти цвета, как некий «абсолютный дух». Гегелевская абсолютная идея движется, изменяется, переходит в противоположность. Но, что конкретно движется и изменяется?

Рис. 1. Государственный герб Германии

«Основанием» желто-красно-черной «идеи» является ложь (желтый цвет) (Рис. I). Д. Фоли пишет, что «…желтый часто символизирует славу и божественную власть…но желтый цвет имеет и противоположное трактование, как цвет предательства, ревности, трусливости и лжи» [1, с. 363].

В трактовке Д. Фоли «красный – наиболее агрессивный цвет, символизирующий кровь, огонь, чувства, раны, войну, кровопролитие, опасность, угрозу, революцию…В средневековом христианском искусстве красный является, как цветом милосердия, так и любви, в частности божественной любви» [1, с. 357-359]. Д. Фоли дает следующую характеристику черному цвету: «Черный – ночь, смерть, раскаяние, разложение, грех, зло, деструктивные силы. В христианской церкви черный символизирует горе и оплакивание, а также скорбь» [1, с. 350].

В гегелевской диалектике – один объект («мыслящий образ» – авторский термин) представляет собой ложь (желтый цвет), а другой – беззаконие, агрессия (красный цвет), а третий – черный (разрушение, разложение).

«Мыслящие образы» в виде лжи, агрессии и разрушения в отдельных культурах воспринимаются как идеальные. Однако, между собой эти «образы» вступают в противоречие. При переходе границ лжи и беззакония происходит скачок – переход от одного «качественного» состояния к другому. При этом существует интервал, в пределах которого сохранялось заданное «качество», например, разрушение.

Разрушение (разложение) имеет подоплеку в католицизме. Изменение «качества» объекта (католицизм) произошло тогда, когда ложь перешла некоторую границу в виде индульгенций, что и вызвало религиозные войны (беззаконие).

Католическая идея двух мечей: светского и церковного в одних папских руках усилила ложное понимание власти, готовой огнем и мечом принуждать народы к вере.

Протестантское «развитие» (скачек) есть переход от сложнейшего в виде христианских монархий (закон) к простейшему – либерализм (ложь).

«Скачек» представляет собой «сближение» со сходными и родственными организмами (фашизм) и со всеми сходными и родственными явлениями (колониализм).

Закон отрицания - отрицания только доказывает это. После двух отрицаний развитие производится на более высоком уровне. На более высоком уровне исходная структура обогащается новым содержанием. Если рассматривать данный закон диалектики с помощью такой модели, то выходит, что прогресс сопровождается периодическими приходами к новому, но на более высоком уровне. В таком случае современная Германия, отрицая Третий Рейх, не отбрасывает старое и, следовательно, структура исходной ступени ждет своего воспроизводства на более высоком уровне. В таком случае, где же здесь прогресс?

Как и в Германии после двух отрицаний, развитие украинского общества осуществляется в обратном направлении. Почему? Потому, что Украина взяла за духовное основание своего национального развития желто-красно-черные цвета (флаг Украины плюс символика «правого сектора»).

Изменение «качества» объекта (украинское государство) произошло тогда, когда изменение его количественных характеристик (ложь) перешло некоторую границу (отказ от русского происхождения), что и ввергло общество в состояние войны (беззаконие).

Так как гегелевская идея – это идея лжи, беззакония и разрушения, то она «абсолютна» только для западной цивилизации и тех стран, которые идут по западному пути развития. В процессе своего диалектического «саморазвития» абсолютная идея проходит три основных этапа: первый этап – логический. Эта часть философской системы Гегеля изложена в его труде «Наука логики» [2]. Система логических понятий и категорий развивается по Гегелю в «стихии чистого разума». Но, что такое «стихия чистого разума», как не Закон? «Закон» вне Любви, как мыслящего образа может раскрывать и раскрывает систему

логических понятий и категорий, но эта система «грешит» «ветхозаветностью».

«Закон», основанный на лжи ведет к «искажению» закона достаточного основания, который гласит: «Всякая мысль может быть признана истинной, когда она имеет достаточное основание, всякая мысль должна быть обоснована». Записывается закон достаточного основания так: (В) есть потому, что есть (А). «Ветхозаветность» гегелевской логики, таким образом, сводится к тому, что наиболее четко система логических понятий сформирована «избранной» расой – германцами, в соответствии с традициями немецкой философии: (В) есть потому, что есть (А)?

По этой причине рост национального самосознания (В) «порождает» у Гегеля в его «абсолютной идее» национализм (А) – ненависть на основе лжи**.** Но такое завершение развития «абсолютной идеи» в национальном сознании может произойти только в том случае, если это развитие не «абсолютной идеи», а «сумрачного германского гения».

«Абсолютная идея» выдвигает германский народ на «первое» место в истории, создает из него «народ – закон», действующий беспощадно и «безошибочно» всегда и везде.

На втором этапе «абсолютная» идея превращается в природу, которая, по словам Гегеля, представляет собой, «инобытие абсолютной идеи». Свое учение о природе Гегель изложил в книге «Философия природы» [3].

Гегель изображает идею в её инобытии так: идея становится материальной природой, чтобы затем развиться в истинный сознательный дух, проходя три ступени: механических явлений, химических и органических. По Гегелю абсолютная идея – это единственно существующая подлинная реальность; первопричина всего окружающего мира, его предметов и явлений; мировой дух, обладающий самосознанием и способностью творить.

Но мы только что выразили сомнение в том, что такая идея существует. «Абсолютная идея» творить не может, она способна только разрушать.

Из «инобытия абсолютной идеи» Маркс и Энгельс сделали абсолютно логические выводы о материи, как единственном источнике и последней причине всех процессов в природе, так как все состоит из материи и порождено ею. С точки зрения марксистов материя вечна и бесконечна. Она не исчезает и не создается вновь, она несотворима и неуничтожаема; она только меняет свои формы. Но здесь сразу же возникает противоречие: природа (закон), «рождая» «Адама», сразу же теряет с ним связь, так как не обладает, в отличии от «Адама», способностью творить и осознавать свои действия.

В книге «Диалектике природы» Энгельс дает развернутое обоснование диалектического учения о разных формах движения материи [4].

Но материя не вечна и не бесконечна. Она возникла и может исчезнуть. Она сама по себе не может менять свои формы, потому что вечны мыслящие образы в виде Закона, Любви и Вдохновения. Мыслящие образы бесконечны, несотворимы и не уничтожаемы, они меняют свои формы и этих форм – бесконечное множество.

Таким образом, движение, пространство и время – атрибуты не материи, а мыслящих образов, исходящих от триады: Закона, Любви и Вдохновения, как идеи противоположной «абсолютной идее».

Без мыслящих образов: Закона, Любви и Вдохновения любое движение материи, а также время и пространство тут же прекращаются. Вне Закона, как мыслящего образа, который дает материи «импульс жизни» нет, и не может быть никаких форм движения. Без Любви нет времени, без мыслящего образа в виде «Вдохновения» не может быть пространства.

У «абсолютной идеи» Гегеля нет ни движения, ни времени, ни пространства, но Гегель утверждает, что есть. Гегель утверждает, что на третьем этапе «абсолютная идея» отрицает природу (закон) и возвращается к самой себе.

К этому этапу своей «абсолютной» идеи Гегель относит ступень индивидуального сознания, ступень общественного сознания и высшую ступень, когда идея в форме религии, науки и философии приходит к концу своего самопознания [5].

Исходя из вышеизложенного, мы можем сделать вывод: «развитие «абсолютной идеи» в виде беззакония, лжи и разрушения приводит к абсолютизации беззакония и «возвращаясь к себе», «абсолютная идея» «приходит» к социальному дарвинизму».

В гегелевской идее ложь как «высшая ступень самопознания», материализует бытие и сводит, таким образом, идеальное в области индивидуального сознания к психике.

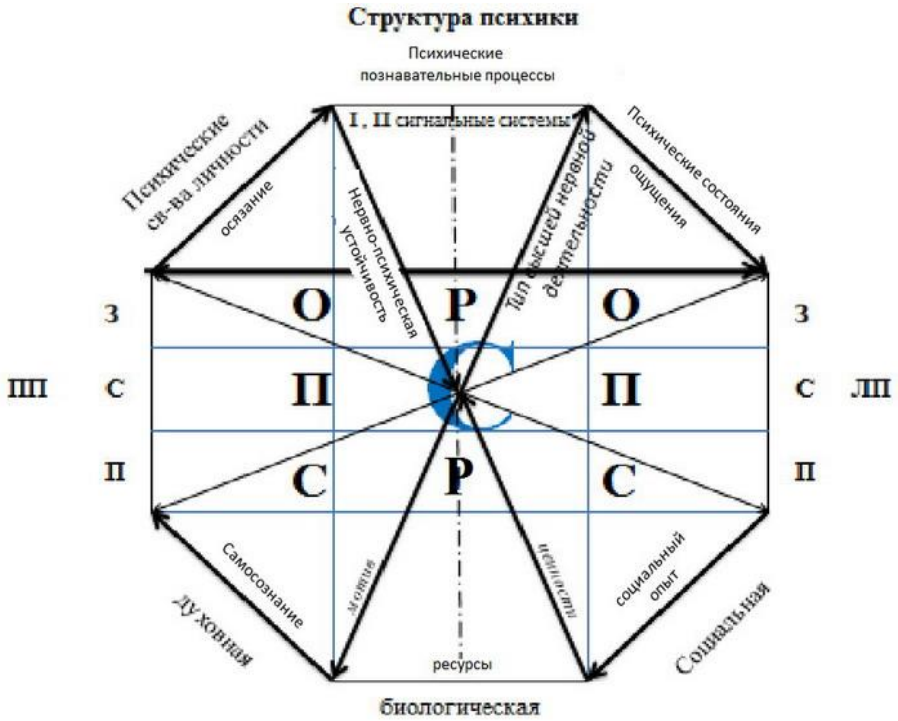

Рис. 2. Структура личности (авторская разработка)

О - ощущение, Р – рефлекс, О – осязание, П – подсознание, **С** – сознание, С – самосознание, Р – ресурсы, С – социальный опыт, ПП – правое полушарие, ЛП – левое полушарие, З – задний мозг, С – средний мозг, П – передний мозг.

Материализм отложил свой отпечаток на психологию в том смысле, что идеалистическое воспринималось им как реакционное. А отсюда и теория отражения выглядит как О (ощущение) – Р (рефлекс) – О (осязание) (Рис. 2).

В основе ленинской теории отражения, как известно, заложен принцип рационализма (практика). Все в марксизме проверяется именно ею. Мотивация в этом случае имеет «связь» с подсознанием личности и отраженный «сигнал» сразу же «проходит» в задний мозг. Такова «природа» диалектического познания на его пути от «живого созерцания к абстрактному мышлению и от него к практике» [6, с. 151-153].

Но, осязание – не сознание. «Оно», (по Фрейду) «диктует» человеку в поведении самые неожиданные «повороты». В таком обществе человек никакой духовной работы над собой не совершает, так

как духовного начала в мире не видит и не ощущает! А если ощущает, то в первую очередь «духовную» греховность, потребность во зле и во лжи. Такой человек склонен к нервно-психической неустойчивости, революционному или расовому насилию, он действует исходя из господства «лжи» над «законом». Именно господство лжи над законом и привело украинский народ к потребности в реализации зла.

«Живое созерцание» индивида изначально искажено, потому, что он не видит за всем многообразием физических явлений мыслящего образа (Закон). По этой же причине абстрактное мышление не способно устранить разрыв между субъектом и объектом.

Устранить разрыв может только Идея Божьего Царства. «Быв же спрошен фарисеями, когда придет Царство Божие, отвечал им: не придет Царство Божие приметным образом и не скажут: «вот оно здесь», или «вот там». Ибо Царство Божие внутри вас есть». (Лк.17.20-21). В Божьем Царстве гармоническое развитие личности осуществляется на основе православного вероучения: «О Духе, душе и теле» [7]. Согласно православному учению, тело должно подчиняться душе, а душа – Духу (Сознание). Здесь осуществляется познавательная духовная работа личности, что в свою очередь способствует развитию индивида и его нервно-психической устойчивости в кризисных ситуациях. (Рис. 2.)

Рис. 3. Герб Народной монархии (авторская разработка)

Закон, Любовь и Вдохновение – это Идея Божьего Царства. Царство Божие можно представить в виде Герба Народной монархии с соответствующими для этого государства цветами: черно-красно-золотыми.

Геральдист Н.Н. Семенович трактовал черный цвет, как премудрость и трезвость [8] Черный цвет вместе с чертами характера русского народа означает и организацию в виде местного самоуправления (земство). А движения на земле без народа быть не может (Закон). На земле последнее русское царство – Третий Рим (Рис.3).

Ю. В. Арсеньев утверждал, что «багряно-красный цвет (царской порфиры) в древней Византии признавался почётным государственным цветом» [9, с. 37] (Любовь).

Н.Н. Семенович, считал, что желтый цвет означает честь и добродетель [8] (Вдохновение). В симфонии церковной и государственной ветвей власти с опорой государства на местное самоуправление и состоит, на наш взгляд, высшая ступень, когда Идея Божьего Царства приходит к концу своего самопознания.

Список источников

1. Фоли Д. Энциклопедия знаков и символов. – М.: Вече. – 1997. –432 с.
2. Гегель Ф. Наука логики. В 3-х томах. – М.: Мысль. – 1972. – Т.3. – 371 с.
3. Гегель Ф. Энциклопедия философских наук. – Т. 2. Философия природы. – М.: Мысль. – 1975. – 695 с.
4. Энгельс Ф. Диалектика природы/ Ин-т Маркса-Энгельса-Ленина-Сталина при ЦК КПСС. – Москва: Госполитиздат. – 1955. – 328 с.
5. Гегель. Феноменология духа / Г. В. Ф. Гегель; пер. Г. Шпета. – Москва: Акад. Проект. – 2008. – 767 с.
6. Ленин, В. И. Философские тетради. Ин-т Маркса-Энгельса-Ленина при ЦК ВКП(б). – М. Гос. изд-во полит. лит. – 1947. – 469 с.
7. Лука (Войно-Ясенецкий). Дух, душа и тело. – М.: Православный Свято-Тихоновский Богословский Институт. – 1997. – 320 с.©
8. Семенович Н.Н. История русского военно-морского флага. – Ленинград.: 1–я Типография Гизеспрома. – 1946.– 94 с.
9. Арсеньев Ю.В. О геральдических знаменах в связи с вопросом о государственных цветах древней России. – СПб.: Сенатская типография. –1911. –41 с.

ФИЛОЛОГИЧЕСКИЕ НАУКИ

УДК 881.111-26

СОВРЕМЕННОЕ СОСТОЯНИЕ АНГЛИЙСКОЙ ЛЕКСИКОГРАФИИ

СИРАЗЕТДИНОВ АМИР ИЛЬДАРОВИЧ
студент
Андижанский государственный университет

Научный руководитель: Васитов Валижон Абдувахабович
к.ф.н., доцент, заведующий кафедрой
Андижанский государственный университет

Аннотация: Начало 21 века – время существенных изменений во всех сферах жизни человека. Явление глобализации ознаменовало всемирную экономическую, политическую, социальную и культурную интеграцию. Распад прежней общественно-политической системы, в частности биполярность, стали толчком к созданию новых ассоциаций и союзов, миграции населения, культурному взаимопроникновению всех держав мира, рождению идей о единой мировой валюте, единый рынок труда, единые основные законы, единое торгово-информационное пространство и т. д. Этот процесс унификации привел к формированию и укреплению английского языка как международного, разработке международных стандартов терминологии и ее перевода в различных областях знаний.
Ключевые слова: словарь, дисциплина, информация, инструмент, США.

THE CURRENT STATE OF THE ENGLISH LEXICOGRAPHY

Sirazetdinov Amir Ildarovich

Scientific advisor: Vositov Volijon Abduvakhobovich

Abstract: The beginning of the 21st century is a time of significant changes in all areas of human life. The phenomenon of globalization has marked the worldwide economic, political, social and cultural integration. The collapse of the former socio-political system, in particular bipolarity, became the impetus for the creation of new associations and unions, population migration, cultural interpenetration of all the powers of the world, the birth of ideas about a single world currency, a single labor market, common basic laws, a single trade and information space etc. This unification process led to the formation and strengthening of English as an international language, the development of international standards for terminology and its translation in various fields of knowledge.
Key words: dictionary, discipline, information, tool, USA.

Introduction

Lexicography, despite controversy over its status independent science and place in the system of linguistic disciplines, went beyond the section of linguistics dealing with issues compilation and study of dictionaries. O. M. Karpova rightly notes that in at the end of the last century, the idea of the famous British lexicographer T. McArthur in the book "Worlds of Reference" published in 1986. [1, p. 124-132] is about the development of lexicography into a broader field of knowledge - reference science - was sharply criticized by scientists and caused lively discussion among professionals [2, p. 619-635].

Main part

McArthur relies on the ideas of R. Gregory, who believed that for almost two million years of development, mankind slowly but consciously went from creating tools / tools (tool-making) for development and improvement technology [3, p. 24-45]. The scientist emphasizes that the change in conceptual understanding is currently happening like this quickly that we are forced to largely adjust the image thinking for our tools and what they create, and innovative methods of "containerizing" information or "Systematization / segmentation" of information (my comment) play essential role [1, p. 83-97]. It seems important that the word "Container" (container) was introduced by T. McArthur, in our opinion, in context written storage of information is not accidental. So, the linguist highlights the following evolutionary stages:

– consolidation of speech and gestures into clear language systems and traditions oral speech;

– the rapid development of writing as an analogue of organized speech and gestures;

– typography;

– electronic computing [1, p. 105-118].

With such rapid progress “for information and for a certain reference material, another container was found, not just brain; from the point of view of this new system, it became possible to understand that some types of data are most effective outside of our brains and mouth... Just as we have stacked physical objects for thousands of years, such as products and tools, in bags and carried them with you or stored, so we have now started to put mental objects in the new equivalent of the bag, fossilizing achievements in terms of the "content" of a book (contents). Thus, we ceased to be slaves of transience; this, in reality, has become a reasonable analogue of harvest conservation for further consumption” [1, p. 137]. Therefore, all subsequent progress has contributed to the creation, introduction and improving methods of storing information. Dictionaries in your turn, serve as a source of norms, on the one hand, as well as systematize and record a variety of meanings and contexts use of words on the other hand. Therefore, they are rightly reference resources.

In his book, T. McArthur describes not so much the history of creation and development of dictionaries, encyclopedias and reference materials, how many the formation of civilization, education system, culture and how humanity has learned to store information outside the brain. It examines the process of the formation of a person from a creature capable of communicate only orally and store knowledge only in the head (mechanical memorization – rote memorization), before the person using external sources due to the evolution of technology: from clay tablets to cuneiform, from papyrus to hieroglyphs, from bamboo plates to ideograms, from parchments to alphabet, columns, pages, codes, books, etc. through the rapid development of typography to modern electronic revolution. In this context, the scientist uses the word reference not only in the meaning of "reference information, data", but also "Data source, information resources". Therefore, the selection lexicography as reference science greatly expands the usual boundaries of this science.

It is important to emphasize the difficulty of translating the term reference science into Russian language. Option "reference and information science" is presented the most successful and harmonious, but it does not fully reflect the depth of the original word. The British Dictionary has registered the following meaning of the reference headword:

6. philosophy a. the relation between a word, phrase, or symbol and the object or idea to which it refers b. the object referred to by an expression

7. a. a source of information or facts b. (as modifier): a reference book; a reference library [5].

As we can see, in a philosophical context in English, speech refers to the relationship between a word, phrase or symbol and an object or the idea it refers to. It seems that this approach correlates with the ideas of British philosophers K. Popper and B. Madge about three worlds: the first world consists of material things and objects, the second world - from what is created in our head, consciousness and the third world is the result interaction of the first two worlds. Magee believes that “the third world is the world of ideas, art, science, language, ethics, institutions - a whole cultural heritage, in short, because it is encrypted and stored in such objects of the first world like intelligence, books, machines, films, computers, paintings and any kind of recording [4, p. 61]. In this regard, the third world, constituting a variety of libraries and databases, in much more important and voluminous than knowledge in the head of a person. So, T. MacArthur's name reference science suggests generalization, systematization and other type of processing, storage and retrieval a significant

amount of information in the modern world.

In turn, H. Bergenholtz and R. Gouws analyze various approaches to the definition of the term "lexicography" [6, p. 31-42]. Scientists look to three sources: shared resources (print explanatory dictionaries and selected results of the Google search engine), specialized publications (dictionaries of lexicography) and scientific publications in the field of lexicography. As a result, the authors distinguish two type of lexicography:

– development of theories and conceptualization of dictionaries, mainly in

regarding their function, structure and content. This part lexicography is known as metal lexicography or theoretical lexicography;

– planning and compiling specific dictionaries. This part lexicography is called practical (applied) lexicography or lexicographic practice [6, p. 31-42].

Conclusion

From the point of view of the object and functions of lexicography, scientists distinguish dictionaries, describing a language for general purposes, a language for special purposes, and both language at the same time, and also distinguish further subgroups according to user request (understanding (reception), text creation, text editing or translation).

Thus, H. Bergenholtz and R. Gouws consider lexicography as an independent discipline relying on experts from different areas of knowledge, solving theoretical issues, as well as issues creating not just dictionaries, but rather informational tools [6, p. 31-42].

References

1. McArthur T. Worlds of Reference. - Cambridge: Cambridge University Press, 1986. - 224 p.
2. Karpova O. Russian Lexicography in the Era of the Internet // The Routledge Handbook of Lexicography. Ed. by Pedro A. Fuertes Olivera. - L.N.Y.: Routledge, 2018. - P. 619-635.
3. Gregory R. Mind in Science: A History of Explanations of Psychology and Physics. - London: Weidenfeld and Nicolson; USA: CUP. Paperback, 1981. - 321 p.
4. Magee B. Popper (Modern Masters). - Harper Collins Distribution Services, 1973. - 112 p.
5. http://www.dictionary.com/browse/reference?s=t
6. Bergenholtz H., Gouws R.H. What is Lexicography? // Lexicos 22 (AFRILEX-reeks/series 22: 2012). - P. 31-42.
7. The Routledge Handbook of Lexicography / Ed. by Pedro A. Fuertes Olivera. - L.-N.Y.: Routledge, 2017. - 809 p.
8. Fontenelle T. (ed.) Practical Lexicography; A Reader. - Oxford: Oxford University Press, 2008. - 416 p.

© А.И. Сиразетдинов, 2022

ЮРИДИЧЕСКИЕ НАУКИ

УДК 347.1

К ВОПРОСУ О ПРАВОВОМ РЕГУЛИРОВАНИИ ОХРАНЫ ИЗОБРАЖЕНИЯ ГРАЖДАНИНА

ЦВЕТКОВ ДМИТРИЙ ГЕННАДЬЕВИЧ
студент
ФГБОУ ВО «Оренбургский государственный университет»

Аннотация: в данной статье автором раскрывается понятие «изображения» человека, проводится совокупный анализ законодательной базы Российской Федерации в области охраны изображения гражданина. Помимо этого, в статье автор описывает зарубежный опыт правового регулирования в данной сфере, а также выявляет пробелы в законодательстве России и предлагает пути их восполнения. Особое внимание уделяется ответственности за незаконное препятствование съемке, а также первоочередным действиям по защите права на охрану собственного изображения.
Ключевые слова: изображение гражданина, препятствование съемке, ожидаемый уровень приватности, публикация изображения гражданина, общественное место.

TO THE QUESTION ABOUT THE LEGAL REGULATION OF THE PROTECTION OF THE PICTURE OF THE CITIZEN

Tsvetkov Dmitrii Gennadievich

Abstract: in this article, the author reveals the concept of "image" of a person, conducts a cumulative analysis of the legislative framework of the Russian Federation in the field of protecting the image of a citizen. In addition, in the article the author describes the foreign experience of legal regulation in this area, and also identifies gaps in Russian legislation and suggests ways to fill them. Particular attention is paid to liability for unlawful obstruction of filming, as well as priority actions to protect the right to protect one's own image.
Keywords: image of a citizen, obstruction of filming, expected level of privacy, publication of an image of a citizen, public space.

Изображение гражданина – это его индивидуальный облик, запечатленный на фотографии или на видео, то есть в любой объективной форме [12]. Ольга Широкова, юрист Европейской юридической службы, утверждает, что под изображением следует понимать и лицо человека, и внешний вид в целом, а также отдельные индивидуально определенные части внешности [11]. К тому же, согласно ст. 152.1 ГК РФ, изображением гражданина являются не только его фотографии и видеозаписи, а также произведения изобразительного искусства, на которых он изображен [2]. Это могут быть рисунки или даже скульптуры.

В настоящее время идет непрекращающийся процесс информатизации общества. Все более широкое распространение получают социальные сети (ВКонтакте, YouTube, TikTok, Instagram, Telegram и др.), в которых каждый сейчас имеет возможность публиковать отдельные моменты из своей жизни, посредством размещения у себя на странице фото или видеоконтента. Проблема данной ситуации заключается в том, что не всегда в кадре находится только автор фотографии или ролика – иногда туда попадает кто-то помимо него. И тогда возникает вопрос о правомерности обнародования данных материалов.

Из анализа содержания опубликованных в общий доступ видеороликов, снятых в общественных местах, становится очевидным тот факт, что подавляющее большинство граждан не обладают должным уровнем правовых знаний в области правового регулирования охраны изображения гражданина в

нашей стране. Их мышление строится на одних и тех же базовых стереотипах, основанных на несуществующих юридических нормах. Таким образом, актуальность темы исследования не вызывает сомнений.

В настоящее время данный вопрос по большей части регулируется законодательством нашей страны. Согласно ч. 4 ст. 29 Конституции, каждый имеет право свободно искать, получать, передавать, производить и распространять информацию в любой форме. Перечень сведений, составляющих государственную тайну, определяется федеральным законом [1]. В ч. 1 ст. 9 ФЗ «Об информации, информационных технологиях и о защите информации» сказано, что ограничения доступа к информации регулируются федеральными законами [5]. Следовательно, запрет, сформулированный в любом подзаконном акте, будет правомерным только в том случае, если такой акт будет принят в соответствии с законом, который дает право ограничивать доступ.

К федеральным законам, ограничивающим доступ к информации, относятся: ФЗ «О коммерческой тайне», ФЗ «О персональных данных» и другие.

Большинство нормативных актов, которые налагают такие ограничения, характеризуются необходимостью сокрытия защищаемой информации от посторонних лиц.

Согласно чч. 1, 2 ст. 7 ФЗ «Об информации, информационных технологиях и о защите информации», к общедоступной информации относятся общеизвестные сведения и иная информация, доступ к которой не ограничен. Общедоступная информация может использоваться любыми лицами по их усмотрению при соблюдении установленных федеральными законами ограничений в отношении распространения такой информации [5].

В ГК РФ есть статья 152.1, посвященная охране изображения гражданина. Согласно ей:

1. Обнародование и дальнейшее использование изображения гражданина (в том числе его фотографии, а также видеозаписи или произведения изобразительного искусства, в которых он изображен) допускаются только с согласия этого гражданина. После смерти гражданина его изображение может использоваться только с согласия детей и пережившего супруга, а при их отсутствии – с согласия родителей. Такое согласие не требуется в случаях, когда:

1) использование изображения осуществляется в государственных, общественных или иных публичных интересах [2]. Согласно п. 44 Постановления Пленума Верховного Суда РФ от 23.06.2015 № 25 «О применении судами некоторых положений раздела I части первой ГК РФ», под публичным интересом понимается в частности момент, если гражданин является публичной фигурой (занимает государственную или муниципальную должность, играет существенную роль в общественной жизни в сфере политики, экономики, искусства, спорта или любой иной области), а обнародование и использование изображения осуществляется в связи с политической или общественной дискуссией или интерес к данному лицу является общественно значимым. Вместе с тем согласие необходимо, если единственной целью обнародования и использования изображения лица является удовлетворение обывательского интереса к его частной жизни либо извлечение прибыли. Под государственным интересом понимается в частности ситуация, при которой обнародование и использование изображения гражданина необходимо в целях защиты правопорядка и государственной безопасности (например, в связи с розыском граждан, в том числе пропавших без вести либо являющихся участниками или очевидцами правонарушения) [6].

2) изображение гражданина получено при съемке, которая проводится в местах, открытых для свободного посещения, или на публичных мероприятиях (собраниях, съездах, конференциях, концертах, представлениях, спортивных соревнованиях и подобных мероприятиях), за исключением случаев, когда такое изображение является основным объектом использования;

3) гражданин позировал за плату [2]. Если есть модель, которой платят за позирование или съемку в ролике, – специальное согласие не нужно. Предполагается, что существует договор (об оказании услуг по позированию, например) и есть оплата по нему [10].

2. Изготовленные в целях введения в гражданский оборот, а также находящиеся в обороте экземпляры материальных носителей, содержащих изображение гражданина, полученное или используемое с нарушением п. 1 ст. 152.1 ГК РФ, подлежат на основании судебного решения изъятию из оборота и уничтожению без какой бы то ни было компенсации.

3. Если изображение гражданина, полученное или используемое с нарушением п. 1 данной статьи, распространено в сети «Интернет», гражданин вправе требовать удаления этого изображения, а также пресечения или запрещения дальнейшего его распространения [2].

Согласно п. 25 Постановления, к общественным интересам следует относить не любой интерес, проявляемый аудиторией, а, например, потребность общества в обнаружении и раскрытии угрозы демократическому правовому государству и гражданскому обществу, общественной безопасности, окружающей среде [7].

В пп. 2 п. 2 ст. 152.1 ГК РФ сказано о месте, открытом для свободного посещения, так называемом, «общественном месте». Однако данный термин не содержится ни в законодательстве РФ, ни в постановлениях Пленума Верховного суда РФ. Как правило, под ним понимают место с неограниченным доступом, где может находиться неограниченное число людей. Необязательно, чтобы реальное количество людей в таком месте было значительным, достаточно самой такой возможности.

Таким образом, если в общественном месте (например, на улице, в магазине, в банке и др.) в кадр попадает некий гражданин, то никакого разрешения или согласия гражданина для публикации этого видео в сети Интернет не требуется. Исключением является случай, когда гражданин является основным объектом использования. То есть цель видеосъемки - исключительно показать данного гражданина, а не заснять ситуацию вокруг. В частности, изображение гражданина на фотографии, сделанной в публичном месте, не будет являться основным объектом использования, если в целом фотоснимок отображает информацию о проведенном публичном мероприятии, на котором он был сделан.

В общественном месте, когда информация по факту является общедоступной, не может быть и речи о честной жизни. Поэтому события, происходящие при нахождении физического лица в общественном месте или вообще при выполнении им определенных общественных функций (например, деятельность государственного служащего), не могут составлять «тайны частной жизни». То есть и при фотографировании людей в общественных местах, и при фотографировании продавцов, служащих и рабочих не затрагивается личная жизнь этих людей. Она у них будет дома, где закон запрещает снимать без согласия этих самых граждан.

В общем говоря, снимать можно почти все, что может попасть в объектив фотокамеры, однако, когда дело доходит до публикации в общий доступ, то возникает ряд нюансов.

Законодательная база в данной области существует не только в России. В США ситуация с правовым регулированием охраны изображения гражданина очень схожа с нашей. По общему правилу фотографировать можно все, если человек находится в общественном месте или в таких местах, где у него есть разрешение на съемку. То есть любой может быть сфотографирован без его согласия, за исключением тех случаев, когда он находится в месте с «ожидаемым уровнем приватности» – например, в туалете или примерочной. Несмотря на ошибочные представления об обратном, почти всегда можно законно фотографировать в общественных местах детей и сотрудников правоохранительных органов. Очень часто в США, как и в России, возникают ситуации, в которых человек, который попадает в кадр в общественном месте, необоснованно требует прекратить съемку, применяя даже насилие [9].

Во Франции запрещено фотографировать полицейских, находящихся «при исполнении». Штраф за нарушение данного закона достигает нескольких десятков тысяч евро или года тюремного заключения [9].

В Нидерландах в квартале «Красных фонарей» в центре голландского Амстердама действует прямой законодательный запрет на фотографирование «жриц любви», поскольку фотосъемка унижает их достоинство и мешает работать [10].

В Германии запрещено распространять фотографии несовершеннолетних без согласия их родителей вне зависимости от того, где было сделано фото [8].

Таким образом, зарубежное законодательство отдельно взятых стран имеет более строгие правовые нормы чем законодательство Российской Федерации.

Пробелы правового регулирования не обошли стороной и область охраны изображения гражданина. Во-первых, в законодательстве отсутствует четкое определение «изображения» гражданина. В целях восполнения данного пробела наиболее точной представляется точка зрения М.Н. Малеиной, исходя из которой, изображение представляет собой индивидуальный облик человека, который может

быть запечатлен в какой – либо объективной форме (картина, видеозапись, фотография и т.д.). При этом индивидуальный облик можно охарактеризовать, как систему признаков, которые составляют образ человека, а «компонентами» облика являются свойства, приобретённые человеком с рождения, либо в процессе жизнедеятельности: цвет кожи, рост, волосы и др.

Во-вторых, непонятным и требующим детальной регламентации является вопрос толкования понятия «места, открытые для свободного посещения», ведь из-за отсутствия на сегодняшний день развернутого определения становится непонятным момент касаемо опубликования отснятого материла без получения на то согласия. В связи с этим мыслима ситуация, когда любой желающий может зайти в общественную баню, случайно запечатлеть в кадре другого человека, а затем вроде как законно выложить фото в сеть – место ведь «открытое для свободного посещения». Таким образом, необходимо не только дать определение вышеуказанному понятию, но и указать на то, что в некоторых ситуациях существует также «ожидаемый уровень приватности».

В-третьих, понятие «основной объект использования» также является нерегламентированным. Из смысла статьи 152.1 ГК РФ неясно, когда изображение будет являться «основным объектом использования», а когда нет, какой, например, временной промежуток видеосъемки лицо гражданина должно находиться в кадре или какую часть кадра изображение гражданина должно занимать в общей сложности, чтобы называться «основным объектом использования». Поэтому достаточно сложно провести грань между законными и незаконными действиями, и суд должен выносить решения с учетом конкретных обстоятельств дела.

Можно допустить, что, по смыслу статьи 152.1 ГК РФ, основным объектом является именно изображение самого гражданина, а не среда, в которой он живет, и события, связанные с ним. Вопреки такому пониманию, можно привести пример, когда фотограф кого-то фотографирует, будь то знаменитость или незнакомый прохожий, и его главная цель — точно запечатлеть красивый фон, окружение попадает в кадр, а человек прибывает. , включая ошибки. Поэтому разграничить законные и неправомерные действия практически невозможно, и судья должен принять решение, исходя из специфики дела.

В-четвертых, отсутствие строгой регламентации таких понятий, как «публичный интерес», «общественный интерес», «государственный интерес» только усугубляет ситуацию. Безусловно, в Постановлении Пленума ВС РФ № 25 есть некоторые примеры публичного или государственного интереса, однако перечень настолько узок и мал, что не позволяет в должной мере раскрыть данные понятия.

Основная статья, которая предполагает ответственность при незаконном ограничении съемки – ст. 19.1 КоАП РФ (Самоуправство) [5]. Если в случае самоуправства будет причинен существенный вред – ст. 330 УК РФ. Если препятствует съемке частный охранник и происходит существенное нарушение прав и законных интересов граждан и (или) организаций либо охраняемых законом интересов общества или государства – ст. 203 УК РФ. Если будет то же самое делать сотрудник полиции и произойдет существенное нарушение прав и законных интересов граждан или организаций либо охраняемых законом интересов общества или государства – ст. 286 УК РФ [6].

Таким образом, в Российской Федерации имеется достаточно демократичная и обширная законодательная база, касающаяся вопроса охраны изображения гражданина. Многие спорные нюансы со времен РСФСР были подкорректированы, и сейчас их толкование не является поводом для дискуссий. Однако все еще существуют определенные пробелы в законодательстве в данной области. Конечно, их необходимо исправлять, поскольку в первую очередь именно они являются причиной не только дискуссий в обществе, но также и результатом различающейся правоприменительной практики.

Список источников

1. Конституция Российской Федерации [Электронный ресурс].: принята всенародным голосование 12.12.1993 (ред. от 14.03.2020) // Консультант плюс. – Режим доступа : http://www.consultant.ru/document/cons_doc_LAW_28399/.

2. Гражданский кодекс Российской Федерации [Электронный ресурс].: федер. закон от 30.11.1994 № 51–ФЗ (часть первая); в ред. от 09.03.2021 // Консультант плюс. – Режим доступа :

http://www.consultant.ru/document/cons_doc_LAW_5142/.

3. Кодекс Российской Федерации об административных правонарушениях [Электронный ресурс].: федер. закон от 30.12.2001 № 195-ФЗ; в ред. от 05.04.2021 // Консультант плюс. – Режим доступа : http://www.consultant.ru/document/cons_doc_LAW_34661/.

4. Уголовный кодекс Российской Федерации [Электронный ресурс].: федер. закон от 13.06.1996 № 63-ФЗ; в ред. от 05.04.2021 // Консультант плюс. – Режим доступа : http://www.consultant.ru/document/cons_doc_LAW_10699/.

5. Об информации, информационных технологиях и о защите информации [Электронный ресурс].: федер. закон от 27.07.2006 № 139–ФЗ (последняя редакция) // Консультант плюс. – Режим доступа : http://www.consultant.ru/document/cons_doc_LAW_61798/.

6. О практике применения судами Закона Российской Федерации «О средствах массовой информации» [Электронный ресурс].: постановление Пленума Верховного суда РФ от 15.06.2010 № 16 (ред. от 09.02.2012) // Консультант плюс. – Режим доступа : http://www.consultant.ru/document/cons_doc_LAW_101401/.

7. О применении судами некоторых положений раздела I части первой Гражданского кодекса Российской Федерации [Электронный ресурс].: постановление Пленума Верховного суда РФ от 23.06.2015 № 25 (последняя редакция) // Консультант плюс. – Режим доступа : http://www.consultant.ru/document/cons_doc_LAW_181602/.

8. Aufrecht.de. Fotografie und Recht – Was darf ich fotografieren und was nicht? [Электронный ресурс]. – Режим доступа : https://www.aufrecht.de/beitraege-unserer-anwaelte/urheberrecht/fotografie-und-recht-was-darf-ich-fotografieren-und-was-nicht.html.

9. Bert P. Krages II. The Photographer's Right. [Электронный ресурс]. – Режим доступа : http://www.krages.com/phoright.htm.

10. Vc.ru. Нужно ли согласие на фото? [Электронный ресурс]. – Режим доступа : https://vc.ru/legal/209449-nuzhno-li-soglasie-na-foto-tri-soveta-fotografam-i-tri-soveta-taksistam-kak-snimat-lyudey.

11. Дианова, О. С. Право на собственное изображение: понятие и защита / О. С. Дианова // Сибирский юридический вестник. – 2004. – № 4. – С. 33-37. – ISSN 2071-8136.

12. Закон. ру. Как защитить свое право на охрану изображения? [Электронный ресурс]. – Режим доступа : https://zakon.ru/blog/2019/7/25/kak_zaschitit_svoe_pravo_na_ohranu_izobrazheniya.

УДК 340

ПРАВОНАРУШЕНИЕ. ЕГО ВИДЫ, ПРИЗНАКИ. МЕТОДЫ БОРЬБЫ С ПРАВОНАРУШЕНИЯМИ

ХАКИМОВА ПОЛИНА ВЯЧЕСЛАВОВНА
студентка
Самарский государственный экономический университет
г. Самара Россия

Научный руководитель: Калашникова Елена Борисовна
Самарский государственный экономический университет
г. Самара Россия

Аннотация: В данной статье рассматривает понятия правонарушений, условия возникновения правонарушений, его виды и как это наказуемо, Так же предложены методы борьбы с правонарушениями, которые помогут выйти из данных ситуаций. Даже в современном мире практически каждый день общество сталкивается с правонарушениями. Люди могут совершать опасные деяния под давлением, неправильной информации или зависти.
Ключевые слова: правонарушение, общество, юридические нормы, закон, проступки, преступления, наказание.

OFFENSE. ITS TYPES, SIGNS. METHODS OF COMBATING OFFENSES

Khakimova Polina Vyacheslavovna

Scientific adviser: Kalashnikova Elena Borisovna

Abstract: This article examines the concepts of offenses, the conditions for the occurrence of offenses, its types and how it is punishable. Methods for combating offenses that will help get out of these situations are also proposed. Even in the modern world, almost every day society is faced with crime. People can do dangerous things under duress, misinformation, or envy.
Keywords: offense, society, legal norms, law, offenses, crimes, punishment.

Одна из важных проблем человечества – это правонарушения. Даже сейчас на пороге современности стоит данная нерешенная проблема. У правонарушений есть множество определений, признаков, видов, юридическая составляющая. Каждый день люди совершают поступки, обдумывают свои действия, но иногда их решения превращаются в противоправное виновное действие. В каких-то ситуациях правонарушение могло произойти по неосторожности, где-то было умышленно, а где и вовсе не осознано, под давлением кого-то или чего-то.

Так как правонарушения являются сложной системой, которая имеет свои нюансы и целые подразделения, то стоит понимать, что, прежде всего правонарушения опираются на общественные отношения. Правонарушение – это виновное, противоправное, общественное деяние лица, причиняющее вред интересам общества, государства и личности. А также оно является отклонением от правомерного поведения. Человек социален, коммуникация это неотъемлемая вещь в жизни людей. Поведение лица особый процесс, который проявляется через множество признаков, аспектов и форм, а также, безусловно, имеет свои мотивы реализации. Однако общество не может взаимодействовать без со-

циальных норм, или переходить за рамки дозволенного, именно для этого существует право, которое регулирует в целом общественные отношения. При этом стоит понимать, что не все люди готовы следовать принятым закона. Отсюда складывается понятие правонарушений. Это противоположность правомерного поведения. Когда люди соблюдают юридическую ответственность, они несут пользу в развитие государства в целом, развивают социальные отношения и повышают статус своего государства на международной арене. Правонарушения же зеркально выполняют эти функции. Государство в социальной среде прекращает развиваться, наоборот оно идет к застою или спаду, происходит разлад в обществе и вовсе рейтинг доверия к государству снижается.

Для совершения противоправного деяния существуют определенные условия, психологи и ученые, например Маскимочкин М.Е и Осипян Б.А. приняли выделять некоторые из них:

1) разделение слоев общества; многие смотрят на материальное составляющее других людей, из-за этого возникает зависть и желание совершить преступление, в виде кражи, воровства, убийства. 2) Низкая социальная ответственность. Принято говорить о социальной культуре и уровне правосознания; Большинство лиц не знают своих прав и обязанностей и, сами того не подозревая, свершают противоправные деяния. 3) В работе государства есть нюансы. Немало важный аспект, это уровень доверия народа к правительству, если нет доверия, то в государстве воцарится хаос, революции и митинги, из-за этого субординация и понятие «мораль» уходит на второй план, а общество подталкивает совершать преступление в виде различных политических переворотов. 4) Так же одно важное условие это влияние на общество и общественные отношения в целом.

Часто государство сталкивается с такой проблемой как несовершеннолетняя преступность, поскольку переубедить подростка и ребенка гораздо проще, чем взрослого человека. Особое внимание этому уделял такой философ как Гаврилов К.В. Поэтому появляются целые группировки, где малолетние граждане занимаются правонарушениями. Еще одно условие, которое выделяли в данную группу, это влияние из вне, зачастую можно увидеть заблуждение в интернете, когда люди под информационным потоком забывают обо всех устоях современности и идут против правил.

Для каждого времени и века были свои условия развития правонарушений. Ученые объясняли это тем, что люди по своей натуре непредсказуемы, поэтому в разное время они и ведут себя противоположным образом. В любом случае правонарушение - это серьезная проблема в обществе, которая постоянно растет и нужно искать выходы из различных ситуаций.

Что касается признаков правонарушений, то к ним можно отнести следующее:

-Деяние (действие ил бездействие);

-Вина. Это психическое отношение лица к совершенном противоправному поступку. Принятие и понятие того, что совершил человек и какую ответственность он может за нее понести.

-Противоправность. Это такое действие, которое противоречит законам или невыполнение обязанностей;

- Вредный результат. Любое противоправное деяние несет в себе вредный результат. Как на личность человека, как на общество в целом и само государство;

-Наказуемость. За каждое совершенное правонарушение должна идти юридическая ответственность.

Как мы видим признаков правонарушений много и это даже не все, которые можно перечислить, многие философы выделяли еще признаки.

Стоит подробнее рассмотреть виды правонарушений.

Именно виды являются важным и ключевым звеном. Принято выделять две группы правонарушений: проступки и преступления.

Для начала рассмотрим административные правонарушения, которые подразумевают под собой проступки. К административным правонарушениям относятся: нарушения правил дорожного движения, нарушение пожарной безопасности, курение в неположенных местах, распивание спиртных напитков, хищение и другие. Есть Кодекс административных правонарушений Российской федерации, где прописаны основные положение об административных правонарушениях, за виновное действие подразумевается наказание. Например: штраф, предупреждения, исправительные работы и тд.

Дисциплинарные правонарушения тоже относятся к проступкам. Дисциплинарное правонарушение относится к виновному нарушению трудовой или служебной дисциплины, воинской дисциплины, учебной и тд. Хорошим примером выступает «Трудовой кодекс Российской Федерации» от 30.12.2001 № 197-ФЗ (ред. от 25.02.2022) (с изм. и доп., вступ. в силу с 1.03.2022). В данном кодексе четко прописаны дисциплинарные взыскания за неисполнение или ненадлежащего исполнения работником трудовых обязанностей.

Гражданское правонарушение, это тоже является проступком. Это такое правонарушение, которое тоже является юридическим, которое встает на ряду с административными и дисциплинарными. В сам состав гражданского правонарушения входят: невыполнение требований договора или же нанесение вреда, которое влечет за собой имущественный либо моральный вред, а также материальные потери. Всё положение прописано в гражданском кодексе Российской федерации, который был принят Государственной Думой от 21 октября 1994 года. За гражданское правонарушение предусмотрено всего три вида ответственности: взыскание неустойки, взыскание убытков, компенсация морального вреда.

Теперь следует рассмотреть преступления. Уголовное правонарушение - это действие человека, которое предусматривается особенной частью уголовного закона, определяется особенными правовыми признаками. Также носит характер общественной опасности и направлено на противоправность, виновность и прежде всего наказуемость. Все основные положение прописаны в "Уголовный кодекс Российской Федерации" от 13.06.1996 N 63-ФЗ (ред. от 25.03.2022). При совершении уголовного преступления следуют определенные наказания: арест, лишение свободы, пожизненное лишение свободы, штраф, обязательные работы и тд.

Таким образом, любое правонарушение влечет за собой ответственность и общественно опасное деяние, которое влияет как на личность в целом, так и на социум. Для современного общества данный вопрос остаётся большой проблемой, которую необходимо решать. Сокращать динамику роста правонарушений, поднимать уровень правосознания у молодежи, поднимать правовую культуру. Есть несколько вариантов борьбы с правонарушениями.

Принцип гласности и информированности общества является одним из главных методов борьбы с правонарушениями. Так как общество коммуницирует и постоянно развивается, есть хороший пример учения через СМИ. Чем больше будут освещать проблемы государства в правонарушениях, у людей будет наглядный пример, как действительно нельзя поступать и какие деяния могут привести к серьезным последствиям. Стоит отметить, что большинство людей не придают значения таким отраслям как правовая культура и правосознание, ко всему прочему забывают свои права и обязанности.

Стоит уделить внимание общественности. Многие ученые предлагали и предлагают такую мысль, что мир цикличен, эту идею еще давно начали развивать в древней Греции, а потом в XIX веке эту теорию начали развивать такие философы как Артур Шопенгауэр и Томас Браун. Следовательно, если не учиться на ошибках прошлого, можно привести страну, город, а может и весь мир в неконтролируемый беспорядок и потом пути решения практически нельзя будет найти. Правонарушения являются открытым вопросом и по сей день, который затрагивает маленькие проступки, такие как опоздания на работу до убийства субъекта.

Исходя из всего вышесказанного рассуждения на данную тему, правонарушения подразумевают опасное действие или бездействие человека, которое несет за собой последствия. В качестве результата на сегодняшний день мы имеем огромное количество кодексов, статей, которые контролируют происходящую деятельность в праве. Однако стоит понимать, что правонарушения возникают из множества фактов: экономическое положение страны, политическое, ведение внешней политики государства, как соблюдаются государством права и обязанности людей, социальные права, материальное состояние людей.

Список источников

1. Теория государства и права. Учебник" - Кожевников В.В., Коженевский В.Б., Рыбаков В.А. Проспект. С 319-340

2. "Теория государства и права: учебник"(н.и. Матузов, а.в. Малько) (юристъ, 2004) с 208-212

3. Теория государства и права : учебник для вузов / В. К. Бабаев [и др.] ; под редакцией В. К. Бабаева. — 4-е изд., перераб. и доп. — Москва : Издательство Юрайт, 2019 С 489-509

4. Пиголкин, А. С. Теория государства и права : учебник для вузов / А. С. Пиголкин, А. Н. Головистикова, Ю. А. Дмитриев ; под редакцией А. С. Пиголкина, Ю. А. Дмитриева. — 4-е изд., перераб. и доп. — Москва : Издательство Юрайт, 2022 С 447-454

УДК 342.761

ПРАВО НА ЖИЗНЬ: МЕЖДУНАРОДНО-ПРАВОВЫЕ СТАНДАРТЫ И КОНСТИТУЦИОННО-ПРАВОВЫЕ АСПЕКТЫ

САДЫКИ ГАЛИБ МУХАМЕД-АРИФОВИЧ
аспирант
ФГБОУ ВО «Всероссийский государственный университет юстиции (РПА Минюста России)»

Аннотация: в статье рассмотрены некоторые международно-правовые стандарты и конституционно-правовые аспекты реализации фундаментального права гражданина на жизнь. Проанализирован как позитивный, так и негативный аспект права на жизнь, в частности вопрос регламентации смертной казни в действующем правовом регулировании. Сделан вывод о том, что, несмотря на естественно-правовой характер права на жизнь и абсолютность данного права, его конкретное наполнение в правовом регулировании зависит, прежде всего, от общественно-правового договора, принятого в определенном обществе и выраженного в конституционно-правовых нормах
Ключевые слова: право на жизнь, абсолютное право, смертная казнь, естественные права, Конституция

THE RIGHT TO LIFE: INTERNATIONAL LEGAL STANDARDS AND CONSTITUTIONAL AND LEGAL ASPECTS

Sadyki Ghalib Mukhamed-Arifovich

Abstract: the article deals with some international legal standards and constitutional and legal aspects of the implementation of the fundamental right of a citizen to life. Both positive and negative aspects of the right to life are analyzed, in particular, the issue of regulating the death penalty in the current legal regulation. It is concluded that, despite the natural-legal nature of the right to life and the absoluteness of this right, its specific content in legal regulation depends, first of all, on a social-legal contract adopted in a certain society and expressed in constitutional and legal norms.
Key words: right to life, absolute right, death penalty, natural rights, Constitution

Право на жизнь относится к первому поколению прав человека, представляя собой общепризнанное и многоаспектное право, гарантируемое каждому человеку. Данное право признается основополагающим правом человека как в системе международно-правового регулирования, так и в системе конституционно-правового регулирования в Российской Федерации [1]. Данное право закреплено в ряде международных документов, ратифицированных Российской Федерацией, в частности во Всеобщей Декларации прав человека и Международном пакте о гражданских и политических правах.

На конституционном уровне данное право закреплено в статье 20 российского основного закона. При этом, в силу ст. 17 Конституции РФ, при анализе конституционно-правовых аспектов прав человека, необходимо отметить, что содержание права на жизнь, установленное ст. 20 Конституции РФ находится в неразрывной связи с общепризнанными принципами международного права, регламентирующими право на жизнь.

Как отмечает С.А. Лебедев, на сегодняшний день в правовой доктрине отсутствует единое понимание природы права на жизнь. Как отмечает исследователь, в силу всеобъемлющего характера дан-

ного права, его следует рассматривать в четырех юридических формах: субъективное право на жизнь, правовой институт, целевая установка и социальное благо [2]. Право на жизнь, как основополагающее право человека, защищается практически всеми ключевыми отраслями права: так, в рамках гражданского права, право на жизнь является субъективным правом, в то время как в уголовном праве оно является охраняемым законодательством социальным благом. Более того, если мы рассматриваем, например, медицинское право, то в нем право на жизнь представляет собой прежде всего целевую установку, реализация которой является задачей субъектов предоставления медицинских услуг.

Одним из дискуссионных вопросов в правовом регулировании является вопрос отнесения права на жизнь к абсолютным либо относительным правам. Ключевое отличие абсолютного и относительного права состоит в возможности ограничить последнее при определенных обстоятельствах и в определенный способ. Большинство прав человека, в системе общепризнанных прав человека, по своей природе не являются абсолютными, так как допускается их законное ограничение. Абсолютные права, однако, также существуют в системе конституционного-правового и международного регулирования: так, общепризнанным абсолютным правом является абсолютный запрет пыток и жесткого либо бесчеловечного отношения [3].

Вместе с тем, нет сомнений в том, что существуют правомерные основания для лишения человека жизни (наиболее яркий пример — необходимая оборона в уголовном праве) [4]. В то же время, по мнению Европейского Суда по правам человека, единственное правомерное основание для лишения лица жизни — это приведение в исполнение смертного приговора. Другие же описанные ситуации представляют собой примеры правомерного применения силы, которое по неосторожности может (в т.ч. с высокой долей вероятности) привести к смерти человека [5]. Если принять в качестве основы данную концепцию, то право на жизнь следует также рассматривать в качестве абсолютного права.

Конституционное право на жизнь состоит из двух аспектов: негативной обязанности государства не лишать человека жизни и позитивной обязанности защищать жизнь от внешних посягательств путем создания реально действующего механизма юридических гарантий права на жизнь.

Негативный аспект права на жизнь прямо связан с вопросом применения смертной казни. Следует отметить, что Конституция Российской Федерации предусматривала возможность применения смертной казни «вплоть до ее отмены». В 2009 г., Конституционный Суд РФ установил, что длительность неприменения в Российской Федерации смертной казни не позволяет возобновить действие данного института [6]. Вместе с тем, как в общественно-политическом, так и в социальном дискурсе высказывается точка зрения относительно неокончательности решения вопроса относительно применения смертной казни, что представляется особенно актуальным в контексте выхода Российской Федерации из Совета Европы. При этом, как справедливо отмечает В. Зорькин, бессрочный мораторий на применение смертной казни не означает ее юридической отмены [7].

Исходя из всего вышеизложенного, следует отметить, что вопрос относительно негативного аспекта права на жизнь, в действующем конституционно-правовом регулировании не предрешен. При этом, на решение вышеуказанного вопроса влияют две разнонаправленные тенденции. С одной стороны, в международно-правовом регулировании наметилась отчетливая тенденция к отмене смертной казни даже в тех государствах, где смертная казнь применялась (например, Казахстан). В то же время, в общественном дискурсе в последнее время возобладают тенденции к восстановлению смертной казни.

В рамках данного исследования мы не ставим себе целью раскрыть вопросы целесообразности восстановления смертной казни в Российской Федерации. Вместе с тем, по смыслу ч. 2 ст. 6 Международного Пакта по гражданским и политическим правам, восстановление смертной казни невозможно в тех государствах, которые ее отменили [8]. Однако в Российской Федерации смертная казнь не была отменена: на нее был наложен мораторий. Исходя из вышеизложенного, восстановление смертной казни в РФ не противоречит международным обязательствам Российской Федерации.

Как видим, конституционно-правовой аспект понятия права на жизнь многогранен. Более того, такой аспект может претерпевать определенные изменения, в зависимости от изменений в общественном договоре, который и составляет легитимную основу для конституционного договора.

Список источников

1. Карина Аликовна Коймурзаева ПРАВО НА ЖИЗНЬ КАК ОСНОВОПОЛАГАЮЩЕЕ ПРАВО ЧЕЛОВЕКА // Образование. Наука. Научные кадры. 2021. №1. URL: https://cyberleninka.ru/article/n/pravo-na-zhizn-kak-osnovopolagayuschee-pravo-cheloveka-1 (дата обращения: 26.05.2022).

2.Лебедев С.А. Право на жизнь в российском конституционном праве // Актуальные проблемы гуманитарных и естественных наук. 2010. №5. URL: https://cyberleninka.ru/article/n/pravo-na-zhizn-v-rossiyskom-konstitutsionnom-prave-1 (дата обращения: 26.05.2022).

3.Романовский Георгий Борисович Запрет пыток в современном конституционном праве // Наука. Общество. Государство. 2019. №2 (26). URL: https://cyberleninka.ru/article/n/zapret-pytok-v-sovremennom-konstitutsionnom-prave (дата обращения: 26.05.2022).

4.Белобрагина Надежда Александровна 1. 5. Ограничение конституционного права на жизнь // Пробелы в российском законодательстве. 2010. №3. URL: https://cyberleninka.ru/article/n/1-5-ogranichenie-konstitutsionnogo-prava-na-zhizn (дата обращения: 26.05.2022).

5. Дело «МакКанн и другие против Соединенного Королевства» от 27 сентября 1995г., р.49, §161; Дело «Стюарт против Соединенного Королевства» от 10 июля 1984 г. Серия А, т.39. // Европейский Суд по правам человека. Избранные решения: В 2 т. Т.2.

6.Определение Конституционного Суда РФ от 19.11.2009 N 1344-О-Р [Электронный ресурс] режим доступа:http://www.consultant.ru/law/hotdocs/7741.html/

7.Зорькин допустил возвращение в РФ смертной казни [Электронный ресурс] режим доступа: https://www.interfax.ru/russia/813126

8.МЕЖДУНАРОДНЫЙ ПАКТ о гражданских и политических правах (Принят и открыт для подписания, ратификации и присоединения резолюцией Генеральной Ассамблеи ООН N 2200 A (XXI) от 16.12.66) [Электронный ресурс] режим доступа: https://docs.cntd.ru/document/1901157

ПЕДАГОГИЧЕСКИЕ НАУКИ

УДК 37.013.75

КОМПЛЕКС МЕТОДИЧЕСКИХ РЕКОМЕНДАЦИЙ ПО ФОРМИРОВАНИЮ ПОЗНАВАТЕЛЬНОЙ АКТИВНОСТИ ОБУЧАЮЩИХСЯ НА ДИСТАНЦИОННОМ УРОКЕ ИНФОРМАТИКИ В 5-6 КЛАССАХ И РЕЗУЛЬТАТЫ ЕГО АПРОБАЦИИ

ДОРОШИНА ВИОЛЕТТА ВЛАДИМИРОВНА
студент
БУ ВО «Сургутский государственный педагогический университет»

Научный руководитель: Турковская Нина Викторовна,
канд. пед. наук, старший преподаватель
БУ ВО «Сургутский государственный педагогический университет»

Аннотация: В статье приводится комплекс методических рекомендаций по формированию познавательной активности обучающихся в 5-6 классах на дистанционном уроке информатики, представляющий собой несколько взаимосвязанных блоков. Комплекс рекомендаций был апробирован в одной из школ города Сургута в рамках экспериментальной части выпускной квалификационной работы. В статье также представлены результаты исследования.
Ключевые слова: дистанционный урок информатики, познавательная активность, методические рекомендации.

A SET OF METHODOLOGICAL RECOMMENDATIONS FOR THE FORMATION OF COGNITIVE ACTIVITY OF STUDENTS AT A DISTANCE COMPUTER SCIENCE LESSON IN GRADES 5-6 AND THE RESULTS OF ITS APPROBATION

Doroshina Violetta Vladimirovna

Scientific adviser: Turkovskaya Nina Viktorovna

Abstract: The article presents a set of methodological recommendations for the formation of cognitive activity of students in grades 5-6 at a distance computer science lesson, which consists of several interrelated blocks. The set of recommendations was tested in one of the schools in Surgut as part of the experimental part of the final qualifying work. The article also presents the results of the investigation.
Key words: distance computer science lesson, cognitive activity, methodological recommendations.

Основываясь на анализе различных источников [1; 2; 3; 5] процесс формирования познавательной активности обучающихся 5-6 классов на дистанционном уроке информатики представляет собой совокупность нескольких самостоятельных, но связанных между собой блоков (рис. 1).

Рис. 1. Процесс формирования познавательной активности

Формирование познавательных мотивов обучения. Познавательный мотив рассматривается как преобладание у обучающегося направленности на содержание учебного предмета «Информатика», а также, как движущая сила познавательной активности. Несмотря на то, что мотивы обучения подразделяют на внешние и внутренние, в данном блоке рассматриваются только внутренние мотивы обучения. Они характеризуются непосредственным интересом к процессу деятельности и его результату. Устойчивые внутренние мотивы способствуют проявлению активности на уроке, а значит, формированию познавательной активности.

Формирование положительного отношения к учебе. К данному блоку мы относим внешние мотивы обучения, правильный подбор учителем технологий и программных средств, используемых на уроке, учет моральной и физической усталости школьников. Внешние мотивы представляют собой взаимодействие школьника со своими сверстниками, учителями и родителями, то есть связаны не с деятельностью, а с отношением других к этой деятельности. В частности, при решении учебных задач на уроках информатики, к внешним мотивам относится желание получить хорошую отметку, добиться похвалы. Подбор ИКТ-средств значительно отражается на поведении учащихся, их настроении и, как следствие, на активности в процессе урока и отметках. Перевозбуждение и усталость также свойственны учащимся 5-6 классов, и могут тоже сказаться на познавательной активности.

Формирование эмоционально-волевых качеств. Эмоционально-волевые качества рассматриваются как качества, необходимые для достижения познавательной цели, как некие усилия воли, которые учащимся необходимо преодолеть для получения результата познавательной деятельности. Рассмотренный в прошлом параграфе материал свидетельствует о том, что у учащихся 5-6 классов преобладает низкий уровень самоорганизации – необходимый компонент формирования познавательной активности.

Формирование устойчивого внимания обучающихся. Внимание рассматривается как концентрация учащегося на определенных видах деятельности. Как известно, внимание учащихся 5-6 классов достаточно сложно долго удерживать в процессе дистанционного урока информатики, ведь появляется много отвлекающих учащегося факторов. В первую очередь, это домашняя обстановка. Отсутствие зрительного контакта с учителем и недостаточный контроль расслабляют учащегося, что не позволяет в полной мере сосредоточиться на изучаемой теме. Во-вторых, на дистанционном уроке информатики учащийся может отвлечься на красивую картинку, анимацию, придуманную историю, и совсем забыть о содержании.

Формирование креативности, творчества, самостоятельности. Информатика, в отличие от других предметов, характеризуется наличием большого количества межпредметных связей не только в

рамках учебных предметов, но и также в других сферах жизнедеятельности человека (профессия, увлечения и т.д.). В связи с этим, данный предмет имеет большой потенциал для повышения познавательной активности через организацию различных проектов (пусть это даже в рамках урока), для которых необходимы такие вышеперечисленные качества.

Формирование хороших личностных отношений между учителем и учащимися. Как показывает практика, учащиеся 5-6 классов часто связывают интерес к предмету с личностью учителя. При ответе на вопрос «Какой предмет в школе тебе больше всего не нравится и почему?», учащиеся часто отвечают, что учитель слишком строгий, предъявляет высокие требования, материал очень трудный для понимания, на уроках скучно и т.д.

Обобщив вышеизложенное, мы готовы сформулировать методические рекомендации по каждому из представленных выше блоков (табл.1).

Таблица 1

Методические рекомендации по формированию познавательной активности обучающихся 5-6 классов на дистанционном уроке информатики

Содержательный блок показателя	№	Методические рекомендации
Формирование познавательных мотивов	1	Использовать в процессе урока нестандартные приемы повышения мотивации.
	2	На уроке открытия нового знания обращаться к личному опыту учащихся.
	3	Связывать изучаемый материал с будущей профессиональной деятельностью (или деятельностью родителей).
	4	Связывать изучаемый материал с другими школьными предметами.
Формирование положительного отношения к учебе	5	Показывать границы применимости нового знания и связывать с ранее изученным материалом.
	6	Создавать ситуацию успеха на уроке независимо от успеваемости учащегося.
	7	Подбирать облачные технологии и ИКТ-средства, используемые на уроке, исходя из возможностей и особенностей учащихся 5-6 классов.
	8	Подбирать облачные технологии и ИКТ-средства, используемые на уроке, исходя из эффективности и удобства использования сервисов при удаленном взаимодействии.
	9	Не сравнивать достижения одного учащегося с достижениями другого.
Формирование эмоционально-волевых качеств личности обучающегося	10	Четко ограничивать временные рамки выполнения учебных задач.
	11	Информировать учащихся о предстоящей деятельности на уроке, не раскрывая содержания деятельности.
	12	Составлять совместно с учащимися план достижения цели.
	13	Включать в процесс урока деятельность, связанную с развитием усидчивости и аккуратности.
	14	Придерживаться времени, отводимого на уроке на теоретическую часть (40% от времени урока) и практическую часть (60% от времени урока).

Содержательный блок показателя	№	Методические рекомендации
Формирование устойчивого внимания обучающихся	15	Эффективно использовать первую половину урока в связи с максимальной сосредоточенностью и эффективностью.
	16	Использовать на уроке не менее четырех видов деятельности.
	17	Проводить физкультминутки и гимнастику для глаз (одну физкультминутку за урок в 30 минут).
	18	Проводить смену видов деятельности через 7-10 минут.
	19	Не сосредотачивать внимание учащихся на одной деятельности более чем на 20 минут.
Формирование креативности, творчества и самостоятельности	20	Использовать нестандартные формы организации дистанционного урока информатики.
	21	Организовывать мини-проекты в рамках дистанционного урока информатики.
	22	Применять оценку как формирующий инструмент.
	23	Организовывать нестандартные формы урока с целью увлечения учащихся в процессе занимательной деятельности.
	24	Проводить нестандартные уроки как уроки обобщения и систематизации знаний.
Формирование личностных отношений учителя и учащихся	25	Показывать учащимся личную заинтересованность в их увлечениях.
	26	Показывать учащимся личную заинтересованность в предмете и свое “мастерство”.
	27	Восполнять отсутствие эмоционального контакта на дистанционном уроке информатики с помощью изменения тембра и громкости голоса.
	28	Отдавать предпочтение демократическому стилю педагогического общения.
	29	Быть “на одной волне” с учащимися 5-6 классов.

Для определения эффективности комплекса методических рекомендаций была использована диагностика Б.К. Пашнева «Опросник изучения уровня познавательной активности учащихся» до начала эксперимента и после его проведения [4].

В ходе апробации разработанного комплекса методических рекомендаций было замечено следующее:

1. Большинство обучающихся (72% опрошенных) 5 классов до начала эксперимента предпочитали легкие учебные задания. После внедрения разработанных нами методических рекомендаций в учебный процесс больше 50% учащихся выбрали более сложные задания.
2. Изменилось мнение учащихся и о желании выходить к доске на уроке открытия нового знания. Констатирующий эксперимент показал, что более 80% опрошенных не хотели бы, чтобы их сразу вызывали к доске. После проведения эксперимента таких учащихся осталось лишь 10%.
3. Результаты эксперимента показали, что применение разработанного комплекса методических рекомендаций способствует появлению желания у учащихся 5 классов решать задачи различными способами (до эксперимента – 36%, после – 72%).
4. Выросло и количество учащихся, которым хочется самостоятельно выполнять задания, нежели слушать объяснения учителя (до эксперимента – 9%, после – 36%).

5. Внедрение комплекса методических рекомендаций способствовало изменению количества учащихся при ответе на вопрос «Тебе нравится выполнять сложное задание одному или всем классом?». На рисунке 2 сверху отражены результаты до начала эксперимента, снизу – после.

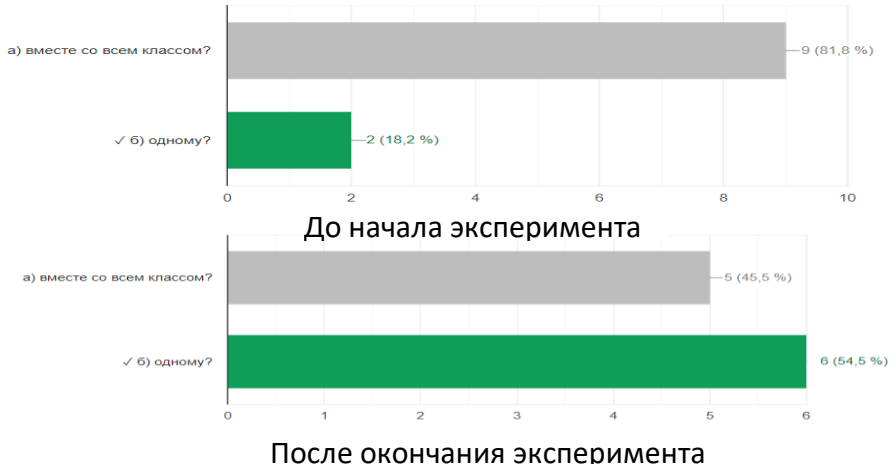

Рис. 2. Изменение результатов диагностики

Из диаграмм видно, что увеличилось количество учащихся, которые отдают предпочтение решению трудных задач самостоятельно. Это говорит об изменении уровня самостоятельности, повышении познавательного интереса и, как следствие, о повышении уровня познавательной активности.

6. Изменился и уровень вовлеченности учащихся в процесс урока. После проведения эксперимента количество учащихся, дополняющих ответы других, увеличилось вдвое.

7. Большинство обучающихся перестало завидовать успехам своих одноклассников. Количество таких учащихся увеличилось в два раза.

8. Обучающиеся 5 класса стали просматривать материал в учебнике, который еще не был пройден. Это говорит о повышении интереса к предмету как следствие применения комплекса разработанных рекомендаций (а именно п.2, п.4, п.5, п.11).

9. О повышении интереса и формировании внутренних мотивов обучения свидетельствует также и уменьшение количества учащихся, которые выбрали «лучше выполнить легкую контрольную работу и получить хорошую оценку», а не «услышать объяснение нового материала» (до эксперимента – 72%, после – 33%).

10. Необходимо отметить, что в начале эксперимента большинство учащихся предпочитали не высказывать собственную точку зрения на уроке относительно изучаемой темы, однако применение на уроке методических рекомендаций (п.1, п.6, п.9, п. 25) способствовало уменьшению количества учащихся, которые решили остаться в стороне (до эксперимента – 54%, после – 27%).

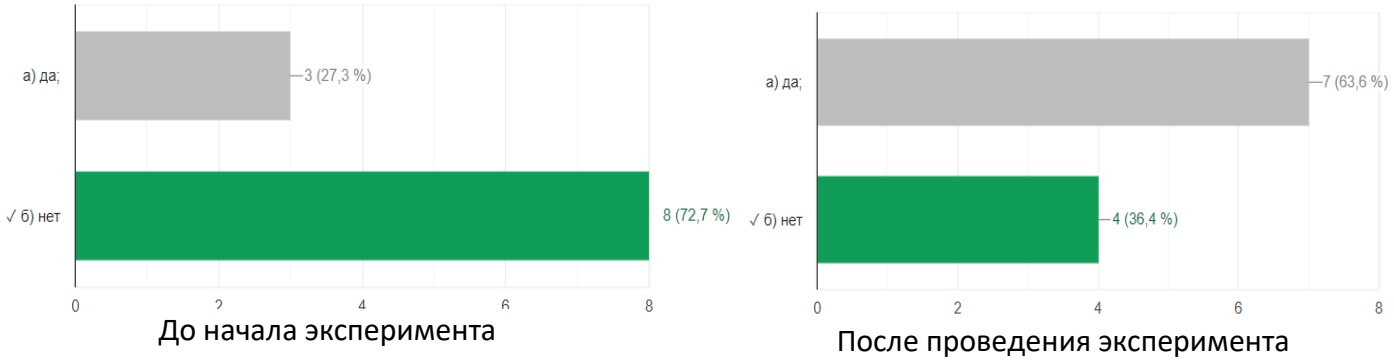

Рис. 3. Изменение результатов диагностики

11. Однако, количество учащихся, которые предпочли бы заниматься одним большим и трудным заданием весь урок, не изменилось. Вероятно, это связано с тем, что процесс формирования познавательной активности – это многоплановый и длительный процесс, требующий внедрения разработанных рекомендаций в течение всего учебного года.

12. Результаты эксперимента показали, что большинство обучающихся изменили свое отношение к оцениванию. Результаты ответов на вопрос «Если бы вообще не ставили отметок, по-твоему, дети в вашем классе учились бы хуже, чем теперь?» представлены на рис. 3.

На первой диаграмме отражены ответы учащихся до начала эксперимента, на второй – после. Как видно из представленных диаграмм, учащиеся стали более критичны к оценке достижений своих одноклассников.

13. Интегрирование в процесс дистанционного урока самостоятельной деятельности, связанной с поиском необходимой и дополнительной информации в сети Интернет (которая является и предметным результатом обучения) привело к увеличению числа учащихся почти в три раза, которые стали использовать другие источники информации, кроме учебника, для нахождения ответов на вопросы, возникающих в процессе урока.

Проведенный эксперимент доказывает, что разработанный комплекс методических рекомендаций эффективен и может быть интегрирован в процесс дистанционного (и очного урока) информатики.

Список источников

1. Кудикина, Н.В. Моделирование процесса формирования познавательной активности личности / Н.В. Кудикина, Т.В. Потапова // Педагогика, психология и медико-биологические проблемы физического воспитания и спорта. – 2007. – № 9. – С. 85-89.

2. Маловичко, Д. А. Познавательная активность как компонент творческого саморазвития школьника / Д. А. Маловичко // Вестник Адыгейского государственного университета. Серия 3 : Педагогика и психология. – 2010. – № 1. – С. 125-129.

3. Меньшикова, Е. А. Психолого-педагогические аспекты развития познавательной активности детей / Е. А. Меньшикова. — Текст: непосредственный // Вестник ТГПУ. — 2009. — № 5. — С. 112-116.

4. Пашнев, Б. К. Психодиагностика: практикум школьного психолога / Б. К. Пашнев. — 1. — Ростов : Феникс, 2010. — 317 с. — Текст : непосредственный.

5. Шаповаленко, И.В. Психология развития и возрастная психология. — М.: Гардарики, 2005. — 349 с.

УДК 372.853

СОВРЕМЕННАЯ ИНТЕРАКТИВНАЯ ТЕХНОЛОГИЯ – ОБРАЗОВАТЕЛЬНЫЙ КВЕСТ – ПРИ ПОДГОТОВКЕ СПЕЦИАЛИСТОВ НА ДИСЦИПЛИНЕ «ФИЗИКА»

ПРОКОФЬЕВА ОЛЬГА ЮРЬЕВНА
преподаватель кафедры математических и естественно-научных дисциплин
Волгоградский политехнический колледж им. В.И. Вернадского
ШАРКЕВИЧ НИНА ВЯЧЕСЛАВОВНА
заведующая кафедрой математических и естественно-научных дисциплин
Волгоградский политехнический колледж им. В.И. Вернадского
ПРОКОФЬЕВА ЕЛЕНА ВАСИЛЬЕВНА
к.ф.-м.н., доцент кафедры криминалистической техники учебно-научного комплекса экспертно-криминалистической деятельности
Волгоградская академия МВД России

Аннотация: в статье рассматривается современная интерактивная технология – образовательный квест, при подготовке специалистов на дисциплине «Физика». Приводится алгоритмизация построения интерактивной игры в форме квеста на тему «Физические законы и явления для обеспечения расследования и раскрытия преступлений» для обучающихся среднего профессионального образования.
Ключевые слова: физика, физические законы и явления, интерактивные технологии, образовательный квест.

MODERN INTERACTIVE TECHNOLOGY – EDUCATIONAL QUEST – IN PREPARATION SPECIALISTS IN THE DISCIPLINE «PHYSICS»

Prokofieva Olga Yurievna,
Sharkevich Nina Vyacheslavovna,
Prokofieva Elena Vasilievna

Abstract: the article deals with modern interactive technology - an educational quest, in the preparation of specialists in the discipline «Physics». An algorithmization is being developed for constructing an interactive game in the form of a quest on the topic «Physical laws and phenomena to ensure the investigation and detection of crimes» for students of secondary vocational education.
Keywords: physics, physical laws and phenomena, interactive technologies, educational quest.

При подготовке специалистов среднего звена перед современным российским образованием стоит важная цель: заинтересовать обучающихся в изучении дисциплин естественно-научного профиля, ввиду того что, именно данные дисциплины формируют профессиональные компетенции будущих специалистов. Основополагающие приоритеты также и в том, чтобы: поспособствовать обучающимся в осознании важности и универсальности изучаемых естественно-научных, и особенно, физических за-

конов, понятий, теорий и явлений; содействовать самореализации личности каждого в процессе обучения; развить потребность в самостоятельной творческой и исследовательской естественно-научной деятельности; оснастить необходимыми методологическими умениями и навыками, так как именно они формируют правильное и эффективное использование естественно-научных методов и средств в профессиональной деятельности.

Приоритетная активизации интереса обучающихся к естественным наукам, и особенно физике, заключается в реализации новых подходов в области организации учебно-воспитательного процесса с использованием различных инновационных технологий обучения. Нестандартные подходы к подготовке и реализации естественно-научных занятий, учитывающие интересы обучающихся, основанные на самостоятельной исследовательской деятельности, стимулируют формирование познавательного интереса к естественно-научных дисциплинам в целом, и дисциплине «Физике» в частности [1]. Наиболее эффективными и хорошо себя зарекомендовавшими, в плане актуализации познавательной деятельности, являются интерактивные технологии обучения – М.В. Кларина, В.Ю. Питюкова и др. Необходимо отметить, «…что интерактивные технологии обучения представляют собой процесс, основанный на системе правил организации взаимодействия обучающихся между собой и преподавателем, гарантирующих педагогически продуктивное познавательное общение, в результате которого создаются ситуации переживания обучающимся успеха в учебной деятельности и развития профессионально значимых компетенций…» [2].

Как правильно отмечается в ряде работ, «…реализация на практике интерактивных технологий обучения помогает решить большое количество задач современного образования, например: установление эмоциональных контактов между обучающимися; развитие познавательных, общеучебных умений и навыков (анализ, синтез, постановка целей, поиск информации, структурирование знаний и пр.); обеспечение формирования умений самостоятельно оценивать и принимать решения, определяющие стратегию поведения; смена форм деятельности и т.д.…» [1]. Новые разработки в области привлечения интерактивных технологий в образование, пока в своем большинстве, принадлежат гуманитарным дисциплинам [1, 4]. Существуют значительные трудности по внедрению данного вида технологий в реализацию дисциплин естественно-научного профиля, ввиду того, что требуется «сильное» экспериментально-практическое оснащение, для аудиостетики и визуализации изучаемых процессов и явлений.

На сегодняшний день, в образовании наиболее эффективным видом применяемых интерактивных технологий является интерактивная игра, создающая наилучшие условия развития, самореализации членов учебно-воспитательного процесса. Одним из видов интерактивной игры являются образовательные квесты [3], в которых проблема, реализующая образовательные задачи, отличающаяся от учебной проблемы элементами сюжета, ролевой игры, связанная с поиском и обнаружением мест, объектов, людей, информации, для решения которой используются ресурсы какой-либо территории или информационные ресурсы [2].

Известно, что образовательные квесты могут быть организованы в разных пространствах, как СУЗа, так и вне его (квесты в замкнутом помещении, в аудитории, квесты на местности, квесты на местности с поиском тайников и комбинированные варианты). По своей структуре, в зависимости от сюжетной линии, квесты могут быть: линейными, в которых все действие построено по цепочке (разгадав одно задание, участники получают следующее, и так до тех пор, пока не пройдут весь маршрут); штурмовыми, где все игроки получают основное задание и перечень точек с подсказками, но при этом самостоятельно выбирают пути решения задач; кольцевыми, они представляют собой тот же «линейный» квест, но замкнутый в круг. При подготовке квеста, определяются его цели и задачи, целевую аудиторию и количество участников, сюжет и форму квеста, определяется необходимое пространство и ресурсы, а также количество помощников, организаторов [1].

Для активизации образовательного процесса по дисциплине «Физика» был подготовлен образовательный проект «Физические законы и явления для обеспечения расследования и раскрытия преступлений» с целью заинтересовать обучающихся в изучении дисциплин естественно-научного профиля, а именно – «Физики». Проект, как инновационная форма организации познавательной деятельности обучающихся, предполагал привлечение студентов к научно-исследовательской работе в рамках обра-

зовательного процесса. Основная идея проекта заключалась в повышении привлекательности сферы естественно-научной деятельности для молодых специалистов, проходящих обучение в профессиональных учебных заведениях среднего профессионального образования, актуализации знаний, умений и навыков эффективного использования физических законов и явлений в практике правоохранительных органов., значение которых трудно переоценить в борьбе с преступностью. Они широко используются, в явном и неявном виде, при осмотре места происшествия, обыске, следственном эксперименте и иных следственных действиях, а также при проведении оперативно-розыскных мероприятий. Знание физических законов, теорий и явлений, и их грамотное применение, в значительной степени сможет повысить эффективность раскрытия и расследования преступлений [5, 7].

Идея проекта «Физические законы и явления для обеспечения расследования и раскрытия преступлений» также и в том, чтобы осуществить содействие в организации научной и научно-технической деятельности среди обучающихся, через организацию дидактических игр.

Задачами проекта «Физические законы и явления для обеспечения расследования и раскрытия преступлений» стали: формирование у обучающихся интереса к учебе и научно-исследовательской деятельности; их мотивация к самостоятельному изучению дисциплин естественно-научного цикла (физике); организация и проведение серии занимательных опытов со средствами освещения, измерения и т.д., в современной форме квеста (приключенческой игры).

Таким образом, основное содержание работы по проекту включало: подготовку и проведение мероприятий по реализации проекта «Физические законы и явления для обеспечения расследования и раскрытия преступлений» для обучающихся по дисциплине «Физика»; подбор этапов/опытов; разработку методики проведения игры; подготовку группы обучающихся, наиболее компетентных в области физики, для руководства группами обучающихся в процессе творческой деятельности; подведение итогов игры; награждение победителей познавательного мероприятия.

Среди нестандартных мероприятий был реализован образовательный квест «Закрытая комната». Обучающиеся применяли различные физические методы и средства для того, чтобы найти выход из закрытой комнаты. Методика изучения данной проблемы заключалась в том, что у обучающихся формировалось представление о том, как можно обнаружить те или иные «невидимые» следы с помощью современных физические методы и средства основанных на физичских законах, теория и явления. Командам, участвующим в игре, предлагалось обнаружить как можно больше проявлений и свойств физических объектов с помощью предложенного оборудования. Победу одерживала та команда, которая первой найдет ключ и выходит из «закрытой комнаты».

Сюжетная линия игры заключалась в следующем: обучающим, следуя, шаг за шагом, необходимо было обнаруживать и разгадывают зашифрованные послания в конвертах, и далее применяя физические методы и средства определенного назначения (средства освещения, средства измерения и т.п.) получать доступ к следующему этапу квеста [7].

Этап 1/опыт применения физических методов и средств: обучающиеся получают первый конверт, в котором указана подсказка: «При свете дня от вас скрываюсь, во тьме ночной я открываюсь». Необходимо взять УФ осветитель и в полной темноте найти на полу стрелку (оставленную люминесцентным карандашом), указывающую направление к другому конверту и подсказке в нем;

Этап 2/опыт применения знаний, умений и навыков в области физики: во втором конверту сказано: «Для продолжения борьбы кисть волшебную возьми». Необходимо посредством применения физического метода выявления следов, а именно дактилоскопического порошка и кисти, выявить на столе стрелку (оставленную потожировым веществом), указывающую направление к следующим конверту и подсказке;

Этап 3/опыт применения законов физики: обучающиеся находят третий конверт, в котором указана подсказка: «Чтобы дальше вам пройти, увеличь меня в разы», и вложена записка с мелким, трудно различимым текстом. Для того чтобы достичь цели участникам квеста необходимо применить оптический микроскоп для того чтобы увеличить текст;

Этап 4/опыт применения физических методов и средств: «Вы почти у цели, на привал присели, посмотрите вниз и вверх, и появится конверт». Посредством применения увеличительной лупы участ-

никам квеста необходимо осмотреть участок поверхности, чтобы найти следующий след-подсказку;

Этап 5/опыт применения законов физики: «Я здесь с братьями собрался, но я с детства отличался, определить меня легко, свое есть у меня одно». В конверте помимо подсказок находятся еще несколько ключей, один из которых, предположительно от входной двери. Обучающимся необходимо проанализировать свойства объектов и правильно, применив ТКС, для данной конкретной ситуации, выбрать ключ, который откроет дверь.

После проведения опытов, и завершения всех этапов, участники получают доступ к ключу и возможность покинуть «Закрытую комнату», завершить квест.

По итогам квеста обучающиеся закрепили знания в области оптики, свойсв веществ, получили практический навык работы с УФ осветителем, дактилоскопическими порошками, оптическим микроскопом и т.д. Научились анализировать ситуацию и делать обоснованный выбор для эффективного использования физических методов и средств, основанных на законах физики в сложившейся ситуации.

Цель образовательного квеста достигнута, обучающиеся в процессе поиска выхода из «Закрытой комнаты» осознали важность и универсальность изучаемых физических законов, понятий, теорий. Методы физики и других наук естественно-научного профиля приспособлены для исследования вещественных доказательств и разрешения задач уголовного судопроизводства [6, 7].

Таким образом, образовательный квест, как вид интерактивных технологий, позволяет решить ряд задач: образовательную – вовлечение каждого обучающегося в активный познавательный процесс (организация индивидуальной и групповой деятельности, выявление умений и способностей работать самостоятельно по какой-либо теме); развивающую – развитие интереса к предмету, творческих способностей, воображения обучающихся; формирование навыков исследовательской деятельности, умений самостоятельной работы с информацией, расширение кругозора, эрудиции, мотивации; воспитательную – воспитание личной ответственности за выполнение задания.

Список источников

1. Осяк С.А., Султанбекова С.С., Захарова Т.В., Яковлева Е.Н., Лобанова О.Б., Плеханова Е.М. Образовательный квест – современная интерактивная технология // Современные проблемы науки и образования. – 2015. – № 1-2. [Электронный ресурс]. – Режим доступа: URL: http://www.science-education.ru/ru/article/view?id=20247 (12.05.2022)

2. Образовательный квест, как эффективная интерактивная технология деятельностного обучения в условиях реализации ФГОС [Электронный ресурс]. – Режим доступа: URL: https://infourok.ru/obrazovatelniy-kvest-kak-effektivnaya-interaktivnaya-tehnologiya-deyatelnostnogo-obucheniya-v-usloviyah-realizacii-fgos-2250815.html (12.05.2022)

3. Смирнова Е.А. Образовательный квест как интерактивная образовательная среда [Электронный ресурс]. – Режим доступа: URL: https://nsportal.ru/shkola/obshchepedagogicheskie-tekhnologii/library/2019/02/15/
obrazovatelnyy-kvest-kak-interaktivnaya (18.05.2022)

4. Виноградова А.О. Использование квест-игры в школьном химическом образовании [Электронный ресурс]. – Режим доступа: URL: https://scienceforum.ru/2019/article/2018017587 (18.05.2022)

5. Чернышов В.Н., Сысоев Э.В., Селезнев А.В., Терехов А.В. Технико-криминалистическое обеспечение следствия: Учебное пособие. Тамбов: Изд-во Тамб. гос. техн. ун-та, – 2005. – 80 с.

6. Криминалистика**:** Учебник / Отв. ред. Н.П. Яблоков. 2-е изд., перераб. и доп. – М.: Юристъ, 2001. – 718 с.

7. Прокофьева Е.В., Прокофьева О.Ю. Образовательный квест – современная интерактивная технология при подготовке экспертов-криминалистов // В сборнике: Опыт и традиции подготовки полицейских кадров. Материалы Международной научно-практической конференции. – 2020. – С. 116-125.

УДК 371

РОЛЬ СЕМЬИ В ФОРМИРОВАНИИ У ДЕТЕЙ 7-9 ЛЕТ ПОЗИТИВНОГО ОБРАЗА РОДНОГО КРАЯ

БОЛГАРЧУК ЕЛИЗАВЕТА ИГОРЕВНА
аспирант
ФГБОУ ВО «Тольяттинского государственного университета»

Аннотация: в данной статье рассматривается роль семьи в формировании у детей 7-9 лет позитивного образа родного края. Представлен анализ психолого-педагогической литературы, раскрыты такие понятия как «семья», «патриотизм», «воспитание», «патриотические чувства». Предложенный материал будет полезен к изучению педагогов начальных классов, которые могут изъять информацию и применять при реализации взаимодействия с родителями учащихся.
Ключевые слова: семья, патриотизм, воспитание, позитивный образ, родной край.

THE ROLE OF THE FAMILY IN THE FORMATION OF A POSITIVE IMAGE OF THE NATIVE LAND THROUGH EDUCATIONAL TOURISM

Bolgarchuk Elizaveta Igorevna

Abstract: this article examines the role of the family in the formation of a positive image of the native land in children aged 7-9 years. The analysis of psychological and pedagogical literature is presented, such concepts as "family", "patriotism", "upbringing", "patriotic feelings" are revealed. The proposed material will be useful for the study of primary school teachers who can extract information and apply it in the implementation of interaction with the parents of students.
Keywords: family, patriotism, upbringing, positive image, native land.

С самого раннего детства у любого человека складывается то или иное впечатление о всем, что его окружает. Данное впечатление присутствует у человека на протяжении всей жизни - о ценностях семьи, о нормах поведения, о человеке, о взаимоотношениях, о стране, родине и родном крае.

Главным образом на такие впечатления у ребенка влияют взрослые, не только родители, но и воспитатели, учителя, родственники. Но так как большую часть времени ребенок находится дома, на родителей ложится колоссальная ответственность за то, какое впечатление будет у него заложено о Родине. Несомненно, школа/детский сад должны работать в неразрывной связи с семьей.

Часто взрослые не задумываются о том, как выражаются при детях о своей стране, родине, о том месте, где они родились, выросли и живут. Отсюда и возникает проблема роли семьи в формировании у детей 7-9 лет патриотических чувств.

Рассмотрим подробнее такие понятия как «семья», «воспитание», «патриотизм», «патриотические чувства».

По мнению А. Г. Харчева: «семья – это исторически – конкретная система взаимоотношений между супругами, между родителями и детьми, это малая социальная группа, члены которой связаны брачными или родительскими отношениями, общностью быта и взаимной моральной ответственностью, социальная необходимость в которой обусловлена потребностью общества в физическом и духовном воспроизводстве населения» [5, с. 22].

Семья – это важнейшая форма организации личной жизни, вид социальной общности, малая группа, основанная на супружеском союзе, родственных связях или усыновлении, т. е. на многосторон-

них отношениях между мужем и женой, родителями и детьми, братьями, сестрами, другими родственниками, живущими вместе и ведущими общее хозяйство [5, с. 21].

Исходя из этого, можно сказать, что семья – это система, в которой родители выстаивают отношения с детьми стараясь привить младшему поколению чувства ответственности, нравственность, ценности, такие как патриотизм, любовь к малой родине.

М.А. Мазур и Я.А. Ванюкова считают, что воспитание и формирование патриотизма, это два неразрывных процесса, которые тесно связаны между собой. По мнению авторов, «в процессе воспитания и должно проходить формирование патриотизма, любовь к родине, к семье, близким» [1, с.52]. Авторы трактуют понятие «воспитание патриотизма», как «присвоение качеств, связанных с любовью к своей стране». Данная трактовка также отражает актуальные проблемы современности.

Патриотизм и гражданственность является неотъемлемой частью учебно-воспитательного процесса в школе. Подтверждением этому является содержание концепции духовно-нравственного развития и воспитания личности гражданина России, где указывается, что общеобразовательные учреждения должны воспитывать гражданина и патриота, раскрывать способности и таланты молодых россиян, готовить их к жизни в высокотехнологичном конкурентном мире. Несомненно, для этого школа должна на постоянной основе поддерживать взаимосвязь с родителями детей опираясь при этом на государственные ценности [3].

Испокон веков, не важно, как было развито образование, семья являлась и является первым источником знаний и умений для ребенка. Соответственно и патриотизм, позитивный образ родного края, чувства к своей родине, первоначально закладываются в семье. Оно проявляется в любви и уважении к своим ближайшим родственникам. Это все оставляет значимый и непоколебимый след у ребенка.

М. В. Талдина [4] под патриотическим воспитанием понимает воспитание личности человека, который готов к активной деятельности на благо своей родины, гордится свои народом, обществом, историей, несет ответственность за свои действия.

Несомненно, воспитание, это такой процесс, который в какой-то степени затрагивает и социализацию, в последнее время ценность данного аспекта возросла.

В своем исследовании профессор А.В. Мудрик [2] анализирует важную проблему воспитания и поднимает такие вопросы как социальное воспитание, связывает понятие воспитания с процессом социализации. Автор говорит, что «социальное воспитание представляет собой взращивание человека в процессе планомерного создания условий для его позитивного развития и духовно-ценностной ориентации» [2, с.9].

Формирование позитивного образа родного края естественно зависит от взаимоотношений в семье, от приоритетных ценностей и интересов. Несомненно, данная работа в семье должно быть систематической, а не эпизодичной. Те традиции, обычаи, знания, которые получает ребенок в семье с самого раннего детства он пронесет с собой на протяжении всей жизни, соответственно и в его будущей семье он будет стараться прививать такие же ценности. Школа и социальная среда может лишь помочь поддерживать данные качества в ребенке.

Когда учащиеся видят, что его родители и ближайшие родственники относятся к друг другу, к родине, государству уважительно, проявляют заботу, испытывают гордость, то есть большая вероятность того, что в своем взрослом возрасте и своей будущей семье он будет прививать такие же ценности. Дети – это отражение своей семьи, родители должны это помнить и всегда соблюдать нравственные и моральные нормы. Таким образом, можно сказать, что одно из важнейших условий формирования патриотизма, патриотических чувств, позитивного образа родного края – это семья, в которой соблюдены все нормы морали.

Когда семья проводят совместный досуг с ребенком, который носит патриотический характер: смотрят фильмы, читают литературу, слушаю соответствующую музыку, тогда у ребенка формируется положительный образ родного края, он видит, что семья заинтересованы в этом [7].

Чтобы педагогу выстроить взаимодействие с семьями учащихся, для формирования позитивного образа родного края, можно использовать следующие виды деятельности: совместные походы, экскурсии, посещения музеев, классные часы, составление родословной. Приобщать родителей для органи-

зации мероприятий, чтобы они поделились особенностями воспитания патриотизма в своей семье, рассказали о своих традициях, ценностях, опыте [6].

Таким образом, взаимодействие школы и семьи в патриотическом воспитании младших школьников определяется как закономерное, системное, специально организованное сотрудничество, функционально связанное с участием семьи как субъекта образования во всех направлениях целостного педагогического процесса посредством включения родителей в деятельность, направленную на формирование позитивного образа родного края.

Список источников

1. Мазур М. А., Ванюкова Я. А. Эволюция понятий патриотизма и патриотического воспитания //Психопедагогика в правоохранительных органах. – 2010. – №. 4 (43). – С. 51-53.
2. Мудрик А. В. Человек в процессе социализации: три ипостаси //Вестник Православного Свято-Тихоновского гуманитарного университета. Серия 4: Педагогика. Психология. – 2009. – №. 14. – С. 7-16.
3. Мухина В.С. Возрастная психология. Феномен развития. – М., –2012. – 75 с.
4. Талдина М. В. К вопросу воспитания школьников в мультикультурном обществе //Проблемы подготовки педагога в системе непрерывного профессионального образования. – 2007. – С. 59-62.
5. Харчев А. Г. Предмет и структура социологической науки //Спутник ежегодника «Россия реформирующаяся». – 2014. – С. 20-25.
6. Dybina O. V. Implementation of the Information and Communication Technologies into Activities of a Pedagogue // Advances in Intelligent Systems and Computing. Springer International Publishing AG, part of Springer Nature 2018. С. 107-114.
7. Dybina O. V. The problem of older pre-school-age children's awareness of their skills in educational situations // Journal of Complementary Medicine Research. 2020. №11 (1). С. 386-391.

УДК 37

ЭФФЕКТИВНОСТЬ ИСПОЛЬЗОВАНИЯ ВОЗМОЖНОСТЕЙ ИНФОРМАЦИОННЫХ ТЕХНОЛОГИЙ В СОВРЕМЕННОЙ ПЕДАГОГИКЕ

САРСЕНБАЕВ ТЕМУР ТЕНЕЛБАЕВИЧ
ассистент-преподаватель
МАМБЕТКАРИМОВ РАШИД РУСТЕМОВИЧ
студент
Каракалпакский государственный университет им. Бердаха

Научный руководитель: Арзиев Аманбай Сарсенбаевич
ст. преподаватель
Каракалпакский государственный университет им. Бердаха

Аннотация: В данной статье рассматривается эффективность использования информационных технологий в современной педагогике, применение современных информационных технологий в учебно-воспитательном процессе, повышение эффективности методов обучения, изменение трудовой деятельности педагогов, совершенствование их педагогического мастерства и повышение педагогического мастерства на основе современных информационных технологий.
Ключевое слово: современная педагогика, информационные технологии, образовательный процесс, методы обучения профессионально-педагогическому мастерству.

THE EFFECTIVENESS OF USING THE POSSIBILITIES OF INFORMATION TECHNOLOGY IN MODERN PEDAGOGY

Sarsenbayev Temur Tenelbaevich
Mambetkarimov Rashid Rustemovich

Scientific advisor: Arziev Amanbay Sarsenbayevich

Abstract: In this article, the effectiveness of the use of information technologies in modern pedagogy is written about the use of modern information technologies in the educational process, improving the effectiveness of teaching methods, changing the work of teachers, improving their pedagogical skills and improving pedagogical skills based on modern information technologies.
Key words: Modern pedagogy, information technology, educational process, teaching methods are professional and pedagogical skills.

В настоящее время каждый член общества в своей повседневной деятельности постоянно использует различные информационные ресурсы. Постоянно увеличивающийся объем информации служит повышению интеллектуального потенциала общества. Так как требования времени таковы, что учитель может повышать свое профессиональное и педагогическое мастерство на основе современных информационных технологий. [5]

Современные информационные технологии воплощают в своей среде объекты информации, их взаимосвязь, технологии и средства создания, распространения, обработки, накопления информации, а также организационно-правовое содержание информационных процессов. [4]

Применение современных информационных технологий в образовательном процессе приводит к повышению эффективности методов обучения, изменению трудовой деятельности педагогов, совершенствованию их педагогического мастерства.

Что, в свою очередь, ставит конкретные задачи по организации и управлению информатизацией педагогических процессов:

- коллектив преподавателей, компьютерных программистов, специалистов, создающих курсы дистанционного обучения и электронную литературу, ведут совместную деятельность;
- обеспечить равномерное и правильное распределение обязанностей между педагогами;
- обеспечивает возможность совершенствования более совершенной организации учебно-воспитательного процесса и организации мониторинга повышения эффективности педагогической деятельности. [3]

Анализируя с точки зрения организации самостоятельного обучения средствами компьютера, можно отметить его интерактивность, то, что с помощью непосредственного общения учащийся имеет возможность получать знания с помощью специальных учебных программ по желаемой предметной области, указанной в учебном плане. Компьютерный инструмент “отвечает” на обращения ученика или учителя, вступает с ними в “диалог”.

Еще одна важная особенность методики компьютерного обучения заключается в том, что она наиболее ярко проявляется на всех этапах процесса обучения в объяснении, пересказе, обобщении нового учебного материала, проверке знаний, умений и навыков, приобретенных учащимися по предмету.

В таком процессе учитель должен знать, как компьютер выполняет различные задачи для ученика, в частности, такие функции, как обучение, рабочее оружие, взаимодействие объекта обучения. При этом задача учителя состоит в том, чтобы следить за тем, чтобы учащиеся правильно использовали компьютер в процессе урока.

Для повышения своей профессиональной компетентности педагог на базе компьютерных технологий выполняет в самостоятельной деятельности следующие задачи:

- Организация учебного процесса в целом группой.
- Активизация и координация групп в процессе обучения, распределение рабочих мест, инструктаж.
- Индивидуальное наблюдение за воспитанниками, оказание индивидуальной помощи, индивидуальное общение с каждым воспитанником.
- Организаторы информационной среды (персональный компьютер, различные виды учебно-наглядных устройств, программные средства и системы, учебно-методические указания и др.k.) организация, основанная на выявленной связи с содержанием конкретного учебного курса. [2]

При обеспечении самостоятельного обучения на базе компьютерных технологий педагоги должны владеть информацией о следующих структурах:

- знание основных понятий информатики и вычислительной техники;
- знание функциональных зон компьютерной техники;
- знание современных операционных систем и освоение их основных команд;
- знание современных программных средств и операционных структур и овладение их функциями;
- быть знакомым хотя бы с одним текстовым редактором;
- иметь базовые понятия об алгоритмах, языках и программировании;
- иметь начальный опыт использования прикладного программирования: [1]

Использование информационных технологий в интенсификации обучения повышает эффективность образовательного процесса.

Это можно увидеть на следующих примерах:

- преподаватели, научные сотрудники получат доступ к значительной мировой научной и методической литературе;
- познакомятся с научными лабораториями ведущих образовательных учреждений, расположенных на больших расстояниях;
- они добиваются организации и проведения видеоконференций на различные темы;
- проводятся взаимные тренинги и семинары учителей;
- у них будет много возможностей для дистанционного обучения, обмена информацией и тому подобного:

Таким образом, практическое внедрение современных информационных технологий в образовательных учреждениях создает широкие возможности для применения современных методов обучения в учебном процессе и демонстрации педагогического мастерства учителя.

Список источников

1. H.T. Omonov, M.B. Xattabov “Pedagogik texnologiyalar va peadgogik mahorat” O’quv qo’llanma. Toshkent-2016. 200b.
2. N.X. Avliyakulov, N.N. Musaeva “Pedagogik texnologiya” Toshkent-2012. 208b.
3. Shodiyev N.Sh. Yangi pedagogik texnologiyalar.(ma’ruzalar matni). Samarqand-2010.
4. Xo’jayev N, Mamajonov I. Yangi pedagogik texnologiyalar.Ma’ruzalar matni.-T.:2007.
5. Tolipov O’.Q., Usmonboyeva M. Pedagogik texnologiyalarning tadbiqiy asoslari (O’quv qo’llanma) Toshkent.OzRFA “Fan” nashriyoti 2006.

© Т.Т. Сарсенбаев, Р.Р. Мамбеткаримов, 2022

МЕДИЦИНСКИЕ НАУКИ

УДК: 616.8-006, 616-006.03-04, 616-009.1-11

ПРИМЕНЕНИЕ МОДИФИЦИРОВАННОЙ ЛЕСТНИЧНОЙ ЛАМИНЭКТОМИИ ПРИ УДАЛЕНИИ ОПУХОЛИ СПИННОГО МОЗГА

ХОЛМУРОДОВА ХУЛКАР ХОЛИЁРОВНА
студентка 441-группы лечебного факультета
ГАНИЕВА АЗИЗА БУРХОНБОЙ КИЗИ
студентка 442-группы лечебного факультета
ХОЛМУРОДОВ ОДИЛБЕК ХОЛИЁРОВИЧ
студент 323-группы педиатрического факультета
Самаркандского государственного медицинского университета

Научный руководитель: Алиев Мансур Абдухоликович
PhD, доцент кафедры нейрохирургии
Самаркандского государственного медицинского университета

Актуальность: Опухоли спинного мозга являются одной из актуальных проблем нейрохирургии. Опухоли спинного мозга составляют 2% от всех новообразований и 3% патологии нервной системы у взрослых [В.В. Ступак, С.В. Шабанов, И.В. Пендюрин, С.С. Рабинович Результаты хирургического лечения пациентов с экстрамедуллярными опухолями типа песочных часов]. Наиболее часто опухоли спинного мозга наблюдаются в социально активной группе людей в возрасте 30–50 лет, что определяет большую актуальность указанной проблемы [В.В. Ступак, С.В. Шабанов, И.В. Пендюрин, С.С. Рабинович Результаты хирургического лечения пациентов с экстрамедуллярными опухолями типа песочных часов]. По разновидностям частоты встречаемости опухолей]. Опухоли позвоночника составляют 5–10% всех опухолей центральной нервной системы. Из них 70–80% интрадурально экстрамедуллярно расположены. Интрамедуллярные опухоли спинного мозга (ИМСКТ) составляют наименее распространенные типы новообразований позвоночника. На их долю приходится около 2–4 % всех опухолей центральной нервной системы и 20–30 % всех опухолей спинного мозга. Наиболее распространенным типом ИМСКТ является эпендимома, за которой следует астроцитома. [Леонардо Гилмоне Рушель1,2,3, Афонсу Арагао1, Матеус Фернандес де Оливейра, Херонимо Бузетти Милано, Маурисио КоэльоНето, Рикардо Рами Отделение нейрохирургии, Неврологический институт Куритибы, Куритиба, Парана, 2ДФВ Нейро, Больница Алемао Освальдо Крус. Отделение нейрохирургии, Hospital do Servidor Público Estadual de São Paulo, Сан-Паулу, Бразилия]. Интрадуральные новообразования составляют примерно 45% всех опухолей спинного мозга и могут быть классифицированы как интра- (5%) или экстрамедуллярные (40%).1 Эпендимомы — наиболее частая первичная интрамедуллярная опухоль, занимающая примерно 60% всех интрамедуллярных новообразований. Интрамедуллярные опухоли спинного мозга (IMSCT) составляют примерно 5-10% опухолей спинномозгового канала. [М. Абд-Эль-Барр. Кевин Т. Хуанг, Зиев Б. Мозес, Дж. Брайан Йоргулеску и Джон Х. Чи Отделение нейрохирургии (MMA-EB., KTH, ZBM, JHC) и отделение патологии (JBI), Brigham and Women's Hospital, Гарвардская медицинская школа, Бостон, Массачусетс]. Стандартизация неврологического осмотра и формулирования неврологического заключения при спинальной травме является актуальной проблемой нейротравматологии, нейрохирургии и нейроонкологии. Улучшение методов диагностики и визуализации структур спинного мозга, развитие микрохирургической техники и малоинвазивных доступов позволило значительно расширить показания к хирургии и улучшить результаты лечения. Но и при этом требуется дифференцированный

выбор хирургических доступов, которые должны обеспечивать оптимальный визуальный контроль за ходом удаления опухоли и состоянием нервных структур при минимальных смещениях спинного мозга. Таким образом, поиск новых решений и тактико-технических подходов в лечении опухолей спинного мозга, в частности интрамедуллярных опухолей спинного мозга не утратили своей значимости и являются предметом для обсуждения нейрохирургических сообществ. Поиск литературных источников в базах данных Pubmed, Medline и eLibrary показал наличие единичных исследований, посвященных изучению отдаленных результатов хирургического лечения интрадуральных опухолей спинного мозга, данных факт демонстрирует что хирургия спинальных опухолей является одним из сложных направлений в нейрохирургии [Abd-El-Barr MM, Huang KT, Moses ZB, et al. Recent advances in intradural spinal tumors. *Neuro Oncol*. 2017. Forthcoming.]. Рост опухоли из вещества спинного мозга вызывает «настороженность» при их удалении и ограничивает ее радикальность. Только радикальное удаление новообразования с максимальным сохранением функций спинного мозга в настоящее время дает возможность достигнуть фактически излечения пациента. Оперативное лечение спинальных опухолей всегда сопровождается высоким риском повреждения невральных структур или нарушением кровоснабжения спинного мозга, что, в свою очередь, может привести к глубокой инвалидизации пациента. Хирургические вмешательства при опухолях спинного мозга отличаются в зависимости от расположения по отношению к поперечнику спинного мозга, размера новообразования и уровня локализации относительно позвоночнику разнообразны. Для удаления опухолей существует множество оперативных доступов, в том числе методов ламинэктомии. Труднодоступная локализация, обильная васкуляризация, часто злокачественный характер опухолей позвонков, крупные размеры новообразования, дестабилизация позвоночника после операции делает их хирургическое лечение сложным. Одна из нерешённых проблем вертебральной хирургии – радикальное удаление опухолей, особенно касающихся распространения на более чем 4 позвонка, когда резекция опухоли может быть обеспечена только путём ламинэктомии каждого поражённого позвонка. Основные задачи, требующие при этом решения – это сохранение стабильности опоры позвоночного столба и снижение травмирующего воздействия на спинной мозг при удалении опухоли. А именно при хирургическом лечении длинных и сверхдлинных опухолей новый модифицированный метод ламинэктомии ещё не применялся. На результаты оперативного вмешательства влияют размеры и плотность опухоли, степень компрессии и направление смещения мозга, распространение опухоли относительно позвоночника.

Цель исследования: Проанализировать и сравнить результаты хирургического лечения пациентов с использованием лестничной ламинэктомии и стандартных методов ламинэктомии при длинных и сверхдлинных опухолях спинного мозга. Внедрение в медицинскую практику единого модифицированного нового метода ламинэктомии, который послужит основным способом тотального, одномоментного удаления длинных и сверхдлинных опухолей, с сохранением невральных структур, опоры позвоночного столба с минимальной травматизацией корешков и устранением неврологического дефицита в постоперационном периоде.

Материалы и методы исследования: В период с 2010 по 2021 годы в отделении нейрохирургии 1-клиники Самаркандского государственного медицинского института оперировано 162 пациента с опухолями спинного мозга. Из них 70 мужчин, 92 женщин в возрасте чаще от 16 до 71 года.

Результаты исследования: Среди больных, для унифицирования подхода к оценке новообразований по отношению к длиннику позвоночного столба и спинного мозга нами было предложено классификация по следующим формам опухолей, согласно данной классификации: у 93 пациентов определена узловая или короткая опухоль (новообразование на уровне одного – двух позвонков); у 54 пациентов опухоль средней длины (на уровне 3-4 позвонков); у 11 пациентов длинные опухоли (на уровне 5-6 позвонков); у 4 пациентов сверхдлинные опухоли (опухоль распространён по длиннику позвоночного канала и спинного мозга на уровне более чем 6-7 позвонков) (Рис. 1.). Во всех случаях с 1-, 2- и 3-типом распространения опухолей была проведена стандартная ламинэктомия с резекцией основания остистого отростка позвонков. А также у 18 пациентов с 3-типом и у 1 пациента с 4-типом была проведена стандартная ламинэктомия.

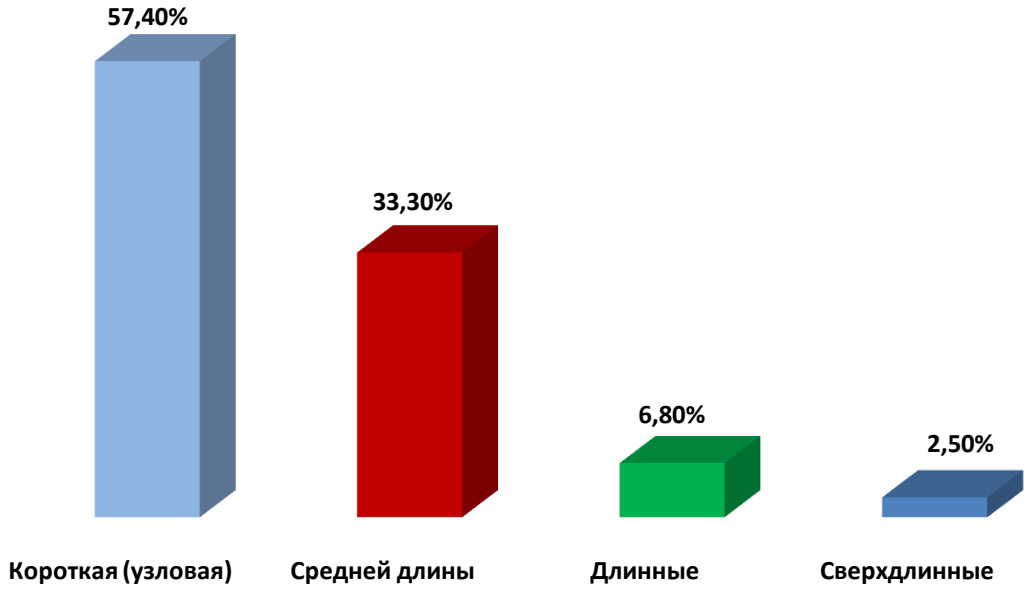

Рис. 1. Распределение больных по распространенности опухоли в позвоночный канал.

У остальных 12 пациентов с длинными и сверхдлинными опухолями была проведена лестничная ламинэктомия. Лестничная ламинэктомия – резекция остистых отростков и дужек начиная с уровня полюса длинных и сверхдлинных опухолей спинного мозга, которые распространяются больше чем на четыре позвонка, 1-го 3-го и так далее через один позвонок, что представляет существенную разницу в различии от стандартных методов ламинэктомии, где резекции подвергается каждый поражённый позвонок, что грозит дестабилизацией позвоночного столба и высокой травматичностью.

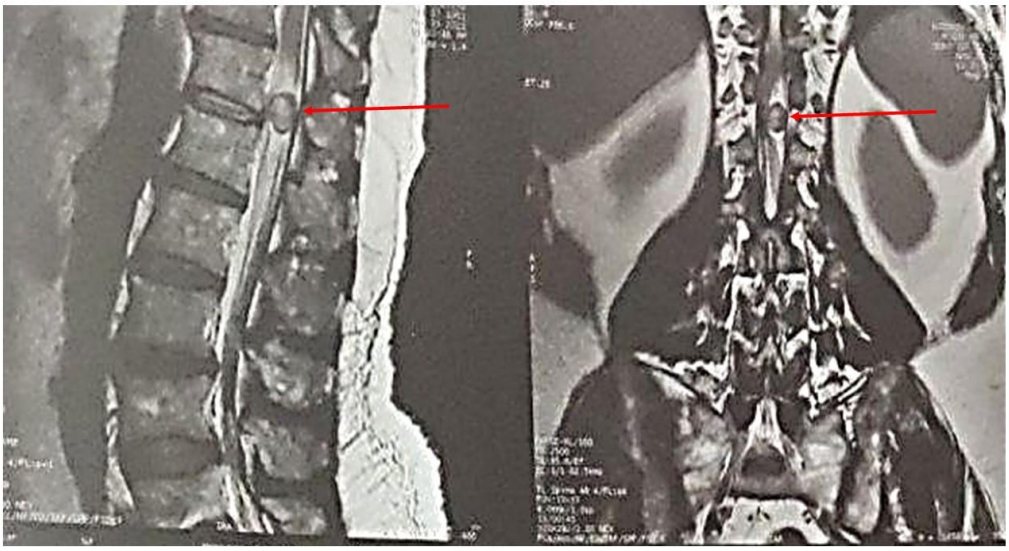

Рис. 2. Интрадуральная экстрамедуллярная «узловая» опухоль на уровне Th12-L1

После скелетирования остистых отростков и дужек позвонков выкраивается лоскут из надостистых и межостистых связок на ножке для задней аутотендопластики в конце операции. Данный метод обеспечивает тотальное, одномоментное удаление длинных и сверхдлинных опухолей, с сохранением невральных структур, опоры позвоночного столба с минимальной травматизацией корешков и устранением неврологического дефицита в постоперационном периоде. При удалении опухолей применяются микронейрохирургическая техника и инструментарий.

Рис. 3. Узловые или короткие опухоли - если опухоли располагаются на уровне одного – двух позвонков

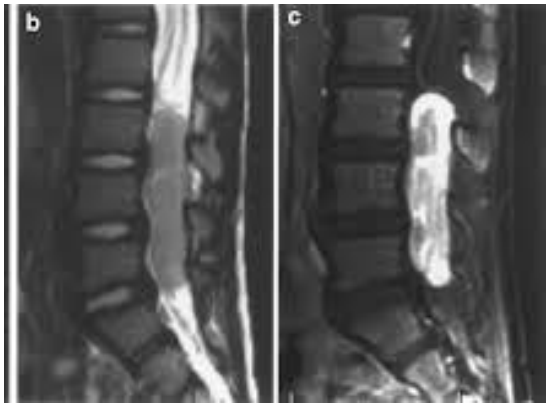

Рис. 4. Опухоли средней длины, когда опухоли располагаются на уровне 3-4^{x} позвонков

Рис. 5. Длинные опухоли, когда опухоли располагаются на уровне 5-6 позвонков

Рис. 6. Сверхдлинные опухоли, если опухоли распространяются по длиннику позвоночного канала и спинного мозга на уровне более чем 6-7 позвонков

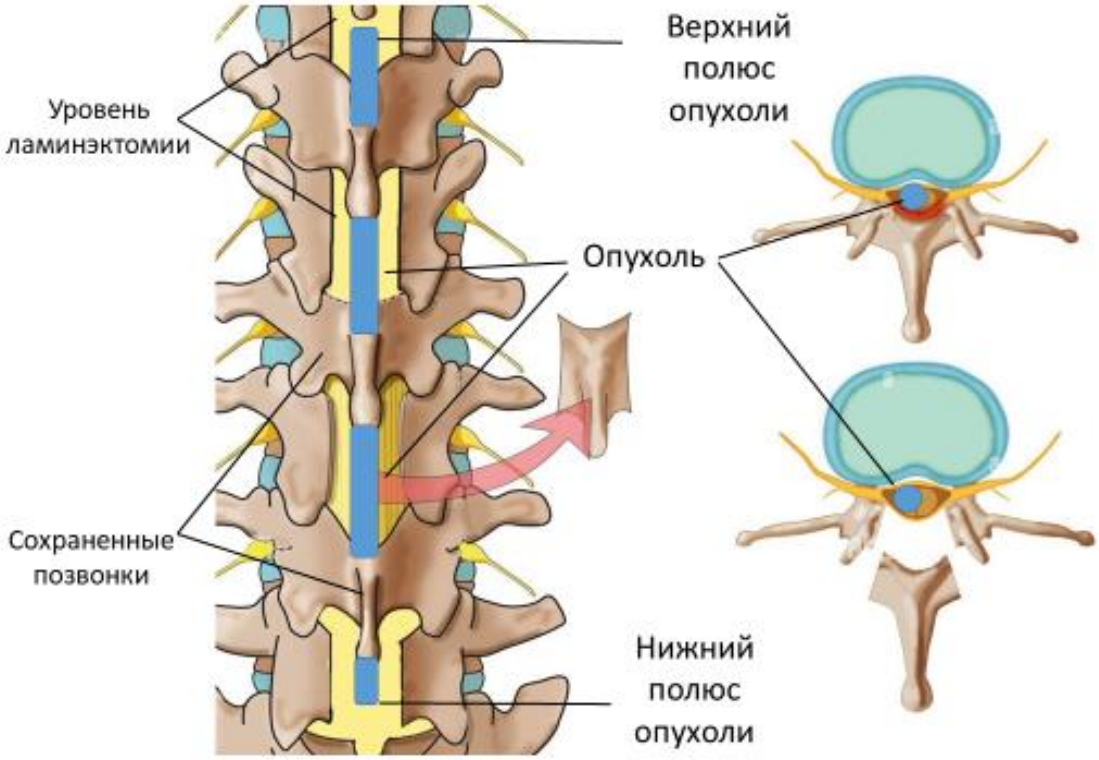

Схематичное изображение лестничного метода ламинэктомии

Для сравнения результатов был взяты пациенты в возрасте от 19 до 71 года, большую часть которых составляют женщины от 21 до 66 лет, мужчины от 25 до 71 года, из них 97 пациентов с диагнозом интрадуральная экстрамедуллярная опухоль СМ, 48 интрадуральная интрамедуллярная, у 17 больных паравертебральная экстрамедуллярная опухоль СМ (Рис 7.), с локализацией в шейной области 34,9%, грудной 55,2%, поясничной 9,8%. По гистологическим данным: у 58 пациентов шванномы, 56 менингиомы, 13 эпендимомы, 8 астроцитомы, 7 дермоидные кисты, 6 гемангиобластомы, 13 нейрофибромы (Рис 8.).

Рис. 7. График распределения пациентов относительно спинному мозгу

Рис. 8. Распределение пациентов по гистологическим данным

По клиническим наблюдениям, в предоперационном периоде, у 2% пациентов наблюдалось полное повреждение, отсутствие двигательной и чувствительной функции на конечностях, что соответствует шкале Frankel A; По шкале Карновского 30% - больной прикован к постели, показана госпитализация, хотя терминальное состояние не обязательно. 11% пациентов имели полное отсутствие двигательной функции, но с сохранением чувствительности (Frankel B); По Карновскому 50% больному часто требуется помощь и медицинское обслуживание. 30% пациентов страдали от выраженных нарушений двигательной функции с сохранением чувствительности (Frankel C); По шкале Карновского 60% больной иногда нуждается в помощи, но в основном обслуживает себя сам. 57% легкие нарушения движений с нормальной чувствительностью (Frankel D); По Карновскому 80% Нормальная активность воз-

можна при дополнительных усилиях, при умеренно выраженных симптомах заболевания. Внедрение международных стандартных критериев оценки позволяет получить более точное представление о результатах хирургического лечения. Согласно нашим наблюдениям: у пациентов в возрасте от 21 до 62 лет, после модифицированного «лестничного» метода, установки хлорвинилового дренажа с применением тендопластики в течении 10-12 дней позволило добиться более благоприятных результатов, т.е уменьшение неврологического дефицита по Frankel с «A» до «E» в 60% случаях, с «A» до «D» в 35% случаях и с «A» до «C» в 5% случаях.

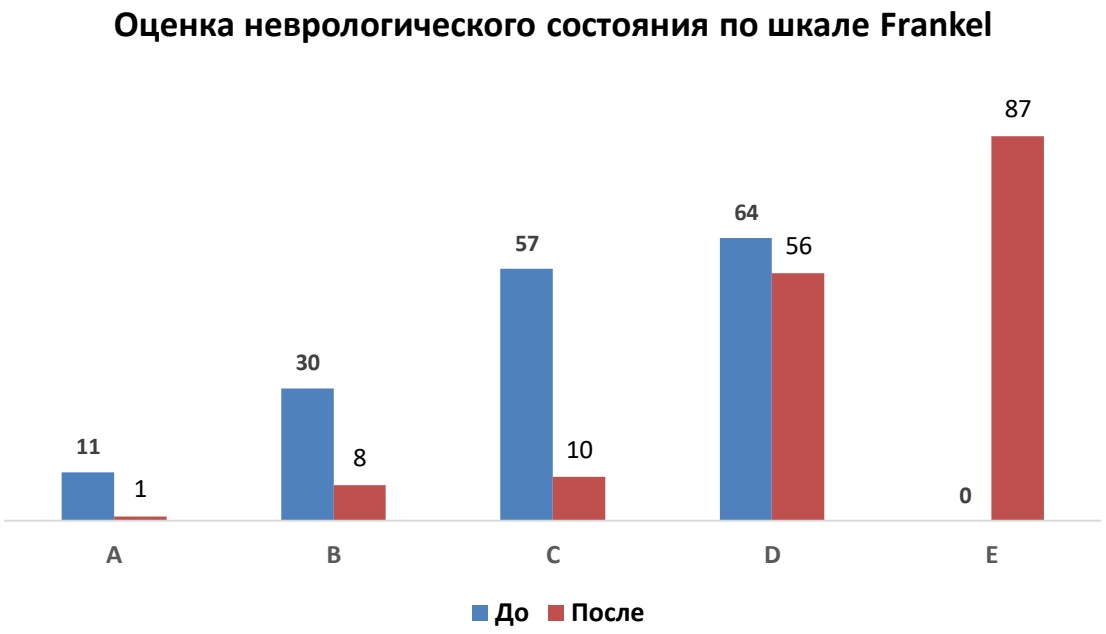

В постоперационном периоде проводилась оценка функционального статуса по McCormick, что показало:

У 57% пациентов имелись незначительные неврологические дефициты в виде слабой спастичности, оживления рефлексов и т.д., что не особенно влияет на его ежедневную функциональность.

У 30% наблюдался умеренный сенсомоторный дефицит, который влияет на ежедневную жизнь и качество жизни, также проявлялся болевой синдром, дизестезии, негрубые нарушения походки. Тем не менее пациент «независим» в своей ежедневной активности.

У11% пациентов с диагнозом длинная интрадуральная интрамедуллярная опухоль проявлялся более тяжелый дефицит, пациент мог передвигаться с посторонней помощью или иметь значительную двустороннюю недостаточность функции рук, фактически не совсем независим.

У 2% пациентов наблюдался грубый дефицит (параплегия/тетраплегия). Пациент полностью зависим от посторонней помощи.

По анализам исследований у пациентов, проведённых модифицированная лестничная ламинэктомия выявлено преимущественно положительные результаты, в связи с тем, что данный метод позволяет тотально удалить новообразование с сохранением костных структур спинного мозга. Кроме того, более 90% пациентов наблюдалось ускорение регресса степени неврологического дефицита, тотальное одномоментное удаление новообразований спинного мозга и освобождения спинного мозга от компрессии, таким образом, достичь восстановления трудоспособности пациентов с данной патологией.

Выводы: Данное исследование показало, что дифференцированные оперативные доступы при различных длинах опухолей спинного мозга является приемлемым с целью минимализации оперативной травмы и сохранения стабильности позвоночника, в частности «лестничный» метод ламинэктомии позволяет сократить количество резецированных остистых отростков и сохранению средней и задней опор позвоночного столба. Предложенная методика дала следующие преимущества:

- достижение тотального одномоментного удаления опухоли;
- воздержание от резекции остистых отростков, на каждом поражённом уровне позвонка;
- улучшение ликвороциркуляции в субарахноидальном пространстве, путём устранения компрессии новообразованием;
- устранение неврологического дефицитов до и постоперационном периоде;
- минимальность побочных действий.

Список источников

1. В.В. Ступак, С.В. Шабанов, И.В. Пендюрин, С.С. Рабинович Результаты хирургического лечения пациентов с экстрамедуллярными опухолями типа песочных часов.
2. Т.Т. Керимбаев, В.Г. Алейников, Е.А. Урунбаев, Е.В. Кисаев, И.Ж. Галиев Современные методы хирургического лечения экстрамедуллярных опухолей спинного мозга.
3. В.А. Бывальцев, И.А. Степанов, Е.Г. Белых, М.А. Алиев Анализ отдаленных результатов хирургического лечения пациентов с интрадуральными опухолями спинного мозга.
4. Тактика и алгоритм лечения спинальных опухолей Поляков Ю.Ю., Олюшин В.Е., Гуляев Д.А., Тастанбеков М.М.
5. Б.Д. Дюшеев, У.У. Козубаев Клинико-диагностические особенности и ранние результаты хирургического лечения интрамедуллярных опухолей спинного мозга.
6. Общая характеристика опухолей спинного мозга у взрослых Могила В. В., Волкодав О. В., Фурсов И. В.
7. О.А. Перльмуттер, А.В. Яриков, А.П. Фраерман, И.И. Смирнов, И.В. Гунькин, С.С. Мазеев, М.А. Магомедов Экстрамедуллярные опухоли спинного мозга: клиника, диагностика и принципы хирургического лечения.
8. Эд Симор Хан Бин МорДжапар Хан, Чарльз Анг Пох Теан, Замзури Бин Закария, Мохамед Сауфи Бин Аванг, Раджандра Кумар Карупиа, Мохд Шукрими Бин Аванг.Редкое проявление шванномы позвоночника, вызывающей мозговой конус Синдром: серия случаев хирургического исхода. Эд Симор Хан Бин МорДжапар Хан, Чарльз Анг Пох Теан, Замзури Бин Закария, Мохамед Сауфи Бин Аванг, Раджандра Кумар Карупиа, Мохд Шукрими Бин Аванг
9. М. Абд-Эль-Барр. Кевин Т. Хуанг, Зиев Б. Мозес, Дж. Брайан Йоргулеску и Джон Х. Чи Отделение нейрохирургии (MMA-EB., KTH, ZBM, JHC) и отделение патологии (JBI), Brigham and Women's Hospital, Гарвардская медицинская школа, Бостон, Массачусетс.

УДК 61

СИНДРОМ МАЛЫХ ПРИЗНАКОВ У ПАЦИЕНТА С ФУЛЬМИНАНТНЫМ ТЕЧЕНИЕМ РАКА ЖЕЛУДКА (КЛИНИЧЕСКИЙ СЛУЧАЙ)

БЕЛЯЕВА ЮЛИЯ НИКОЛАЕВНА
ассистент кафедры поликлинической терапии,
общей врачебной практики и профилактической медицины
ФГБОУ ВО «Саратовский государственный университет им.В.И. Разумовского» МЗ РФ

БУЛАНОВА НАТАЛЬЯ МИХАЙЛОВНА,
ТУКАЕВА ИЛЬМИРА БАУРЖАНОВНА
студенты
ФГБОУ ВО «Саратовский государственный университет им.В.И. Разумовского» МЗ РФ

Научный руководитель: Губанова Галина Витальевна
доцент кафедры поликлинической терапии, ОВП и профилактической медицины, к.м.н.
ФГБОУ ВО «Саратовский государственный университет им. В.И. Разумовского» МЗ РФ

Аннотация: В статье приведено изучение клинического случая фульминантного рака желудка у молодого мужчины. Рассмотрены варианты течения с синдромом малых признаков. Согласно результатам клинических наблюдений, неблагоприятный прогноз при фульминантном типе течения рака желудка связывают с низкой выявляемостью на ранних стадиях (амбулаторном этапе), быстрым течением, более злокачественным потенциалом опухолевых клеток и ранним метастазированием. Приводим случай летального исхода пациента с фульминантным типом течения рака желудка, диагностированным на последней стадии.
Ключевые слова: фульминантное течение рака желудка, синдром малых признаков, поздняя диагностика

SYNDROME OF SMALL SIGNS IN A PATIENT WITH A FULMINANT COURSE OF STOMACH CANCER (CLINICAL CASE)

Belyaeva Yulia Nikolaevna,
Bulanova Natalia Mikhailovna,
Tukaeva Elmira Baurzhanovna

Scientific supervisor: Gubanova Galina Vitalievna

Abstract: The article presents a study of a clinical case of fulminant stomach cancer in a young man. The authors examined the variants of the course of stomach cancer with the syndrome of small signs. According to the results of clinical observations, there is often an unfavorable prognosis for the fulminant type of gastric cancer. This is associated with low detection in the early stages, rapid course, more malignant potential of tumor cells and early metastasis. Here is a case of a fatal outcome of a patient with a fulminant type of gastric cancer diagnosed at the last stage.
Keywords: clinical case, fulminant course of gastric cancer, small signs syndrome, late diagnosis

В структуре смертности онкологические заболевания занимают стабильно 2 место среди хронических неинфекционных заболеваний после болезней сердечно-сосудистой системы [1]. В 2020 году в Российской Федерации впервые в жизни выявлено на 14,2% больше случаев злокачественных новообразований по сравнению с 2019 годом. Среди наиболее часто встречающихся онкологических проблем в РФ как у женщин, так и у мужчин рак молочной железы и рак шейки матки (1 место), рак легких (2 место), рак кишечника (3 место), рак предстательной железы (4 место), рак кожи (5 место), рак желудка (6 место) [1, 2]. Смертность по такой причине как рак желудка составляет 49,2% [3]. Несмотря на наличие на амбулаторном этапе здравоохранения хорошей инструментальной и лабораторной базы (ФГДС проводится практически в каждой городской поликлинике и каждой центральной районной больнице областей субъектов федерации), наличие работающих отделений профилактики рак желудка является часто встречающейся патологией. В последнее время нередко встречается фульминантный (fulminans, fulminantis, от лат. fulmino метать молнии, fulmen, fulininis молния) молниеносный, внезапно и быстро развивающийся) тип течения рака желудка [4].

Рак желудка (РЖ) — злокачественная опухоль, происходящая из эпителия слизистой оболочки желудка. Имеется доказанная связь возникновения патологии с определенными факторами риска [4]. Их можно разделить на две группы: немодифицируемые и модифицируемые. К факторам риска, которые нельзя изменить относятся пол (мужчины страдают чаще), возраст (по мере увеличения возраста увеличивается частота возникновения РЖ), наследственная предрасположенность (5–10% пациентов, страдающих РЖ, имеют отягощенный семейный анамнез), раса. Врачи могут и должны воздействовать на модифицируемые факторы риска: инфекция Helicobacter Pylori (HP), нерациональное питание, ожирение, табакокурение, злоупотребление алкоголем, вредные факторы профессиональной деятельности и другие [5]. К возникновению РЖ могут привести фоновые заболевания: хронический атрофический гиперпластический гастрит, аденоматозные полипы, пернициозная анемия, состояния после резекции желудка, болезнь Менетрие.

Большинство пациентов со своими первыми жалобами обращаются к участковым терапевтам (врачам первичного звена здравоохранения), которым необходимо всегда иметь онконастороженность [6].

Учитывая вышеприведенные данные, а также беря во внимание закрепленный в ФЗ от 21.11.2011 № 323 «Об основах охраны здоровья граждан в Российской Федерации» [7] принцип предупреждения и раннего выявления социально значимых заболеваний, предоставляем вашему вниманию разбор клинического случая ведения пациента на амбулаторном этапе.

Цель работы: провести анализ карты (ф.025/у, Медицинская карта пациента, получающего медицинскую помощь в амбулаторных условиях) пациента, имеющего синдром малых признаков при фульминантном течении рака желудка.

Материалы и методы: ретроспективный анализ амбулаторной карты (утверждена приказом №834-н от 15.12.2014г, ф.025/у, Медицинская карта пациента, получающего медицинскую помощь в амбулаторных условиях), пациента с диагнозом: Синдром малых признаков у пациента с фульминантным течением рака желудка. Личные данные пациента и точный адрес не указывается с учетом требований ФЗ от 27.07.2006 №152-ФЗ «О персональных данных» [8].

Результаты:

Пациент К., мужчина, возраст 47 лет, обратился в поликлиническое отделение одной из районных больниц Саратовской области, где наблюдался с 2012 г. Ранее наблюдался с диагнозами: ОРЗ, Артериальная гипертензия 2 ст, риск 3. На "Д" учете терапевтом поликлиники не состоял. Профилактические мероприятия выполнены частично: онкоосмотр проведен в 2012, 2013, 2014, 2018, частично в 2019 годах. Карта онкоосмотра заполнена, в том числе ФОГК. Имел неблагоприятные условия труда (на высоте/верхолазная, с вредными условиями труда, с электроинструментами, с действующей электроустановкой), в связи с чем регулярно ежегодно проходил периодический медицинский осмотр. В апреле 2019 года проходил медицинский осмотр для получения справки на управление транспортным средством. 30.05.2019 привит от кори (имеется осмотр перед иммунизацией – противопоказаний к прививке не выявлено). По прошествии 6 месяцев, в сентябре, по данным амбулаторной карты, состояние пациента ухудшилось. Обратился на прием к участковому терапевту. По данным осмотра предъявлял

жалобы на сердцебиение, периодическое повышение артериального давления (цифры не указаны). Состояние пациента расценено как удовлетворительное. Из объективного осмотра заслуживают внимания бессонница и снижение аппетита. АД при офисном измерении 130/80 мм.рт.ст., ЧСС 78 уд/мин. Терапевтом выставлен диагноз I11.9 Гипертоническая болезнь с преимущественным поражением сердца без сердечной недостаточности. Назначено лечение: гипохолестериновая диета, эналаприл 10 мг 1 раз в день, амлодипин 10 мг 1 раз в день, бисопролол 5 мг 1 раз в день, индапамид 2,5 мг 1 таб утром натощак. Направлений на обследование (лабораторное, инструментальное) не выдано, диагноз фактически не подтвержден. Назначенное лечение (4 антигипертензивных препарата в средних терапевтических дозировках) не соответствует стандарту дебютной терапии артериальной гипертензии, которая не имеет инструментального и лабораторного подтверждения. Пациент, получая назначенное лечение в полном объеме, через 2 недели самостоятельно прибыл в поликлинику повторно на прием к терапевту с жалобами на повышение температуры тела до 37,7, сухость и першение в горле, головные боли, общую слабость, сухой кашель. Состояние удовлетворительное. Из объективного статуса: температура тела 37,3С, кожа и видимые слизистые гиперемированы, задняя стенка глотки гиперемирована, отечная, небольшой ринит. ЧСС 95 уд/мин, АД 113/70 мм.рт.ст. Тоны сердца приглушены. В легких дыхание везикулярное, хрипов нет. Аппетит снижен. Живот мягкий, безболезненный. Сон бессонница. Выставлен диагноз J02.9 Острый фарингит. Сопутствующий: Стенокардия напряжения 3ФК. АГ 2 ст, Риск 4. Данная запись вызывает сомнения, так как в амбулаторной карте нет упоминания на проблемы с сердцем, нет ЭКГ. Назначено пациенту: азитромицин 500 мг, АЦЦ 2 порошка 2 раза в день (не указана дозировка), анальгин 0,5 х 2 раза в день 2 дня, сироп Синекод по 1 ст.л 3 раза в день. Выдан лист нетрудоспособности на 8 дней. Назначено обследование ОАК, ОАМ. Плановое лабораторное обследование (общеклиническое) выполнено пациентом: в ОАК выявлена анемия Нв 124 г/л, МСН 23,6 пг, МСНС 260%, Тромбоциты 716 10*9/л, СОЭ 23 мм/ч. Пациент получал лечение в полном объёме, добросовестно, но через 1 неделю в начале октября в связи с ухудшением состояния, появлением жалоб на давящие и колющие боли в области сердца, с иррадиацией в левую руку, левую лопатку, нижнюю челюсть, выраженную общую слабость, самостоятельно обратился в приемное отделение районной больницы, госпитализирован в терапевтическое отделение. Диагноз при поступлении: ИБС, стенокардия напряжения 3ФК. Артериальная гипертензия 2 ст, риск 3, осложненная ХСН 1 ст. 2 ФК. Получал лечение, прошел обследование в соответствии со стандартом по данному диагнозу. Во всех ОАК обращает на себя внимание тромбоцитоз, не нашедший отражения в дневниках ведения пациента. В связи с сохраняющимися на фоне терапии жалобами на боли в области грудины, ночными болями в левой подлопаточной области, сопровождающимися холодным потом, нарастанием общей слабости была выполнена ФГДС. При исследовании выявлены множественные язвы и эрозии верхней и нижней третей желудка. Заподозрено онкологическое заболевание, выполнена биопсия. Результат биопсии в мед карте отсутствует. Консультирован гастроэнтерологом. Основной диагноз К25.9 Множественные язвы и эрозии верхней трети желудка (НПВС гастропатия). ГЭРБ. Хронический гастрит, ассоциированный с НР. Тромбоцитоз. Назначено лечение: омепразол 40 мг в/в, Нексиум 0,02 2 раза в день, микразим 25 тЕД, Альмагель 4 рд, Тримедат 1х3 рд, ДеНол 120 мг по 1 т 2 рд, Бускопан при болях. Выписан через 20 дней для дообследования в условиях амбулатории. Диагноз заключительный: множественные язвы и эрозии верхней и нижней третей желудка. Cr аденокарцинома желудка. Сопутствующие: ИБС, стенокардия напряжения 3ФК. Артериальная гипертензия 2 ст. Р 4. Выписан с открытым листом нетрудоспособности. Эпикризы и протоколы врачебных комиссий в медицинской карте имеются.

В ноябре консультирован терапевтом участковым. Лечение и диагноз – в соответствии с вышеописанными рекомендациями гастроэнтеролога. Запланировано дообследование в соответствии со стандартами: УЗИ ОБП, Рентгеноскопия желудка, пищевода, консультация гематолога и плановая госпитализации в гастроэнтерологическое отделение областной клинической больницы. Однако, спустя 2 недели ночью внезапно появились жалобы на тошноту, рвоту с кровью, плохое прохождение пищи, боли в верхних отделах живота. Бригадой скорой медицинской помощи доставлен и госпитализирован для стационарного лечения в хирургическое отделение Областной больницы. Диагноз: С16.8 Рак желудка TxNxM0. Канцероматоз брюшной полости. Раковая интоксикация. Выраженный болевой синдром.

Асцит. Сопутствующие: Артериальная гипертензия 1 ст. Р2. Поливалентная анемия легкой степени. Проведено полное обследование, лечение в строгом соответствии со стандартами оказания медицинской помощи. Выписан с сомнительным прогнозом по месту жительства, где находился на стационарном лечении в отделении паллиативной помощи, получал адекватное обезболивание. Пациенту был проведен онкоконсилиум, рекомендована попытка проведения химиотерапии по схеме FOLFOX или XELOX в условиях областного онкологического диспансера, но в проведении химиотерапии отказано, так как имеются противопоказания в связи с распространенным опухолевым процессом, его осложнениями. Показаны симптоматическая терапия, постоянный посторонний уход. С конца ноября находился на амбулаторном лечении у онколога. Получал анальгезирующее наркотическое средство.

В начале декабря выездной бригадой СМП диагностированы признаки биологической смерти. Патологоанатомическое вскрытие не проводилось.

Выводы

При изучении амбулаторной карты пациента выяснено, что при обращении пациента в сентябре 2019 впервые с жалобами на боль за грудиной к участковому терапевту обоснований выставленного диагноза не было, обследование не соответствовало стандартам по указанному заболеванию. Лечение не соответствовало клиническим рекомендациям. Недостатками явилось то, что пациент, которому впервые выставляют диагноз, связанный с проблемами кардиоваскулярной системы, не был в срочном порядке проконсультирован кардиологом поликлиники, не сделаны лабораторные обследования, не выполнены ЭКГ и другие обследования, в том числе эндоскопическое, подтверждающие или опровергающие предварительный диагноз.

У пациента имелся синдром «Малых признаков» - невыраженные клинические проявления и неспецифические симптомы на начальных стадиях развития заболевания, что послужило причиной поздней диагностики, позднего начала специфической терапии.

Имеется дефект - поздняя диагностика заболевания: ФГДС проведена через месяц после появления жалоб на боль в грудной клетке. Результат биопсии в амбулаторной карте отсутствует.

Обсуждение:

Данный клинический случай описывает фульминантное течение рака желудка, его агрессивную форму с прорастанием в соседние органы, развитием канцероматоза, раковой интоксикации и выраженного хронического болевого синдрома.

Изучение подобных случаев, разбор их на комиссии по изучению летальных исходов и в научных конференциях позволяет напомнить врачам первичного звена о том, насколько важна огконастороженность и ранняя диагностика заболеваний, особенно у пациентов с отягощённым анамнезом и факторами риска.

Список источников

1. ОНКО-ONCO: ОНКОЛОГИЧЕСКИЕ ЗАБОЛЕВАНИЯ В РОССИИ И МИРЕ / «Мониторинго- экспертные исследования: знать и победить рак». Вып.55. / Гл. ред. Комарова А.И. Том 846(888). М., 2022
2. Злокачественные новообразования в России в 2020 году (заболеваемость и смертность)/ Под ред. А.Д. Каприна, В.В. Старинского, А.О. Шахзадовой – М.: МНИОИ им. П.А. Герцена − филиал ФГБУ «НМИЦ радиологии» Минздрава России, − 2021 − илл. − 252 с.
3. Российский статистический ежегодник. 2021: Стат.сб./Росстат. – Р76 М., 2021 – 692 с.
4. Клинические рекомендации. Рак желудка. 2020 г.
5. Заридзе Д.Г. Профилактика — наиболее эффективное направление противораковой борьбы // Практическая онкология. — 2016. — Т. 17. — №. 4. — С. 213-222.
6. Приказ Минздрава России от 15.11.2012 N 915н (ред. от 05.02.2019) Об утверждении Порядка оказания медицинской помощи населению по профилю «Онкология»
7. Федеральный Закон от 21.11.2011 № 323-ФЗ «Об основах охраны здоровья граждан в Российской Федерации»
8. Федеральный Закон от 27.07.2006 №152-ФЗ «О персональных данных»

УДК 616.98

РАСПРОСТРАНЕННОСТЬ ГЕПАТИТОВ В АРХАНГЕЛЬСКОЙ ОБЛАСТИ И СПОСОБЫ ИХ ПРОФИЛАКТИКИ

ЧЕБЫКИН МАКСИМ АЛЕКСАНДРОВИЧ,
МОЧУЛЬСКИЙ ЯН СЕРГЕЕВИЧ
студенты
ФГБОУ ВО «Северный государственный университет»

Научный руководитель: Агафонов Владимир Михайлович
к.м.н., доцент
ФГБОУ ВО «Северный государственный университет»

Аннотация: в статье охарактеризована динамика заболеваемости гепатитами населения Архангельской области за период 2016 - 2020 гг. Освещена одна из классификаций этиологических агентов гепатитов, вызванных вирусами, механизмы передачи, а также способы профилактики данных вирусных заболеваний.
Ключевые слова: Архангельская область, вирусный гепатит В и С, заболеваемость, причины, профилактика.

THE PREVALENCE OF HEPATITIS IN THE ARKHANGELSK REGION AND METHODS OF THEIR PREVENTION

Chebykin Maxim Alexandrovich,
Mochulsky Yan Sergeevich

Scientific supervisor: Vladimir Mikhailovich Agafonov

Abstract: the article describes the dynamics of hepatitis incidence in the population of the Arkhangelsk region for the period 2016-2020. The classification of etiological agents of viral hepatitis, transmission mechanisms, as well as methods of prevention of these viral diseases are highlighted.
Key words: Arkhangelsk region, viral hepatitis B and C, morbidity, causes, prevention.

Актуальность: проблема заболеваемости гепатитами является актуальной для современного здравоохранения. На основании данных ВОЗ, каждый год в мире фиксируется до 2 миллионов смертельных исходов острых, хронических гепатитов в том числе цирроз печени и гепатоцеллюлярную карциному. Полиэтиологичность и постоянная изменчивостью вирусов, которые ответственны за развитие гепатитов, которые обусловлены вирусами гепатитов А, В, С, D, Е, высоким количеством вариантов исходов (выздоровление, развитие хронического гепатита, цирроза и первичного рака), возможностью бессимптомного вирусоносительства, поскольку число носителей вирусов гепатитов В и С, обусловленных вирусами не менее 5 миллионов человек ведут к трудности в диагностике данных заболеваний.

Цель исследования: анализ и оценка статистики распространение гепатитов на территории Архангельской области, изучение причин и методов профилактики.

Вирусные гепатиты представляют из себя категорию инфекционных заболеваний печени, которые возникают ввиду вирусов. Воспаление паренхимы печени является результатом цитокинопосредуемой активации синусоидальных клеток, экспрессии ими адгезионных молекул, дальнейшего локального высвобождения провосполительных цитокинов и мобилизации циркулирующих лейкоцитов [1, с. 13-17]. Стоит отметить, что необходимо разграничивать истинные вирусные гепатиты (то есть те, которые вызываемые вирусами, которые в основном поражают печень) и так называемые вирусные инфекции, в результате которых происходит повреждение печени (чаще всего умеренного характера) является одним из многих проявлений, однако не основным. Примерами можно назвать: аденовирусную или герпетическую инфекции, геморрагическую лихорадку, краснуху и другие заболевания.

На сегодняшний день лучше всего изучены такие вирусные гепатиты как A, B, C, D, E. Помимо этого ещё выделяют F, G, TTV, Sen, но нет достоверных подтверждений их роли [2, с. 54-58]. Резкому увеличению скорости открытие новых вирусов способствовало открытие полимеразной цепной реакции (ПЦР).

Острые вирусные гепатиты (ОВГ) на данный момент являются одними из самых распространённых заболеваний печени [3, с. 14-19]. ОВГ распространены на всех континентах. Важным фактом остаётся и то, что ими может заразиться человек любого возраста. В масштабах заболеваемость поражает, она охватывает не менее 500 млн. человек.

ОВГ разделяют на две категории ввиду вида механизма заражения, биологических особенностей возбудителей и характеру течения. Первая обусловлена пероральным механизмом заражения, сюда относятся вирусный гепатит A, E и предположительное течение F). Данные виды завершаются выздоровлением без формирования вирусоносительства. Другая группа, вторая — обусловлена парентеральным механизмом заражения (вирусы гепатитов B, C, D, G). Ключевым моментом течения этих гепатитов является тенденция к персистенции, а также появлению хронического поражения печени [4, с. 20-23].

Выделяют следующие механизмы передачи:

1.Вирусные гепатиты A и E:

- «Фекально-оральный (99 % случаев заражения): водный, пищевой, контактно-бытовой пути;
- Парентеральный (кровоконтактный) — редко при переливании крови;
- Половой (орально-анальный контакт).

2.Вирусные гепатиты B, C, D:

- Парентеральный — не менее 60 % случаев;
- Вертикальный (от матери — плоду);
- Половой (не менее 30 % случаев).»

В государственном докладе «О состоянии санитарно-эпидемиологического благополучия населения по Архангельской области в 2020 году» в рамах совершенствования надзора (контроля) за исполнением обязательных требований законодательства Российской Федерации в области обеспечения санитарно-эпидемиологического благополучия населения, защиты прав потребителей, в области потребительского рынка, обеспечения качества и безопасности пищевых продуктов в числе прочих задач упоминается ликвидацию острого гепатита B.[5, с. 73]

Согласно данным эпиднадзора, полученным за 2020 году в Архангельской области отмечается снижение уровня заболеваемости по 32 нозологическим формам. Среди наиболее важных отмечено так же и спадание уровня заболеваемости в два с половиной раза острым вирусным гепатитом. В 2019 году было выявлено 46 случая, в то время как в 2020 году – 24, что говорит о том, что уровень заболеваемости уменьшился почти в 2 раза (1,9) и равняется на данный момент 2,18 на 100000 человек. При уровне в 2019 году - 4,14. (табл. 1). В структуре острых вирусных гепатитов на долю ВГА приходится – 70,8% (в 2019 г. – 89,1%); ВГВ – 4,2% (в 2019 г. – 0,0%); ВГС – 20,8% (в 2019 г. – 8,7%), ВГЕ – 4,2% (в 2019 г. – 2,2%).

Таблица 1

Динамика заболеваемости вирусными гепатитами среди совокупного населения Архангельской области за 2016 – 2020 годы (на 100 тыс. населения)

Наименование заболеваний	Годы					Средняя частота	Средний цепной темп прироста, %
	2016	2017	2018	2019	2020		
Острые вирусные гепатиты из них	2,02	10,53	6,95	4,14	2,18	5,3	78,27
Острый вирусный гепатит А	1,14	10,00	5,88	3,69	1,55	4,4	173,05
Острый вирусный гепатит В	0,53	0,18	0,36	0,00	0,09	0,3	-3,65
Острый вирусный гепатит С	0,35	0,27	0,53	0,36	0,45	0,6	-8,75
Хронические вирусные гепатиты из них	43,16	42,91	32,63	32,04	18,63	33,9	-19,0
Хронический вирусный гепатит В	7,81	8,85	7,67	6,48	3,64	6,9	-25,0
Хронический вирусный гепатит С	35,00	34,06	24,78	25,38	15,00	26,8	-28,0

Вирусные гепатиты с фекально-оральным механизмом передачи. На момент 2020 года уровень заболеваемости острым вирусным гепатитом А был равен 1,55 на 100000 человек, было выявлено 17 заболевших. При этом один случай среди детей. Показатель – 0,52 на 100000 детей. Следует отметить, что основная масса заболевших приходится на Северодвинск и Архангельск, в которые зарегистрировано 13 заболеваний из 17 в области. Согласно данным исследований, причина кроется в несоблюдение правил личной гигиены. Показатель заболеваемости вирусным гепатитом А в области ниже среднероссийского уровня (1,89) на 18,0%. В 2020 году был выявлен 1 случай заболевания острым вирусным гепатитом Е в городе Северодвинск, показатель при этом составил – 0,09 на 100000 человек). При этом показатель (0,4) в 2,3 раза выше аналогичного по Российской Федерации.

Парентеральные гепатиты. В 2020 году был диагносцирован 1 случай заболевания острым вирусным гепатитом В (ОВГВ) в городе Архангельск (заболеваемость составляет соответственно 0,09 на 100000 населения). В России же было выявлено 516 и показатель оказался равен 0,35. В соответствии с информацией отчетной формы №5 «Сведения о профилактических прививках» за 2020 год было вакцинировано 40353 человека против гепатита В, из них 11275 детей. Для сравнения, в 2019 году - 32 505 и 11877 человек соответственно. Согласно информации отчетной формы №6 за период 2020 года было своевременно вакцинировано против гепатита В 96,3% детей до года, для сравнения в 2019 году – 96,3%. Охват детей от 1 до 17 лет был равен 98,4%, при 98,2% в 2019 году. Охват людей в возрасте от 18 до 35 лет был равен 96,3%, при 96,3% в предыдущем году. Также за 2020 год было выявлено 5 новых случаев заболевания острым вирусным гепатитом С, что на один случай меньше по сравнению с 2019 годом, показатель уровня заболеваемости составил соответственно 0,45 на 100000 человек. Это ниже среднего показателя по России (который равен 0,66) в полтора раза. За 2020 год показатель заболеваемости хроническим вирусным гепатитом В (ХВГВ) оказался равен 3,64 на 100000 человек, и было выявлено 40 случаев, для сравнения, в 2019 году - 72, а показатель заболеваемости оказался равен 6,48.

Показатель заболеваемости для ХВГВ существенно ниже аналогичного по Российской Федерации (равен 4,34) на 16,1%. Уровень заболеваемости хроническим вирусным гепатитом С (ХВГС) был равен 15,00 на 100000 человек, было выявлено 165 случая, для сравнения в 2019 году было 282, а

уровень заболеваемости оказался равен 25,38 на 100000 человек. Показатель заболеваемости ХВГС оказался намного ниже аналогично по Российской Федерации (равен 16,67) на 10,0%.

Профилактика заболевания гепатитами вирусного генеза включает в себя мероприятия специфического и неспецифического характера, основываясь на механизме заражения.

Специфические мероприятия подразумевают проведение профилактических прививок, направленных против вирусного гепатита А, В, а также, в некоторых случаях, гепатита Е. Стоит отметить, что прививки против гепатита В являются обязательными для всех категорий жителей планеты, от гепатита А — являются рекомендованными для жителей тех регионов, в которых присутствует высокий риск заражения.

Неспецифические:

1.При гепатитах А и Е:

- Контроль безопасности и качества питьевой воды;
- Соблюдение санитарно - гигиенических правил;
- Проведение регулярных обследований декретированного контингента работников.

2.При гепатитах В, С, D:

- Реализация и соответствующий контроль за качеством соблюдения санитарно-эпидемиологических мер и правил, утверждённых в медицинских учреждениях;
- Контролирование и недопущение полового и бытового путей передачи;
- Реализация противовирусной терапии.

Выводы: несмотря на имеющуюся тенденцию к сокращению заболеваемости вирусными гепатитами, они являются значимой проблемой для современного здравоохранения. Благодаря проведению профилактических прививок за последние годы удалось снизить заболеваемость острыми вирусными гепатитами на 43,5%, в том числе вирусным гепатитом А - на 40,9%, вирусным гепатитом В - на 44,2%, вирусным гепатитом С - на 57,5%. Однако заболеваемость инфекционными гепатитами на территории РФ и Архангельской области остаётся достаточно высокой. Для комплексного решения этой проблемы в первую очередь стоит понимать причины возникновения и меры профилактики данных заболеваний.

Список источников

1. Ивашкин В.Т. Клеточная и молекулярная биология воспаления печени. // Рос. журнал гастроэнтерологии гепатологии колопроктологии — 1998. — №5. —С. 13-17.
2. Маевская М.В. Лечение хронических вирусных гепатитов. // Лечащий врач. — 2005. — №2. — С. 54-58.
3. Хазанов А.И. Современные проблемы вирусных и алкогольных заболеваний печени. // Клиническая медицина. — 2002. — №3. — С.14-19
4. Шульпекова Ю.О. Острый вирусный гепатит. //Лечащий врач. — 2005. — №2. — С.20-23.
5. Государственный доклад «О состоянии санитарно-эпидемиологического благополучия населения по Архангельской области в 2020 году»
6. В. М. Цыркунов, Н. И. Прокопчик, В. П. Андреев Аутоиммуный гепатит: морфологические аспекты // Гепатология и гастроэнтерология. 2021. Т. 5, № 1. С. 5-16.
7. В.Я. Шварц, А.М. Ногаллер Аутоиммунный гепатит // Клиническая медицина. 2013, № 9. С. 57-61.
8. М.И. Михайлов, Е.Ю. Малинникова, И.А. Потемкин, Т.В. Кожанова, О.В. Исаева, Л.Ю. Ильченко, К.К. Кюрегян Эпидемиология вирусных гепатитов // Журнал микробиологии, эпидемиологии и иммунобиологии. 2013. С. 78-85.
9. Абдурахманов Д.Т. Хроническая HBV-инфекция. // Клиническая медицина. — 2002. — №4. — С. 20-25.

ВЕТЕРИНАРНЫЕ НАУКИ

УДК 636.09

ОСОБЕННОСТИ ЭНДОПАРАЗИТАРНЫХ ИНВАЗИЙ У СОБАК

ЛОБАНОВА НАТАЛИЯ ЛЕОНИДОВНА
к.б.н., профессор
БЛИНОВ ЗАХАР МИХАЙЛОВИЧ,
КИПРИЯНОВ АЛЕКСАНДР АНДРЕЕВИЧ
курсанты
Пермский военный институт войск национальной гвардии Российской Федерации, г. Пермь (Россия)

Аннотация: опасность эндопаразитарных инвазий заключается в том, что паразиты, питаясь внутри хозяина, приводят к нарушениям процессов жизнедеятельности и работы жизненно важных систем организма. Особенно уязвимы перед инвазией щенки. Для служебных собак типичны более высокие показатели зараженности при меньшем видовом разнообразии паразитов.
Ключевые слова: эндопаразитарные инвазии, собака, паразиты, гельминтозы, протозоозы.

FEATURES OF ENDOPARASITIC INVASIONS IN DOGS

Lobanova Natalia Leonidovna,
Blinov Zakhar Mikhailovich,
Kipriyanov Alexander Andreevich

Abstract: the danger of endoparasitic invasions lies in the fact that parasites, feeding inside the host, lead to disruption of processes of vital activity and the functioning of vital body systems. Puppies are especially vulnerable to invasion. Service dogs tend to have higher infestation rates with lower parasite species diversity.
Key words: endoparasitic invasions, dog, parasites, helminthiases, protozooses.

Инвазией называют проникновение в организм животного паразитов. Опасность эндопаразитозов состоит в том, что паразиты, питаясь внутри хозяина, приводят к нарушениям основных процессов организма и работы его основных систем.

Данный вид заболеваний может иметь локализацию в брюшной полости, например, в печени, в сердце, в легких животного. Таким образом, инвазия может существенно нарушить здоровье собаки любой породы и размеров. Паразиты могут крепиться к стенкам органов, проделывая в них отверстия, которые способствуют развитию других инфекций, способны спровоцировать малокровие, кроме того при инвазии тело животного может начать голодать [5, с. 12].

Заболевания, вызываемые простейшими (кокцидиоз, лямблиоз, токсоплазмоз), встречаются у собак достаточно часто и могут стать причиной заражения владельца. Простейшие у собак вызывают тяжелые заболевания или не проявляются в течение жизни, это зависит от состояния иммунной системы и возраста. Особенно простейшие опасны для щенков до 6 месяцев. Заражаются животные при поедании мертвых птиц, грызунов, или при поедании кала больных животных. Паразиты чаще всего поражают тонкий отдел кишечника. У собак, зараженных простейшими, наблюдается рвота, понос, снижение аппетита, скопление газов в кишечнике. Кал неоформлен, содержит грануляты, пену, покрыт слизью. Диагностика данных заболеваний затруднительна, так как для простейшей характерна прерывистость в выделении цист во внешнюю среду, поэтому кал на исследование под микроскопом сдают

несколько раз [2, с. 127].

У собак встречается несколько типов паразитирующих червей: круглые (нематоды), цестоды – ленточные гельминты, трематоды или сосальщики [4, с. 55].

К болезням, вызванным нематодами, относят токсокароз и токсаскаридоз, анкилостомоз, унцинариоз, трихинеллез, дирофиляриоз. Цестоды же являются источниками дипилидиоза, дифилоботриоза, тениидоза, эхинококкоза.

Пути и способы инвазии паразитами своих хозяев весьма разнообразны. Существуют активные и пассивные. Паразит способен сам искать хозяина в случае активного заселения, используя различные рецепторы, и активно внедряясь в него, имея различные приспособления. Большинство личинок, способных к активному заселению, проходят через покровы тела. Такой способ инвазирования называется перкутанный (через кожу). Пассивные способы не связаны непосредственно активностью самого паразита. Выделяют следующие способы пассивного заселения: контактный, трансмиссивный, трансплацентарный, алиментарный способы.

Существует ряд определенных клинических признаков, свидетельствующих о наличии у собаки паразитарной инвазии. При данном виде заболеваний служебная собака может страдать от таких симптомов, как: диарея периодически сменяющаяся запором; отсутствие набора веса при хорошем, здоровом аппетите, но, икота, рвота, зуд в области анального отверстия, заболевания кожи, ухудшение внешнего вида (шерсть теряет цвет и лоск, начинает собираться в колтуны), общая угнетенность и апатичность.

При инвазии гельминты способны выходить с фекалиями, а отдельных особей даже можно разглядеть в области анального отверстия животного. Паразиты могут быть обнаружены даже в рвотных массах при тяжелой форме заболевания [1, с. 10].

Инвазию можно определить по вздутому животу и явно выступающим ребрам. Щенки могут как отказываться от еды, так и сохранять здоровый аппетит, при этом никогда не меняется их вес, а порой и заметно снижается. Само наличие паразитов в организме щенка может привести к возникновению рахита, даже если инвазия у щенка находится на ранней стадии развития, так как паразиты поедают полезные ферменты, предназначенные для роста и развития молодого тела животного.

В отдельных случаях инвазия может не иметь ярко выраженной симптоматики. Анализ фекалий не всегда является подтверждением полного отсутствия паразитов, так как глисты могут обитать в разных органах. Для более точных данных необходимо брать пробы кала несколько дней подряд.

Зараженность животных в паразитологии оценивают по нескольким параметрам:

1) интенсивность инвазии (ИИ) – это число паразитов, найденных у обследованного животного, выраженное в экземплярах;

2) экстенсивность инвазии (ЭИ) – это отношение числа зараженных животных к общему числу обследованных животных, выраженное в процентах.

При организации мероприятий противопаразитарного характера учитывают зональные особенности развития эндопаразитов в природе, а также особенности жизнедеятельности животных, являющихся промежуточными хозяевами.

Знание эпизоотологии основных эндопаразитозов собак очень важно для разработки и проведения научно обоснованных противопаразитарных мероприятий [3].

Вместе с профилактической дегельминтизацией обязательным является соблюдение ряда требований. Ограничение контакта служебных собаки с бродячими животными, выделяемыми ими фекалиями, грязной уличной водой. Это связано с тем, что некоторые типы паразитов попадают в организм собаки даже через эктопаразитов, например, блох и вшей. Поэтому защита от кровососущих членистоногих собак также обязательна. Крайне нежелательным продуктом в рационе собаки является сырая пресноводная рыба, именно она часто является причиной заражения эндопаразитами. Поэтому очень важно в условиях командирования следить за рационом служебной собаки, не позволять добывать самостоятельно пропитание, обязательно позаботиться о привычном питании собаки.

Снизить риск заражения служебных собак паразитами можно следующими способами: обеспечить сбалансированное и полноценное питание, исключить самостоятельный выгул собак, обеспечить

необходимый эмоциональный фон, ограничить контакты с бродячими животными, запретить пить из луж, купаться в недостаточно чистых водоёмах, есть любой корм с земли, периодически обрабатывать от эктопаразитов, проводить плановую дегельминтизацию.

Таким образом, служебных собак содержат на ограниченной, закрытой территории, это может способствовать возникновению и поддержанию очагов паразитарных заболеваний. Кроме этого, опасность завоза новых, не характерных для домашнего региона паразитов создают командировки служебных собак в различные регионы страны. Отрицательную роль играют и недостаточное, несбалансированное питание и высокая рабочая нагрузка собак. Все это способствует тому, что для служебных собак характерны более высокие показатели зараженности эндопаразитами. В структуре паразитофауны собаки домашней преобладают гельминты, невысока зараженность простейшими. Во время болезни служебную собаку освобождают от работы, помещают в изолятор (при необходимости), соблюдают диету, наблюдают у ветеринарного врача.

Список источников

1. Будовской А. В. Паразитарные заболевания собак при разных типах содержания и назначения и усовершенствование терапии гельминтозов: автореф. дис. … канд. вет. наук. – М., 2005. – 27 с.

2. Буркова Ю. В. Гельминтозы собак некоторых войсковых питомников и собак домашнего содержания / Ю. В. Буркова, А. А. Копылова, А. В. Согрина // Кинологический вестник. – Вып. 2. – Пермь: ПВИ ВВ МВД России, 2007. – С. 127–131.

3. Каменов К. С., Шинкаренко А. Н. Систематический обзор гельминтозов собак Волгоградской области // Известия НВ АУК. 2019. №1 (53). [Электронный ресурс]. Режим доступа: URL: https://cyberleninka.ru/article/n/sistematicheskiy-obzor-gelmintozov-sobak-volgogradskoy-oblasti (11.05.2022).

4. Москвина Т. В., Железнова Л. В. Паразитарные болезни собак и кошек в г. Владивостоке. // Российский паразитологический журнал. – М., 2017. – Т.39. – Вып. 1. – С. 55–58;

5. Конюхова М. Г. Гельминтозы собак // учебное пособие/ Конюхова М. Г.- Пермь: Пермский военный институт ВВ МВД России, 2007. – 105 с.

6. Простейшие у собак: симптомы и лечение, что это такое и как лечить, их виды и признаки заражения, диагностика и препараты [Электронный ресурс]. – Режим доступа: URL: https://pets2.me/bok/sobaki/zdorove-sob/parazity-u-sob/2511-prostejshie-u-sobak.html (11.05.2022).

УДК 576.895.121

ВОЗДЕЙСТВИЕ ФЕРМЕНТОВ ЖЕЛЧИ НА ОНКОСФЕРЫ ЦЕСТОД

АНДРЕЯНОВ ОЛЕГ НИКОЛАЕВИЧ
д.в.н., ведущий научный сотрудник
ВНИИП - филиал ФГБНУ ФНЦ ВИЭВ РАН Всероссийского научно-исследовательского института экспериментальной ветеринарии имени К.И. Скрябина и Я.Р. Коваленко Российской академии наук

Аннотация:Цель настоящей работы заключалась в определении биологических свойств яиц цестод с использованием модификационного метода переваривания в искусственном пищеварительном соке. Определение жизнеспособности яиц цестод проводили на примере заячьего цепня *Taenia pisiformis*. Цестоды выделены из кишечника 4-ёх обыкновенных лисиц (*Vulpes vulpes*) полученных при отстреле в процессе спортивной охоты на территории Рязанской области в 2018 г. При гельминтологическом исследовании выделено 17 взрослых гельминта и 54 зрелых членика с наличием полноценных яиц. Для имитации процесса пищеварения кишечный сок с члениками цестод помещали на магнитную мешалку с подогревом. Искусственный кишечный сок готовили смешением 1,5 г панкреатина, 1,5 г соды пищевой, 21 мл желчи жвачных животных, 21 мл трипсина и 75 мл дистиллированной воды. Полученную смесь ставили на магнитную мешалку, включали подогрев до 44±1°С, устанавливали режим вращения магнита до 50 об. /мин. и выдерживали 5…10 минут. Наработка гельминтного антигена проводилась на лабораторных кроликах (♂, весом 2 500 г). Доза заражения животных цепнем составила 5 000 яиц или онкосфер. Суспензию инвазионного материала, объемом 1,5 мл, вводили животным перорально. Качество инвазионного материала цестоды *T. pisiformis* предложенным способом оказалось выше по сравнению с другими прототипами. Жизнеспособность и активизация яиц цепня составили 95 и 65%. Чувствительность лабораторных животных к возбудителю гельминтоза оказалась 100%.
Ключевые слова: активизация, жизнеспособность, онкосфера, ферменты, цестода.

EFFECTS OF BILE ENZYMES ON THE ONCOSPHERE OF CESTOD

Andreyanov Oleg Nikolaevich

Abstract: The purpose of this work was to determine the biological properties of the cestoda eggs using the modification method of digestion in artificial digestive juice. The viability of cestoda eggs was determined using the example of the *Taenia pisiformis*. Cestodes are isolated from the intestines of 4 ordinary foxes (*Vulpes vulpes*) obtained during shooting during sports hunting in the Ryazan region in 2018. The helminthological examination revealed 17 adult helminths and 54 mature segments with the presence of full-fledged eggs. To simulate the digestion process, intestinal juice with cestoda segments was placed on a heated magnetic stirrer. Artificial intestinal juice was prepared by mixing 1.5 g of pancreatin, 1.5 g of baking soda, 21 ml of ruminant bile, 21 ml of trypsin and 75 ml of distilled water. The resulting mixture was placed on a magnetic stirrer, heated to 44±1°C, the magnet was set to 50 rpm. and withstood 5...10 minutes. Helminth antigen development was performed on laboratory rabbits (♂, weighing 2,500 g). The dose of infection of animals with the was 5,000 eggs or oncospheres cestodes. A 1.5 ml suspension of the invasive material was orally administered to the animals. The quality of the invasion material of the *T. pisiformis* cestoda by the proposed method turned out to be higher compared to other prototypes. The viability and activation of the chain eggs were 95 and 65%. The sensitivity of laboratory animals to the causative agent of helminthiasis turned out to be 100%.
Keywords: activation, viability, oncosphera, enzymes, cestoda.

Введение

Современные программы борьбы с зоонозными цестодозами (гидатидозами внутренних органов) животных и человека в значительной мере снизили уровень инвазии в России и в большинстве стран СНГ, но были менее эффективны в Казахстане и в среднеазиатских республиках [1, 336 с.; 2, 672 с.]. Тем не менее, в большинстве этих стран тениидные инвазии (эхинококкозы, цистицеркозы, ценурозы) гиперэндемичны у овец, крупного рогатого скота, коз и других диких жвачных животных.

В настоящее время на рынках появляются средства профилактики данной группы гельминтозов за счет иммунизации чувствительного поголовья онкосферальными антигенами (вакцинами) [3, 19 с.; 4, 3 с.]. Защитные биопрепараты готовят на основе яиц (онкосфер) паразитарных ленточных червей. Поэтому для оценки полноценности биологического материала цестод требуются достоверные способы и методы определения качественного биологического материала. Ранее, жизнеспособность и инвазионность яиц тениид определяли по внешнему виду, окрашиваниям витальными красками, культивированием в оптимальных условиях и постановкой биологической пробы, т.е. скармливанием лабораторным животным [5, 278 с.; 6, 1311 – 1314 р.]. Современные подходы диагностики, биотехнологии требуют методик с участием ферментных систем [7, 507 с.; 8, 925 – 930 р.].

Внешний вид и морфологические структуры (при микроскопии) яиц тениидного типа не дает достоверной информации по наличию жизнеспособных, мертвых и/или погибающих зародышей. Биопроба на лабораторных животных показывает результат определения биологических свойств возбудителя тений (жизнеспособность и инвазионность) через несколько месяцев, но не показывает процент полноценности яиц гельминта во введенной (зараженной) культуре. Из доступной литературы известно, что растворы красок (метиленовой сини, генцианвиолета, нейтральрота) быстро и хорошо окрашивают мёртвые ткани цепней и не окрашивают жизнеспособные. Процент полноценного материала при этом способе сомнителен. Наиболее перспективным способом определения жизнеспособности онкосфер цепней считается метод воздействия искусственных пищеварительных соков хозяина на зародыш цепней [7, 507 с.].

Цель настоящей работы заключалась в определении биологических свойств яиц цестод с использованием модификационного метода переваривания в искусственном пищеварительном соке. Представленным способом можно получить полноценный онкосферальный антиген для диагностики распространенных тениид и вакцинальной профилактики поголовья сельскохозяйственных животных от паразитарных гидатидных болезней.

Материалы и методы

Определение биологических свойств яиц цестод проводили на примере заячьего цепня *Taenia pisiformis*. Цестоды выделены из тонкого кишечника 4-ёх обыкновенных лисиц (*Vulpes vulpes*) полученных при отстреле в процессе спортивной охоты на территории Рязанской области в 2018 г. При гельминтологическом исследовании выделено 17 взрослых гельминта и 54 зрелых членика с наличием полноценных яиц. Активацию яиц цестоды проводили по собственной методологии и известным способам Н.Е. Косминкова [4, 3 с.] и А.К. Журавца [7, 507 с.] взятых в качестве контроля (табл. 2). Профессор Н.Е. Косменков использовал в качестве активации 2 пищеварительных сока (желудочный и, затем, кишечный) с дополнительным введением в рецептуру кишечного сока липазы, фермента перевариваю-щий жиры. А.К. Журавец определял жизнеспособность онкосфер цестод за счёт повышения температуры окружающей среды пищеварительных соков от 47 до 178 °С, контролируя температуру внутри активирующего раствора. Представленный нами метод одностадийный, в опыте используется только один кишечный (дуаденальный) сок. Для имитации процесса пищеварения ферментирующий сок с члениками цестод помещали на магнитную мешалку с подогревом.

Приготовление искусственного пищеварительного сока

Искусственный кишечный сок (ИКС) готовили по прописи (табл. 1): к 1,5 г панкреатина, 1,5 г соды пищевой, 21 мл свежеполученной (размороженной, концентрированной) желчи жвачных животных, 21 мл трипсину ЭДТА добавляли до 100 мл дистиллированной воды [7, 507 с.]. Полученную смесь ставили на магнитную мешалку, включали подогрев до 40±1°С, устанавливали режим вращения магнита до 550 об. /мин. и выдерживали 25 минут. Далее, ИКС фильтровали через фильтровальную бумагу на протя-

жении 10 … 15 минут. ИКС после данной процедуры становится прозрачным с зеленоватым оттенком. В химический стакан объемом 500 мл с помощью пипетки помещали 5 … 6 мл отфильтрованного ИКС. На дно стакана анатомическим пинцетом клали магнит размером 2,5 см. Полиэтиленовой пипеткой вносили исследуемые членики с яйцами возбудителя цестодоза.

Таблица 1

Компоненты пищеварительного сока

№ п/п	Состав ферментной среды	Объём	Производство
1	Панкреатин с протеолитической активностью 25000 ЕД, порошок	1,5 г	АВВА РУС, АО, Россия
2	Сода пищевая 500 г	1,5 г	Башкирская содовая компания, Россия
3	Трипсин-ЭДТА, раствор 0,25 % с солями Хенкса	21 мл	Производитель Merck и «Компания Хеликон», Германия
4	Желчь крупного рогатого скота, концентрированная, стерильная	21 мл	Компания «Фермент», Ярославль, Россия
5	Дистиллированная вода ГОСТ 6709-72	55 мл	«Крафт», Россия

Подготовка магнитной мешалки к работе и проведение процесса переваривания

Химический стакан (объем 500 мл) с искусственным соком (объемом 150 - 200 мл), члениками с яйцами и магнитом устанавливали на поверхность прибора, выбирали параметры (44±1°С и 50 об. /мин.) и включали рабочий режим. В процессе работы магнитной мешалки членики цестоды группируются в одном месте химического стакана. Членики в процессе переваривания, через 5 … 10 минут, растворяются, а яйца цепня в виде осадка выпадают в осадок. После выдержанной экспозиции, пробу онкосфер извлекали полиэтиленовой пипеткой из ИКС, помещали на предметное (часовое) стекло и микроскопировали при увеличении х40, х100. Под микроскопом изучали морфологические и биологические свойства онкосфер цепня и проводили анализ.

Проведение анализа

Не вышедшие зародыши из оболочек яиц (хранившиеся членики цестод на протяжении 6 мес. и более) или вышедшие, но при этом имеющие гигантские размеры, считались погибшими. Вышедшие личинки с характерной морфологией овального зародыша и наличием 3-х пар зародышевых крючьев, расположенных параллельно или под углом 45°, являлись жизнеспособными [5, 278 с.; 6, 1311 – 1314 р.; 8, 925 – 930 р.]. Активизированные онкосферы цепня проявляли амебовидные движения. Учет результата анализа проводят по формуле [1]:

$$А = \frac{Ж}{О} x100\% \text{ [1]},$$

где: А – биологически активные яйца цестоды;

Ж – число жизнеспособных онкосфер;

О – общее количество инвазионного материала, взятого для анализа (яиц);

Из проведенного материала определяли среднюю величину показателя активности (жизнеспособности) цестод.

Постановка биологической пробы

Далее, проведены исследования по наработке гельминтного личиночного антигена на лабораторных кроликах породы Советская Шиншилла (♂, весом 2 500 г). В каждой группе было использовано по 3 … 5 животных. Доза заражения животных цепнем составила 5 000 яиц или онкосфер. Суспензию инвазионного материала, объемом 1,5 мл, вводили животным перорально с помощью инсулинового шприца с оливой на конце. Перед введением биологического материала кроликов фиксировали в универсальном фиксаторе для мелких животных. Лёгкую премедикацию у животных добивались незначительным введением Золетила 100 внутримышечно. В контроле №1 (табл. 3), выделение инвазионного материала проводили на предметном стекле препарированием членика с помощью скальпеля и энто-

мологической иглы, яйца в этом случае не активировали. Срок паразитирования животных личинками цестод составил 12 месяцев. После продолжительного опытного периода грызунов усыпляли и оценивали инвазионность биологического материала.

Этические аспекты

Данное экспериментальное исследование проводилось в соответствии с руководящими принципами охраны здоровья испытуемых животных, которые были одобрены комитетом по работе с лабораторными животными и охране окружающей среды (Европейская конвенция о защите позвоночных животных, используемых в экспериментальных и других научных целях. No.123 ETS. Страсбург, 18/03/1986) [11, 119 p.].

Результаты исследований и обсуждения

По результатам проведенных исследований выявлено, что жизнеспособность и активация яиц предложенными способам Н.Е. Косминкова, А.К. Журавца составила 10 и 0%, 90 и 50%, соответственно. Способ одноэтапного инкубирования яиц цепня в пищеварительном соке показал жизнеспособность и активацию на 95 и 65%.

Таблица 2

Физиологические показатели яиц Taenia pisiformis

Способ определения	Всего в пробе яиц	Жизнеспособных, %	Активированных, %
Предложенный способ	60 000	95	65
по Косминкову		10	0
по Журавцу		90	50

Через один год после постановки опыта лабораторных грызунов подвергли эвтаназии. Чувствительность животных при активировании предложенным нами способом (опыт №1) составила 100%. Четверо животных (80%) из пяти имели фертильные цисты от 15 до 54 штук. Внутри каждой гидатиды (пузыря) регистрировали жизнеспособную и подвижную личинку цепня. Одно животное оказалось со стерильными цистами (8 штук), без личинок. При активации онкосфер по Н.Е. Косминкову (опыт №2) чувствительность животных составила 20%. Из 5 животных инвазировалось только одно. Цисты цепня (в количестве 13 экз.) оказались фертильными. При исследовании способа А.К. Журавца (опыт №3) чувствительность животных составила 60% (заразилось 3 из 5 кроликов). Фертильные цисты регистрировались в количестве 18, 32 и 35 штук. В контроле №1 заразилось одно животное (20%). 28 цист оказались с наличием жизнеспособных зародышей. В контроле №2 паразитарных цист цепня у кроликов не обнаружено.

Таблица 3

Результаты биологической пробы инвазионного материала от цепня *Taenia pisiformis* на кроликах породы Советская Шиншилла

Группа животных	Кол-во, голов	Доза инвазирования животных, экз.	Чувствительность, %	Состояние гидатид	
				стерильные	фертильные
1. Опыт №1 (собственный метод)	5	5 000 онксфер	100	+	++++
2. Опыт №2 (по Косминкову)	5		20	-	+
3. Опыт №3 (по Журавцу)	5		60	-	+++
4. Контроль №1	5	5 000 яиц	20	-	+
5. Контроль №2	3	-	0	-	-

Зародыш (онкосфера), находящийся в яйце цестоды, на своей поверхности локализует участки рецепторов с железами проникновения двух типов [2, 672 с.; 6-8, 1311 – 1314 р., 507 с., 925 – 930 с.; 9, 231 – 240 с.]. Для выживания паразита (ленточного червя) и формирования личиночной его стадии в хозяине, при попадании пищеварительных соков на рецепторы онкосфер цестод, железы проникновения активно и продолжительно синтезируют собственные ферменты для лизиса яйцевых оболочек, слоёв кишечной стенки и эндотелия кровеносных сосудов [2, 672 с.; 7, 1311 – 1314 р.; 9, 231 – 240 с.]. Успешная реализация инвазионного процесса определяется местом в кишечнике (в двенадцатиперстной кишке) хозяина наличие активных биологических соединений (ферментов), химических реакций и температурного фактора. Основными органами хозяина, влияющие на литические процессы между паразитом и тканями макроорганизма, являются печень и поджелудочная железа. Эти же органы, обеспечивают температуру выше физиологической нормы на 1 … 2 °С [10, 432 с.]. Поэтому, для усовершенствования методики определения жизнеспособности и активации яиц гельминтов, в частности яиц и онкосфер цестод, следует манипулировать химическими и физическими факторами одновременно. При отсутствии любого важного компонента или фактора можно получить негативный результат.

Выводы (Заключение)

Таким образом, качество инвазионного материала цестоды *T. pisiformis* для наработки антигена в предложенном способе оказалось несколько выше по сравнению с прототипами. Показатели биологических свойств, таких как жизнеспособность и активизация онкосфер пизиформного (кроличьего) цепня, составили 95 и 65%. Чувствительность лабораторных животных к возбудителю цестодоза, при постановке биологической пробы, оказалась 100%, зрелые (фертильные) паразитарные гидатиды регистрировали у 80% грызунов.

Список источников

1. Успенский А.В., Горохов В.В. Паразитарные зоонозы. – Москва.: Россельхозакадемия, ВИГИС. – 2012. г. – 336 с.

2. Бессонов А.С. Цистный эхинококкоз и гидатидоз. – Москва. – 2007. – 672 с.

3. Бережко В.К., Косминков Н.Е., Тхакахова А.А., Хайдаров К.А. Технология получения онкосфеального экскреторно-секреторного антигена *Taenia multiceps* на основе клеточной инженерии. – Москва. – 2015 г. – 19 с.

4. Косминков Н.Е., Назаров В.Г., Комаров Е.И., Серяков Н.И., Морозова Е.Ф. Вакцина для профилактики лярвальных тениидозов сельскохозяйственных животных (ценуроза овец). Авторское свидетельство № 123721 СССР. – 1986. - Вюлл. №22.

5. Астафьев Б.А., Яроцкий Л.С., Лебедева М.Н. Экспериментальные модели паразитозов в биологии и медицине. Издательство «Наука». Москва. – 1989. – 278 с.

6. Wang I.C., Ma Y.X., Kuo C.H., Fan P.C. A comparative study on egg hatching methods and oncosphere viability determination for *Taenia solium* eggs // International Journal for Parasitology. - 1997. – Nov.; 27(11): 1311-4. doi: 10.1016/s0020-7519(97)00087-8.

7. Журавец А.К. Цистный эхинококкоз – гидатидная болезнь животных и человека: Монография. СевероКавказский зональный НИВИ. – Новочеркасск. ЮРГТУ – 2004. – 507 с.

8. Moazeni M., Rakhshandehroo E. In *vitro* viability test for the eggs of *Echinococcus granulosus*: a rapid method // Parasitology Research. – 2011. - № 110 (2). – pp. 925 – 930.

9. Давыдов В.Г., Корнева Ж.В. Морфогенез желез проникновения у TRIAENOPHORUS NODULOSUS (CESTODA: PSEUDOPHYLLIDEA) // Паразитология. – 1997. - №3 (3). – С. 231 – 240.

10. Голиков А.Н., Базанова Н.У., Кожебеков З.Б. и др. Физиология сельскохозяйственных животных Москва: Агропромиздат, 1991. — 432 с.сельскохозяйственных животных/А. Н. Голиков, Н. У. Базанова, З. К- Кожебеков и др.; Под ред. А. Н. Голикова.— 3-е изд., переработанное и дополненное.—М.: Агропромиздат, 1991.—432 с , [4] л. ил.: ил.— (Учебники и учеб. пособия для высш. учеб. заведений

11. European Convention for the Protection of Vertebrate Animals used for Experimental and Other Scientific Purposes. ETS No.123 (Strasbourg, 18/03/1986).

ПСИХОЛОГИЧЕСКИЕ НАУКИ

УДК 159.99

ИССЛЕДОВАНИЕ ВЗАИМОСВЯЗИ УРОВНЯ ДЕПРЕССИИ И ЧУВСТВА ЮМОРА У СТАРШИХ ШКОЛЬНИКОВ

ШИНДИНА АНАСТАСИЯ РОМАНОВНА
студент
ФГАОУ ВО «Крымский федеральный университет им. В.И. Вернадского»

Аннотация: В статье обобщены результаты анализа теоретических подходов к изучению феномена чувства юмора и данные эмпирического исследования его взаимосвязи с уровнем депрессии у школьников. Изучение взаимосвязи между данными параметрами осуществлялось с помощью методики «Чувство юмора» Г. Айзенка и Г. Вильсона и «Шкалы депрессии» А. Бека с расчетом коэффициента ранговой корреляции Спирмена. Сделаны выводы о необходимости исследования взаимосвязи чувства юмора с другими свойствами личности старших школьников в перспективе.
Ключевые слова: юмор, чувство юмора, остроумие, депрессия, уровень депрессии, связь уровня депрессии и чувства юмора.

RESEARCH OF THE RELATIONSHIP BETWEEN THE LEVEL OF DEPRESSION AND A SENSE OF HUMOR IN HIGH SCHOOL STUDENTS

Shindina Anastasia Romanovna

Abstract: The article summarizes the results of the analysis of theoretical approaches to the study of the phenomenon of a sense of humor and the data of an empirical study of its relationship with the level of depression in schoolchildren. The study of the relationship between these parameters was carried out using the «Sense of Humor» technique by G. Eysenck and G. Wilson and the «Depression Scale» by A. Beck with the calculation of Spearman's rank correlation coefficient. Conclusions are drawn about the need to study the relationship of a sense of humor with other personality traits of senior schoolchildren in the future.
Key words: humor, sense of humor, wit, depression, level of depression, the relationship between the level of depression and a sense of humor.

Чувство юмора, как психологический феномен, относится к мало изученным, в то время как его исследования могут иметь практическую значимость, особенно в актуальных реалиях современной жизни, когда юмор может стать средством повышения позитивного повседневного настроя людей и даже избавления от депрессивных психоэмоциональных состояний. Наиболее важны такие навыки совладания со стрессом и трудностями жизни для представителей молодежи. В силу этого становятся актуальными исследования взаимосвязи между показателями уровня депрессии и чувства юмора у старших школьников. Результаты таких исследований помогут выявить насколько выражена данная взаимосвязь и служить основой для разработки соответствующих профилактических и коррекционно-развивающих программ.

В научно-психологической литературе чувство юмора определяется преимущественно как психоэмоциональная реакция человека, способная трансформировать отрицательные эмоции в их противоположность, в эмоции позитивные, а также в источник этих позитивных эмоций [1].

Среди специалистов-ученых в сфере клинической психологии в процессе специальных наблюдений изучались и описывались вербальные и поведенческие реакции людей на шутки и спонтанные проявления ими чувства юмора (Б.Д. Карвасарский, В.М. Блейхер, И.С. Домбровская, Р.В. Ершова, И.В. Крук, Ю.С. Савенко и др.). Однако данными способами исследования феномена чувства юмора практически и ограничились, а большинство ученых в последующем лишь предпринимали попытки научно-теоретического анализа данного феномена, выявления его генезиса [2] и создания новых разновидностей научных дефиниций данного феномена [3].

Наиболее известными научными трудами, посвященными исследованию чувства юмора, считаются работы А.Н. Лука, изучавшего юмор во взаимосвязи с остроумием и творчеством [4]. Из числа психоаналитических концепций психологии юмора наиболее авторитетной считается концепция Зигмунда Фрейда (Цит. по [5]). Одна из известнейших научных работ З. Фрейда «Остроумие и его отношение к бессознательному» посвящена описанию и оценке феноменологии, а также анализу истоков происхождения, смешного, остроумия и собственно юмора.

Большинство исследователей чувства юмора сходятся во мнении, что специфика индивидуальных проявлений данного феномена зависит от личностных особенностей конкретного человека, уровня развития его познавательной и эмоциональной сфер [6], сложившихся социальных установок и поведенческих стереотипов [7].

В связи с этим нами было предпринято эмпирическое исследование, целью которого являлось изучение взаимосвязи между показателями чувства юмора и уровня депрессии у старшеклассников.

Исследование проводилось на базе одной из крымских школ в течение 2021-2022 учебного года. В исследовании приняло участие 25 учеников 10-11 классов. Из них 10 (45%) девушек и 15 (55%) юношей возрастом от 16 до 18 лет.

В рамках исследования была выдвинута следующая гипотеза: предполагается, что существует взаимосвязь между показателями чувства юмора и уровня депрессии у школьников старших классов.

Для реализации цели исследования и проверки гипотезы были использованы следующие психодиагностические методики: опросник «Чувство юмора» Г. Айзенка, Г. Вильсона и методика «Шкала депрессии» А. Бека (Depression Inventory by Beck: BDI) [8].

Согласно данных, полученных с помощью психодиагностической методики «Чувство юмора» Г. Айзенка и Г. Вильсона, у старшеклассников были зафиксированы следующие тенденции в значениях показателей уровня сформированности их реакции на шутки и степени распознавания различных форм юмора (Рисунок 1).

У большинства испытуемых-старшеклассников (76%) явно выраженная склонность признавать шутки в качестве смешных не зафиксирована, что совершенно не является показателем отсутствия у данной категории респондентов. Возможно у этой группы школьников старших классов во вкусах присутствует непритязательность, что отражается на их чувстве юмора.

Также выявлены испытуемые (20%), у которых значения показателей чувства юмора находятся на среднем уровне. Как правило, такие школьники в меньшей степени склонны расценивать определенные шутки в качестве смешных, вероятно, предъявляя более высокие требования к качеству шуток.

Испытуемых, у которых значения показателей оказались в «высокой зоне» (4%), можно по праву отнести к категории ценителей юмора и шуток с присущими им специфическими индивидуально-личностными качествами и дифференцированными особенностями.

Так, к примеру, эсктравертированным личностям в большей степени могут импонировать шутки с содержанием сексуального характера, а также такие формы юмора, в которых заложены тенденции к проявлениям прямой агрессии. Также таким испытуемым в меньшей степени могут нравиться сатира и бессодержательный юмор, то есть с «чепухой». У интровертов, напротив, могут быть совершенно другие предпочтения в отношении юмористического контента. Например, достаточно часто юмор с содержанием агрессивного и неприкрыто сексуального контента они не склонны расценивать как привлекательный. В то же время среди их предпочтений, как правило, преобладают шутки познавательного содержания и характера, а также сатира и «чепуха» или низкокачественный юмор.

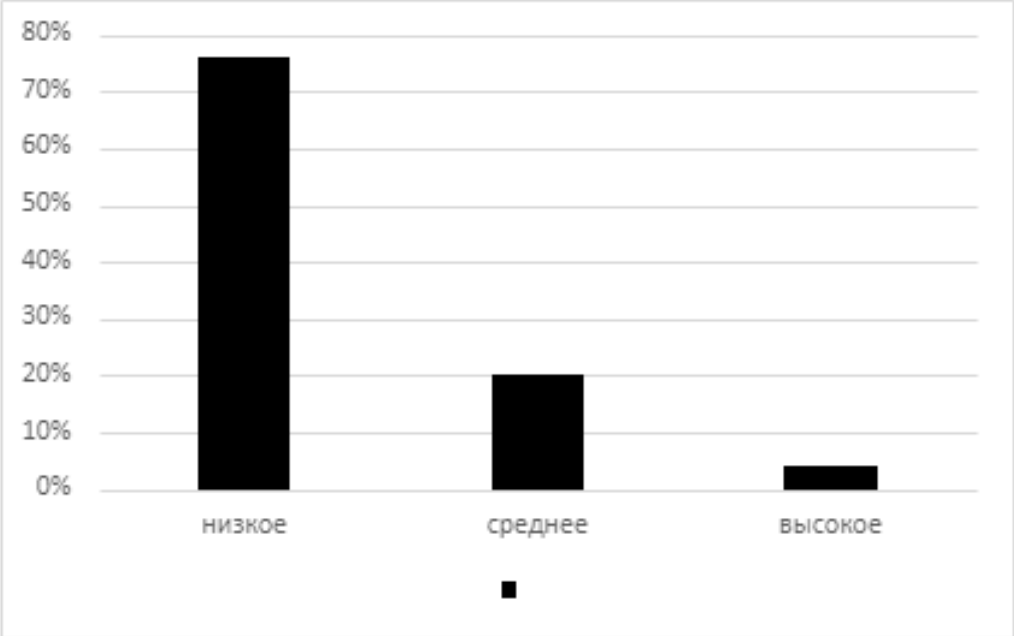

Рис. 1. Средние значения показателей, полученных с помощью методики «Чувство юмора» Г. Айзенка и Г. Вильсона

Респонденты, характеризующиеся как жесткие, целеустремленные, упорные нередко обнаруживают высокие значения показателей в отношении юмора с агрессивным контентом. Напротив, чаще всего такого плана юмор не является привлекательным и зачастую вообще не нравится респондентам с признаками мягких черт характера, уступчивым, не конфликтным.

По результатам, полученным с помощью методики «Шкала депрессии» А. Бека, можно выявить следующие общие тенденции в показателях типов депрессии у подростков (Рисунок 2).

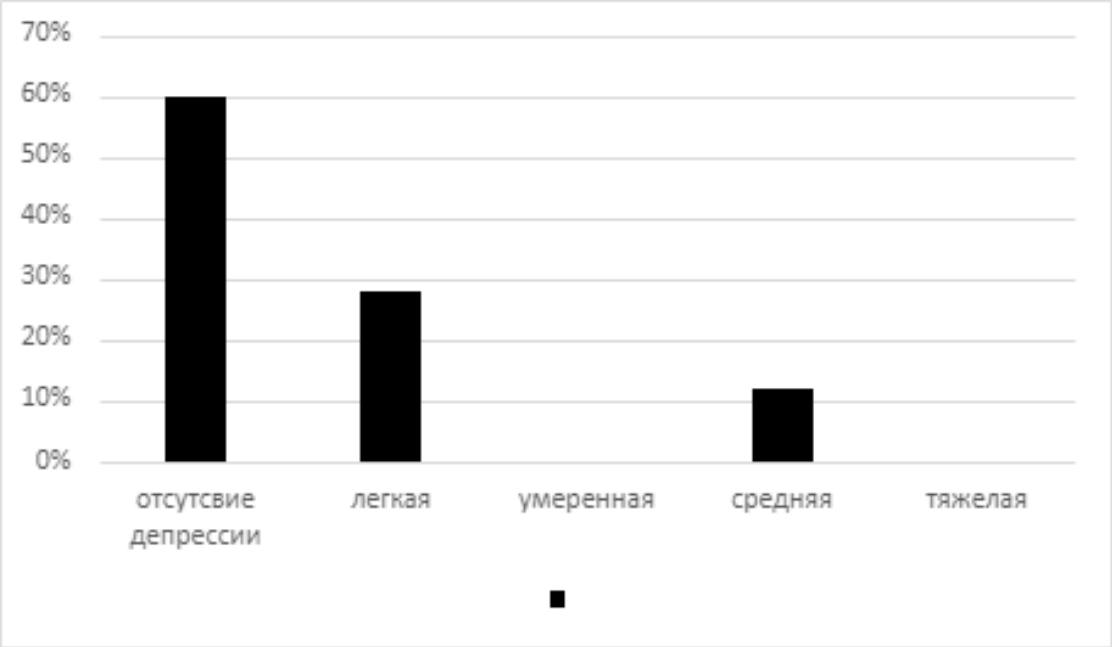

Рис. 2. Средние значения показателей, полученных с помощью методики «Шкала депрессии» А. Бека

Согласно данным, представленных на рисунке 1, можно выделить, что у большинства испытуемых (60%) признаков депрессии нет. Это означает, что у этой группы респондентов

наблюдаются наиболее гармоничные отношения с собой и окружающим миром; для них не является проблемой понимание и осознание своего личного психоэмоционального состояния.

Выявлены также испытуемые (28%), которые попадают в так называемую «легкую» зону: они не относятся к людям с наличием депрессии, однако у этих старшеклассников могут наблюдаться определенные трудности со сменой типов настроений, потеря или отсутствие интереса к учебных и внеучебным занятиям, содержание которых ранее их увлекало, а в настоящее время возможно чувство удовлетворения от их посещения у школьников отсутствует. У такой категории старшеклассников может отмечаться резкая динамика в отношении аппетита, причем не связанная с диетами: либо увеличение веса, либо его существенное снижение. Также данная группа школьников может испытывать дискомфорт из-за бессонницы либо, наоборот, из-за чрезмерной продолжительности сна. В совокупности все названные факторы обусловливают повышение внутренней напряженности, что может проявляться в ощущении данными старшеклассниками фонового психоэмоционального дискомфорта.

Испытуемым, попавшим в «среднюю» зону (12%), уже можно порекомендовать обращение к специалисту за консультацией и с целью внимательного диагностического обследования, включая тщательный медицинский осмотр, беседы и т.д. Родителям этой части старшеклассников целесообразно объяснить, что в случае подтверждения диагноза «умеренная депрессия» может быть применено лечение с использованием как психотерапевтических, так и медикаментозных средств под непосредственным наблюдением и контролем динамики состояния школьника как со стороны специалистов, так и со стороны близких ему людей.

С целью проверки выдвинутого нами предположения о наличии связи между показателями уровня депрессии и чувством юмора у старшеклассников было применено вычисление коэффициента ранговой корреляции Спирмена, рассчитывающегося по формуле:

$$r_s = 1 - \frac{6\sum_{i=1}^{n} d_i^2}{n(n^2-1)},$$

где $\sum d^2$ – сумма квадратов разностей между рангами; n – количество признаков, участвовавших в ранжировании.

Результаты расчета коэффициента ранговой корреляции Спирмена для показателей, полученных по двум методикам в нашей выборке: $r_s = 0.359$ (см. Таблицу 1).

Таблица 1

Результаты расчета коэффициента ранговой корреляции Спирмена

N	p	
	0.05	0.01
25	**0.39**	**0.51**

По результатам расчета коэффициента ранговой корреляции Спирмена можно заключить, что значимая статистическая взаимосвязь между показателями чувства юмора и уровня депрессии у испытуемых-старшеклассников отсутствует.

Это может быть связано с особенностями выборки: возможно, если бы у испытуемых склонность к чувству юмора была выражена сильнее, то результаты были бы иными. В то же время относительная стабильность эмоциональной сферы испытуемых выборки может не порождать защитные реакции в форме юмора.

Таким образом, исследования чувства юмора являются актуальными и практически значимыми. В перспективе будут целесообразными исследования, направленные на выявление взаимосвязи между показателями чувства юмора и уровня развития тревожности, агрессивности, стрессоустойчивости, жизнестойкости и других свойств личности школьников старших классов.

Результаты таких исследований прольют свет на генезис и психологические корреляты чувства юмора и лягут в основу коррекционных мероприятий.

Список источников

1. Блейхер В.М., Крук И. В. Толковый словарь психиатрических терминов. – Воронеж: ВГУ, 1995. – 325 с.

2. Жаркой С.Ю. Полипарадигмальное исследование чувства юмора как комплексной личностной характеристики // Вестник РГГУ. Серия «Психология. Педагогика. Образование». – 2018. – № 2 (12). – С.81-95.

3. Домбровская И.С. Теоретико-методологическое исследование психологической феноменологии юмора. – Гродно: Изд. дом «Беларусь», 2000. – 656 с.

4. Лук А.Н. Юмор, остроумие, творчество. – Новосибирск: Искусство, 2004. – С.76-82.

5. Ершова Р.В., Шарапова Р.З. Исследование отдельных аспектов чувства юмора в психологии // Вестник МГППУ. – 2012. – № 3. – С. 25-29.

6. Аксёнова О.Е. Чувство юмора как один из факторов самоактуализации личности // Практический психолог. – 2018. – № 6. – С. 278-283.

7. Мартин Р. Психология юмора. – Москва: МИЦ ЦП, 2009. – 357 с.

8. Практическая психодиагностика. Методики и тесты / Ред.-составитель Д.Я. Райгородский. – Самара: Бахрах-М, 2001. – 672 с.

© А.Р. Шиндина, 2022

УДК 159.9

ТЕХНОЛОГИИ РАЗВИТИЯ ПСИХИЧЕСКИХ ПРОЦЕССОВ ДЕТЕЙ В ВОЗРАСТЕ ОТ 3 ДО 7 ЛЕТ

КОРЕНЮГИНА ЕКАТЕРИНА ВЛАДИМИРОВНА
педагог-психолог
МБДОУ Казанский Д/С №1 «Колобок»

Аннотация: Проблеме развития психических процессов детей дошкольного возраста уделяется большое внимание. Актуальность данной проблемы определяется поиском новых педагогических технологий для использования в образовательном процессе в ДОУ. В данной статье раскрыты современные педагогические технологии по развитию психических процессов дошкольников.
Ключевые слова: психические процессы, развитие, обучение, технологии, игровые технологии, проблемное обучение, развивающее обучение, информационные технологии.

TECHNOLOGIES FOR THE DEVELOPMENT OF MENTAL PROCESSES OF PRESCHOOL CHILDREN.

Korenyugina Ekaterina Vladimirovna

Abstract: Much attention is paid to the problem of the development of mental processes of preschool children. The relevance of this problem is determined by the search for new pedagogical technologies for use in the educational process in the preschool educational institution. This article reveals modern pedagogical technologies for the development of mental processes of preschoolers.
Keywords: mental processes, development, learning, technologies, game technologies, problem-based learning, developmental learning, information technology.

Возрастной период от 3 до 7 лет – это главный этап в развитии психических процессов ребенка, он создает основу для появления новых психических образований, которые в дальнейшем будут развиваться в процессе учебной деятельности. Дети с высоким уровнем развития психических процессов быстро адаптируются в новой среде, не испытывают затруднения в учебе, быстро овладевают навыками письма и чтения.

На сегодняшний день российское образование предъявляет высокие требования к развитию детей дошкольного возраста. Уровень развития ребенка является оценкой качества работы педагога и дошкольной образовательной организации в целом. В соответствии с ФГОС в ДОУ должны быть созданы условия для развития способностей каждого ребенка, а образовательный процесс должен содержать:

- соответствующие возрасту формы и методы работы с детьми;
- игровую деятельность, так как игра является основным видом деятельность в дошкольном возрасте.

Современной педагог ДОУ должен знать различные интегративные подходы по развитию дошкольников и разбираться в многообразии современных педагогических технологий. [1,с.132].

Академик Международной академии наук педагогического образования Герман Константинович Селевко, автор «Энциклопедии образовательных технологий» утверждал, что педагогические техноло-

гии должны соответствовать критериям технологичности [1, с. 243], таким как концептуальность, системность, управляемость, эффективность, воспроизводимость.

Проведенный Г. Н. Селевко анализ педагогических технологий, позволил выделить в системе ДОУ следующие педагогические технологии:

- игровые технологии,
- технологии проблемного обучения,
- технологии развивающего обучения,
- компьютерные технологии,
- альтернативные технологии.

Игровые педагогические технологии - образовательный процесс строится в форме разнообразных педагогических игр.

Игровая форма занятий создается игровой мотивацией, которая выступает как средство побуждения, стимулирования детей к учебной деятельности [2, с. 243].

Содержание детских игр на протяжении всего дошкольного возраста развивается последовательно:

1. развивается предметная деятельность воспитанников (0-3 года),
2. развиваются социально-коммуникативные взаимоотношения между детьми (3-6лет),
3. соблюдение норм и правил общественного поведения(6+ лет).

Основная цель игровых педагогических технологий заключается в решении определенного круга задач:

- дидактических (развитие осведомленности об окружающем мире, развитие познавательных способностей воспитанников);
- развивающих (развитие высших психических функций: восприятия, внимания, памяти, мышления, воображения, речи).
- воспитывающих (развитие эмоционально-волевой сферы, нравственных качеств личности)
- социализирующих (развитие социально-коммуникативных навыков соблюдение социальных норм поведения в обществе). [2,129].

В результате использования педагогами на занятиях технологий игровой деятельности у детей формируется потребность в самовыражении, самоутверждении, самореализации.

Технология проблемного обучения. Основоположником технологии проблемного обучения является американский философ, психолог и педагог Д. Дьюи. [3, с. 33].

Суть проблемного обучения заключается в том, что педагог на занятии создает проблемную ситуацию, приводящую к активной самостоятельной деятельности детей к ее разрешению. В результате такой деятельности у детей развиваются мыслительные способности.

В данной теории (проблемного обучения) выделяют 2 вида проблемных ситуаций:

- Психологическая (относится к деятельности воспитанников). В данной ситуации детям предоставляется возможность самостоятельно найти пути решения данной проблемы средства, используя свои знания и умения на практике.
- Педагогическая (организация учебного процесса). Педагог с помощью вопросов (действий) подчеркивет отличительные качества объекта познания, тем самым вызывая интерес у детей к самостоятельному решению данной задачи,

Педагог может применять технологию проблемного обучения на всех этапах образовательного процесса: при знакомстве с новой темой или же при закреплении изученного материала.

Технологии развивающего обучения берут свое начало в работах И. Г. Песталоцци, К. Д. Ушинского и др. [2, с. 235]. Далее получила свое научное обоснование в работах Л. С. Выготского, по его мнению, знания являются средой развития воспитанников.

Дальнейшее развитие теория продолжает в психологической деятельности А. Н. Леонтьева, П. Я. Гальперина. В теориях, которых на первый план было выдвинуто становление ребенка как субъекта разнообразных видов человеческой деятельности[4, с.87].

В экспериментальных работах Л. В. Занкова, Д. Б. Эльконина, В. В. Давыдов

обучение и развитие предстают систему одного взаимосвязанного процесса, который является фундаментом развития психических процессов ребенка и формирования у него целостной совокупности всех качеств личности.

В. В. Давыдов, под развивающим обучением, понимал новый, активно-деятельностный способ обучения, идущий на смену объяснительно-иллюстративному типу[3, с. 33], по данной теории ребенок выступает самостоятельным субъектом, взаимодействующий с окружающим миром.

Л. С. Выготский в своих трудах писал: «Педагогика должна ориентироваться не на вчерашний, а на завтрашний день детского развития» [5, с. 97]. Развивающее обучение происходит в зоне ближайшего развития ребенка, которое заключается в переходе от того, что ребенок умеет делать самостоятельно, к тому, что он может, умеет делать в сотрудничестве.

Технологии развивающего обучения создают зону ближайшего развития, что приводит к развитию процессов психических новообразований.

В современном образовании широко используются компьютерные технологии, в результате чего появился термин — «информационная технология обучения». Под информационными технологиями в педагогике понимаются все технологии, использующие специальные технические информационные средства.

С помощью компьютерных технологий применяемых педагогом в образовательном процессе происходит подготовка личности «информационного общества», у воспитанников формируются исследовательские умения, способность принимать нужные решения в проблемной ситуации.

В современном мире педагогу в своей работе очень важно быть внимательным и объективно оценивать ситуацию, подбирая необходимые технологии по решению проблемных вопросов. Ведь от этого выбора зависит, сможет ли ребенок:

- интериоризировать социальные нормы;
- реализовать себя и соответственно определить свой индивидуальный способ поведения в социальной структуре.

Список источников

1. Атутов П. Р. Технология и современное образование / П. Р. Атутов // Педагогика. - 2014. - № 2.- С. 236.

2. Беспалько В. П. Педагогика и прогрессивные технологии обучения / В. П. Беспалько. - М., 2014.- С. 287.

3. Буланова - Топоркова М. В., Духавнева А. В. и др. Педагогические технологии. - Ростов н/ Д: издательский центр «Март», 2012.- С. 47.

4. Гузеев В. В. Образовательная технология: от приема до философии, - М. : Сентябрь. - 2016.- С. 156.

5. Давыдов В. В. «Проблемы развивающего обучения» Москва, «Просвещение», 2011 г.

НАУЧНОЕ ИЗДАНИЕ

ЛУЧШАЯ НАУЧНАЯ СТАТЬЯ 2022

Сборник статей
Международного научно-исследовательского конкурса
г. Пенза, 10 июня 2022 г.
Под общей редакцией
кандидата экономических наук Г.Ю. Гуляева
Подписано в печать 11.06.2022.
Формат 60×84 1/16. Усл. печ. л. 9,7

МЦНС «Наука и Просвещение»
440062, г. Пенза, Проспект Строителей д. 88, оф. 10
www.naukaip.ru

Уважаемые коллеги!

Приглашаем Вас принять участие в Международных научно-практических конференциях!

Дата	Название конференции	Услуга	Шифр
5 июля	Международная научно-практическая конференция **СОВРЕМЕННАЯ НАУКА, ОБЩЕСТВО И ОБРАЗОВАНИЕ: АКТУАЛЬНЫЕ ВОПРОСЫ, ДОСТИЖЕНИЯ И ИННОВАЦИИ**	90 руб. за 1 стр.	МК-1452
5 июля	Международная научно-практическая конференция **ЭКОНОМИКА, ФИНАНСЫ И УПРАВЛЕНИЕ: АКТУАЛЬНЫЕ ВОПРОСЫ ТЕОРИИ И ПРАКТИКИ**	90 руб. за 1 стр.	МК-1453
5 июля	Всероссийская научно-практическая конференция **СОВРЕМЕННОЕ ОБРАЗОВАНИЕ – БУДУЩЕЕ РОССИИ**	90 руб. за 1 стр.	МК-1454
5 июля	Всероссийская научно-практическая конференция **АКТУАЛЬНЫЕ ВОПРОСЫ РОССИЙСКОГО ПРАВА**	90 руб. за 1 стр.	МК-1455
5 июля	XXXVI Международная научно-практическая конференция **EUROPEAN RESEARCH**	90 руб. за 1 стр.	МК-1456
27 июля	XXI Международная научно-практическая конференция **АКТУАЛЬНЫЕ ВОПРОСЫ СОВРЕМЕННОЙ НАУКИ И ОБРАЗОВАНИЯ**	90 руб. за 1 стр.	МК-1457
27 июля	LVIII Международная научно-практическая конференция **ФУНДАМЕНТАЛЬНЫЕ И ПРИКЛАДНЫЕ НАУЧНЫЕ ИССЛЕДОВАНИЯ: АКТУАЛЬНЫЕ ВОПРОСЫ, ДОСТИЖЕНИЯ И ИННОВАЦИИ**	90 руб. за 1 стр.	МК-1458
27 июля	XIX Международная научно-практическая конференция **НАУЧНЫЕ ИССЛЕДОВАНИЯ МОЛОДЫХ УЧЁНЫХ**	90 руб. за 1 стр.	МК-1459
30 июля	IV Международная научно-практическая конференция **СОВРЕМЕННЫЕ ПРОБЛЕМЫ НАУКИ, ОБЩЕСТВА ОБРАЗОВАНИЯ**	90 руб. за 1 стр.	МК-1460
30 июля	II Международная научно-практическая конференция **НАУЧНЫЕ ИССЛЕДОВАНИЯ 2022**	90 руб. за 1 стр.	МК-1461
30 июля	XIII Международная научно-практическая конференция **ЭКОНОМИКА В ТЕОРИИ И НА ПРАКТИКЕ: АКТУАЛЬНЫЕ ВОПРОСЫ И СОВРЕМЕННЫЕ АСПЕКТЫ**	90 руб. за 1 стр.	МК-1462
30 июля	XIII Международная научно-практическая конференция **ПЕДАГОГИКА В ТЕОРИИ И НА ПРАКТИКЕ: АКТУАЛЬНЫЕ ВОПРОСЫ И СОВРЕМЕННЫЕ АСПЕКТЫ**	90 руб. за 1 стр.	МК-1463
30 июля	XIII Международная научно-практическая конференция **ЮРИСПРУДЕНЦИЯ В ТЕОРИИ И НА ПРАКТИКЕ: АКТУАЛЬНЫЕ ВОПРОСЫ И СОВРЕМЕННЫЕ АСПЕКТЫ**	90 руб. за 1 стр.	МК-1464

www.naukaip.ru