МЕЖДУНАРОДНЫЙ ЦЕНТР НАУЧНОГО СОТРУДНИЧЕСТВА
«НАУКА И ПРОСВЕЩЕНИЕ»

НАУКА и ПРОСВЕЩЕНИЕ
МЕЖДУНАРОДНЫЙ ЦЕНТР НАУЧНОГО СОТРУДНИЧЕСТВА

ADVANCED SCIENCE 2021

СБОРНИК СТАТЕЙ II МЕЖДУНАРОДНОГО НАУЧНО-ИССЛЕДОВАТЕЛЬСКОГО КОНКУРСА,
СОСТОЯВШЕГОСЯ 30 ДЕКАБРЯ 2021 Г. В Г. ПЕНЗА

ПЕНЗА
МЦНС «НАУКА И ПРОСВЕЩЕНИЕ»
2021

УДК 001.1
ББК 60
А28

Ответственный редактор:
Гуляев Герман Юрьевич, кандидат экономических наук

А28
ADVANCED SCIENCE 2021: сборник статей II Международного научно-исследовательского конкурса. – Пенза: МЦНС «Наука и Просвещение». – 2021. – 82 с.

ISBN 978-5-00173-142-9

Настоящий сборник составлен по материалам II Международного научно-исследовательского конкурса «**ADVANCED SCIENCE 2021**», состоявшегося 30 декабря 2021 г. в г. Пенза. В сборнике научных трудов рассматриваются современные проблемы науки и практики применения результатов научных исследований.

Сборник предназначен для научных работников, преподавателей, аспирантов, магистрантов, студентов с целью использования в научной работе и учебной деятельности.

Ответственность за аутентичность и точность цитат, имен, названий и иных сведений, а также за соблюдение законодательства об интеллектуальной собственности несут авторы публикуемых материалов.

Полные тексты статей в открытом доступе размещены в Научной электронной библиотеке **Elibrary.ru** в соответствии с Договором №1096-04/2016К от 26.04.2016 г.

УДК 001.1
ББК 60

© МЦНС «Наука и Просвещение» (ИП Гуляев Г.Ю.), 2021
© Коллектив авторов, 2021

ISBN 978-5-00173-142-9

Ответственный редактор:
Гуляев Герман Юрьевич – кандидат экономических наук

Состав редакционной коллегии и организационного комитета:

Агаркова Любовь Васильевна –
доктор экономических наук, профессор
Ананченко Игорь Викторович –
кандидат технических наук, доцент
Антипов Александр Геннадьевич –
доктор филологических наук, профессор
Бабанова Юлия Владимировна –
доктор экономических наук, доцент
Багамаев Багам Манапович –
доктор ветеринарных наук, профессор
Баженова Ольга Прокопьевна –
доктор биологических наук, профессор
Боярский Леонид Александрович –
доктор физико-математических наук
Бузни Артемий Николаевич –
доктор экономических наук, профессор
Буров Александр Эдуардович –
доктор педагогических наук, доцент
Васильев Сергей Иванович –
кандидат технических наук, профессор
Власова Анна Владимировна –
доктор исторических наук, доцент
Гетманская Елена Валентиновна –
доктор педагогических наук, профессор
Грицай Людмила Александровна –
кандидат педагогических наук, доцент
Давлетшин Рашит Ахметович –
доктор медицинских наук, профессор
Иванова Ирина Викторовна –
кандидат психологических наук
Иглин Алексей Владимирович –
кандидат юридических наук, доцент
Ильин Сергей Юрьевич –
кандидат экономических наук, доцент
Искандарова Гульнара Рифовна –
доктор филологических наук, доцент
Казданян Сусанна Шалвовна –
кандидат психологических наук, доцент
Качалова Людмила Павловна –
доктор педагогических наук, профессор
Кожалиева Чинара Бакаевна –
кандидат психологических наук
Колесников Геннадий Николаевич –
доктор технических наук, профессор
Корнев Вячеслав Вячеславович –
доктор философских наук, профессор
Кремнева Татьяна Леонидовна –
доктор педагогических наук, профессор
Крылова Мария Николаевна –
кандидат филологических наук, профессор
Кунц Елена Владимировна –
доктор юридических наук, профессор
Курленя Михаил Владимирович –
доктор технических наук, профессор
Малкоч Виталий Анатольевич –
доктор искусствоведческих наук
Малова Ирина Викторовна –
кандидат экономических наук, доцент
Месеняшина Людмила Александровна –
доктор педагогических наук, профессор
Некрасов Станислав Николаевич –
доктор философских наук, профессор
Непомнящий Олег Владимирович –
кандидат технических наук, доцент
Оробец Владимир Александрович –
доктор ветеринарных наук, профессор
Попова Ирина Витальевна –
доктор экономических наук, доцент
Пырков Вячеслав Евгеньевич –
кандидат педагогических наук, доцент
Рукавишников Виктор Степанович –
доктор медицинских наук, профессор
Семенова Лидия Эдуардовна –
доктор психологических наук, доцент
Удут Владимир Васильевич –
доктор медицинских наук, профессор
Фионова Людмила Римовна –
доктор технических наук, профессор
Чистов Владимир Владимирович –
кандидат психологических наук, доцент
Швец Ирина Михайловна –
доктор педагогических наук, профессор
Юрова Ксения Игоревна –
кандидат исторических наук

СОДЕРЖАНИЕ

ТЕХНИЧЕСКИЕ НАУКИ 6

РАЗРАБОТКА МАТЕМАТИЧЕСКОЙ МОДЕЛИ ПО ОПРЕДЕЛЕНИЮ УГЛОВОЙ СКОРОСТИ ВРАЩЕНИЯ АВТОБУСА
НЕЖИВОВ ДЕНИС ВАЛЕНТИНОВИЧ 7

ЭКОНОМИЧЕСКИЕ НАУКИ 10

АНАЛИЗ ВЗАИМОСВЯЗИ РОССИЙСКИХ РЫНКОВ ОБЫКНОВЕННЫХ И ПРИВИЛЕГИРОВАННЫХ АКЦИЙ: ФЕНОМЕН ОТКЛОНЕНИЙ СТОИМОСТИ ПРИВИЛЕГИРОВАННЫХ АКЦИЙ
ХРАМОВ РУСЛАН ВИТАЛЬЕВИЧ 11

РАЗВИТИЕ БАЛЬНЕОЛОГИЧЕСКИХ САНАТОРНО-КУРОРТНЫХ УСЛУГ НА ТЕРРИТОРИИ РОССИИ
АЛЕКСУШИН ГЛЕБ ВЛАДИМИРОВИЧ, ОРЛОВА АЛИНА НИКОЛАЕВНА 17

ИССЛЕДОВАНИЕ МЕХАНИЗМА ИНТЕЛЛЕКТУАЛЬНОГО ОБЕСПЕЧЕНИЯ ИННОВАЦИОННОГО РАЗВИТИЯ ПРОМЫШЛЕННОГО ПРЕДПРИЯТИЯ
АПАНАСЕВИЧ МАРИЯ ВИКТОРОВНА 23

ЮРИДИЧЕСКИЕ НАУКИ 28

ВЛИЯНИЕ СЕВЕРНОГО МОРСКОГО ПУТИ НА УСТОЙЧИВОЕ РАЗВИТИЕ АРКТИЧЕСКОГО РЕГИОНА
СНЯТКОВ АНДРЕЙ АЛЕКСЕЕВИЧ 29

ПЕДАГОГИЧЕСКИЕ НАУКИ 34

МЕТОДЫ ОБУЧЕНИЯ ДЕТЕЙ С ОГРАНИЧЕННЫМИ ВОЗМОЖНОСТЯМИ ЗДОРОВЬЯ НА УРОКАХ БИОЛОГИИ
ГРИЩЕНКО ЗАРИНА АЛЕКСАНДРОВНА 35

IMPLEMENTATION OF PRINCIPLES OF SELF-REGULATED LEARNING IN GEOGRAPHY LESSONS IN 7TH GRADE WHEN STUDYING THE TOPIC «OROGENIC BELTS AND MOUNTAINS»
СТУПНИКОВА НИНА АНДРЕЕВНА 39

РЕАЛИЗАЦИЯ ПЕДАГОГИЧЕСКИХ УСЛОВИЙ ОБЩЕКУЛЬТУРНОГО РАЗВИТИЯ МЛАДШИХ ШКОЛЬНИКОВ В ОБРАЗОВАТЕЛЬНОМ ПРОЦЕССЕ
ХРУСТАЛЕВА НАДЕЖДА ВЛАДИМИРОВНА 44

ВОЗМОЖНОСТИ СОВМЕЩЕНИЯ ТЕХНОЛОГИИ ИНТЕГРИРОВАННОГО ОБУЧЕНИЯ И ТЕХНОЛОГИИ УЧЕБНОГО СОТРУДНИЧЕСТВА НА УРОКАХ РУССКОГО ЯЗЫКА В НАЧАЛЬНОЙ ШКОЛЕ
РЕТЮНСКАЯ АННА КОНСТАНТИНОВНА, СИЗОВА УЛЬЯНА АЛЕКСАНДРОВНА 47

МЕДИЦИНСКИЕ НАУКИ 50

ЭФФЕКТИВНОСТЬ И БЕЗОПАСНОСТЬ НОВОГО ПРЕПАРАТА АТОГЕПАНТ В ЛЕЧЕНИИ МИГРЕНИ
РОМАНЕНКО АНАСТАСИЯ ВЯЧЕСЛАВОВНА, ЧУБУКОВ АЛЕКСАНДР ОЛЕГОВИЧ 51

СВЕДЕНИЯ О ЗАБОЛЕВАЕМОСТИ ОСТРЫМ ГЕПАТИТОМ А В Г.ОРЕНБУРГЕ ЗА 2015-2019 ГГ.
НУРМУХАМЕДОВА АЛИНА АМИРЖАНОВНА, УТАРАЛИНА АЛИНА РУСЛАНОВНА 54

АНАЛИЗ ЗАБОЛЕВАЕМОСТИ ПНЕВМОНИЕЙ (ВНЕБОЛЬНИЧНОЙ), ВЫЗВАННОЙ ПНЕВМОКОККАМИ ЖИТЕЛЕЙ ОРЕНБУРГА ЗА 2014-2020 ГГ.
НУРМУХАМЕДОВА АЛИНА АМИРЖАНОВНА, УТАРАЛИНА АЛИНА РУСЛАНОВНА 58

ИСКУССТВОВЕДЕНИЕ 62

СМЫСЛОВОЙ ХУДОЖЕСТВЕННЫЙ ОБРАЗ «СТРЕКОЗА» В ДИЗАЙН-ПРОЕКТЕ ЖЕНСКИХ АКСЕССУАРОВ
БЛИНОВА ПОЛИНА АЛЕКСЕЕВНА 63

АРХИТЕКТУРА 66

ВЛИЯНИЕ ОКРУЖЕНИЯ, ПРЕДСТАВЛЕННОГО АРХИТЕКТУРНОЙ ФОРМОЙ, НА ПСИХОЛОГИЧЕСКОЕ СОСТОЯНИЕ ЧЕЛОВЕКА
СЕРДЮКОВА ЕЛЕНА АЛЕКСАНДРОВНА 67

ПСИХОЛОГИЧЕСКИЕ НАУКИ 71

ОСНОВЫ ПСИХОЛОГИЧЕСКОГО СОПРОВОЖДЕНИЯ ПРОЦЕССА УМИРАНИЯ (ЭКЗИСТЕНЦИАЛЬНЫЕ И ХОЛИСТИЧЕСКИЕ АСПЕКТЫ)
БАСОВ ИЛЬЯ АНДРЕЕВИЧ 72

ПОЛИТИЧЕСКИЕ НАУКИ 77

ТЕХНОЛОГИИ ФОРМИРОВАНИЯ ИМИДЖА ПОЛИТИЧЕСКОГО ЛИДЕРА
МАНЦУРОВА Д. А. 78

ТЕХНИЧЕСКИЕ НАУКИ

УДК 62-94

РАЗРАБОТКА МАТЕМАТИЧЕСКОЙ МОДЕЛИ ПО ОПРЕДЕЛЕНИЮ УГЛОВОЙ СКОРОСТИ ВРАЩЕНИЯ АВТОБУСА

НЕЖИВОВ ДЕНИС ВАЛЕНТИНОВИЧ
Магистрант
Институт сферы обслуживания и предпринимательства (филиал) ДГТУ в г. Шахты

Научный руководитель: Калмыков Борис Юрьевич,
к.т.н., доцент
Институт сферы обслуживания и предпринимательства (филиал) ДГТУ в г. Шахты

Аннотация: В статье разработана математическая модель по определению угловой скорости вращения автобуса при проведении сертификационных испытаний по Правилам ЕЭК ООН №66. При разработке модели введено допущение о том, что траектория движения центра тяжести, вследствие деформации элементов подвески и шин, происходит по эллипсу.
Ключевые слова. Дорожно-транспортные происшествия, безопасность дорожного движения, автобус, процесс опрокидывания.

DEVELOPMENT OF A MATHEMATICAL MODEL FOR DETERMINING THE ANGULAR SPEED OF ROTATION OF THE BUS

Nezhivov Denis Valentinovich

Scientific adviser: Kalmykov Boris Yurievich

Annotation: The article developed a mathematical model for determining the angular speed of rotation of the bus during certification tests according to UNECE Regulations No. 66. When developing the model, the assumption was introduced that the trajectory of the center of gravity, due to the deformation of the suspension elements and tires, occurs along an ellipse.
Keywords: Traffic accidents, road safety, bus, rollover process.

При проведении сертифицированных испытаний на опрокидывание автобусов категории М3 [1] транспортное средство устанавливают на платформу высотой не менее 0,8 м, а затем опрокидывают на твердое асфальтобетонное покрытие на бок с частотой вращения ω не более 0,087 рад/с.

Определим параметры движения центра тяжести автобуса во время опрокидывания (рисунок 1).

Проведем через край платформы координатные оси Oz и Oy. В соответствии с Правилами [1] расстояние между колесами автобуса и краем платформы должны располагаться на расстоянии от 0 до 0,2 м. На рисунке 1 это отрезок OF. Из точки F проведем радиус вектор к центру тяжести, обозначенному точкой M.

Начнем вращение платформы относительно точки O с постоянной угловой скоростью ω = 0,08 рад/с. При этом центр тяжести автобуса будет двигаться не по окружности с радиусом FM, а по эллипсу с полуосями a и b, F – фокус эллипса. Движение по эллипсу обусловлено тем, что в момент отрыва

внешних колес автобуса от опорной поверхности платформы под действием силы тяжести G происходит упругая деформация деталей подвески (рессоры, пружины, резные металлические втулки, амортизатора) и шин колес. Поэтому в высшей точке, под действием центра тяжести автобуса (на рисунке 3.1 обозначенного точкой K) радиус вектор FM уменьшится на 7-12 %, в зависимости от конструкции подвески и веса автобуса.

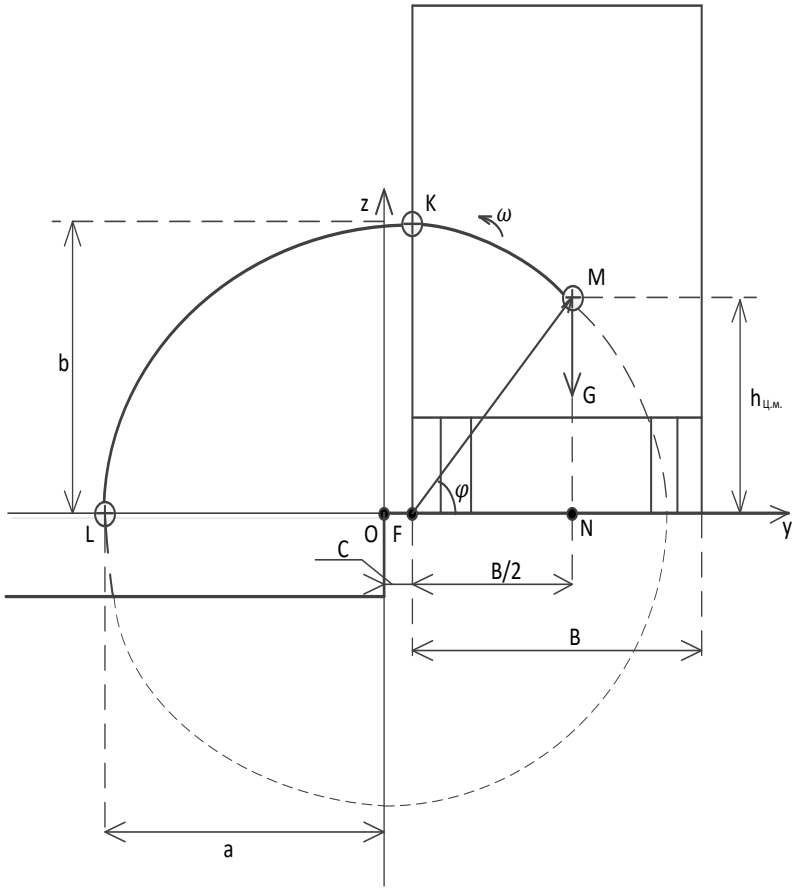

Рис. 1. Схема опрокидывания автобуса по Правилам ЕЭК ООН

При дальнейшем вращении вес автобуса будет перераспределяться и радиус-вектор будет постепенно увеличиваться и в точке L будет равен своему минимальному значению.

Определим исходные геометрические параметры автобуса.

Параметр a.

Как видно из рисунка 1:

$$a = \left|\overrightarrow{FM}\right| = OL \quad (1)$$

Спроецировав точку M на ось Oy, получим точку N, продольная плоскость которой делит автобус пополам, т.е. если B – ширина автобуса, то $FN = B/2$.

Рассмотрим треугольник FNM.

Искомый модуль $\overrightarrow{FM}$ является гипотенузой, и определяется по формуле:

$$\left|\overrightarrow{FM}\right| = \sqrt{FN^2 + MN^2}. \quad (2)$$

где $FN = B/2$;

$MN = h_{\text{ц.м.}}$

Получим:

$$a = \sqrt{\frac{B^2}{4} + h_{\text{ц.м.}}^2}. \quad (3)$$

Параметр b.

Как было описано выше параметр b в начале уменьшится на 7-12 % от параметра a. Допустим, что он равен:

$$b = 0{,}9 \cdot a. \quad (4)$$

Тогда:

$$b = 0{,}9 \cdot \sqrt{\frac{B^2}{4} + h_{\text{ц.м.}}^2}. \quad (5)$$

Параметр c.

Расстояние от центра O до фокуса эллипса F равно c, т.е.

$$c = OF. \quad (6)$$

В соответствии с Правилами [1] OF должен находиться в пределах от 0 до 0,2 м. Допустим, что $OF = 0{,}1$ м. Следовательно:

$$c = 0{,}1 \text{ м}. \quad (7)$$

Полярное уравнение эллипса имеет вид:

$$r = \frac{P}{1 - e \cdot cos\varphi}. \quad (8)$$

где $P = b^2/a$ – параметр эллипса;

$e = c/a$ – эксцентриситет эллипса.

Модуль скорости точки в полярных координатах равен:

$$V = \sqrt{(\frac{dr}{dt})^2 + r^2(\frac{d\varphi}{dt})^2}. \quad (9)$$

Из уравнения эллипса, дифференцируя, находим:

$$\frac{dr}{dt} = -\frac{\omega p e \cdot sin\varphi}{(1 - e \cdot cos\varphi)^2}. \quad (10)$$

С другой стороны, из полярного уравнения эллипса имеем:

$$\frac{r d\varphi}{dt} = \frac{\omega p}{1 - e \cdot cos\varphi}, \quad (11)$$

где $\omega = \frac{d\varphi}{dt}$.

Подставляя значения (10) и (11) в формулу (9), получим:

$$V_M = \frac{\omega p}{(1 - e \cdot cos\varphi)^2} \cdot \sqrt{1 + e^2 - 2e \cdot cos\varphi}. \quad (12)$$

Подставив исходные данные, получаем:

$$V_M = \frac{\omega r}{b} \cdot \sqrt{(2a - r) \cdot r}; \quad (13)$$

$$P = \frac{(0{,}9a)^2}{a} = 0{,}81a = 0{,}81\sqrt{\frac{B^2}{4} + h_{\text{ц.м.}}^2}; \quad (14)$$

$$e = c/a = 0{,}1/\sqrt{\frac{B^2}{4} + h_{\text{ц.м.}}^2}; \quad (15)$$

$$r = \frac{0{,}81\sqrt{\frac{B^2}{4} + h_{\text{ц.м.}}^2}}{1 - 0{,}1/\sqrt{\frac{B^2}{4} + h_{\text{ц.м.}}^2} \cdot cos\varphi} \cdot \frac{\sqrt{\frac{B^2}{4} + h_{\text{ц.м.}}^2}}{\sqrt{\frac{B^2}{4} + h_{\text{ц.м.}}^2}}; \quad (16)$$

$$r = \frac{0{,}81 \cdot (\frac{B^2}{4} + h_{\text{ц.м.}}^2)}{\sqrt{\frac{B^2}{4} + h_{\text{ц.м.}}^2} - 0{,}1 \cdot cos\varphi}. \quad (17)$$

Таким образом, в работе разработана математическая модель по определению угловой скорости вращения автобуса для условий Правил [1].

Список источников

1. Правила ЕЭК ООН №66 (пересмотр 1). Единообразные предписания, касающиеся официального утверждения крупногабаритных пассажирских транспортных средств в отношении прочности их силовой структуры. [Электронный документ]. – URL.: https://docs.cntd.ru/document/499019179

ЭКОНОМИЧЕСКИЕ НАУКИ

УДК 330

АНАЛИЗ ВЗАИМОСВЯЗИ РОССИЙСКИХ РЫНКОВ ОБЫКНОВЕННЫХ И ПРИВИЛЕГИРОВАННЫХ АКЦИЙ: ФЕНОМЕН ОТКЛОНЕНИЙ СТОИМОСТИ ПРИВИЛЕГИРОВАННЫХ АКЦИЙ

ХРАМОВ РУСЛАН ВИТАЛЬЕВИЧ
Бакалавр
НИУ «Высшая школа экономики»

Аннотация: В данной статье проведен анализ взаимосвязи стоимостных отклонений между двумя классами акций на российском фондовом рынке. Анализ факторов показал выраженное влияние чистого долга, ликвидности, дивидендов и капитализации на взаимосвязь между акциями. В итоге были разработаны рекомендации, позволяющие инвесторам повысить эффективность торговли изучаемыми инструментами.
Ключевые слова: привилегированные и обыкновенные акции, взаимосвязь, рынки, анализ

CORRELATION ANALYSIS OF COMMON AND PREFERRED SHARES IN RUSSIAN MARKETS: THE PHENOMENON OF VARIATIONS IN THE VALUE OF PREFERRED SHARES

Khramov Ruslan Vitalievich

Abstract: This article analyzes the relationship between value deviations between the two classes of shares on the Russian stock market. The analysis of the factors showed a pronounced effect of net debt, liquidity, dividends and capitalization on the relationship between shares. As a result, recommendations were developed that allow investors to improve the efficiency of trading in the studied instruments.
Key words: preferred and common shares, correlation, markets, analysis

Введение

Эволюция финансового мира привела к разделению акций на два класса: обыкновенные и привилегированные (префы) [1]. На рынках в разных странах присутствуют эмпирически замеченные отклонения (наличие премии или дисконта на привилегированные акции) в рыночных стоимостях данных активов для одной и той же компании-эмитента [2]. При этом критерии, влияющие на это различие, могут разнится в зависимости от страны, а также от методов исследования, что является некой проблемой изучения таких феноменов. Более того, исследования российского рынка по данной тематике либо не имеют глубокого анализа, либо отсутствуют вообще. Поэтому основой для этой работы станет скорректированная под российскую специфику интерпретация иностранных исследований, в частности анализ Южнокорейского фондового рынка [3].

Подобная особенность двух классов акций будет рассмотрена в представленной статье с целью выявить и объяснить основные параметры, влияющие на отклонения в стоимости российских привиле-

гированных акций. Объектом исследования являются обыкновенные и привилегированные акции российских эмитентов, представленных на отечественных фондовых биржах. Предмет исследования определяется особенностями отклонений по стоимости между двумя классами акций на российском рынке. Научная новизна выражена в использовании новых факторов: чистый долг и относительный риск.

В процессе проведения исследования необходимо провести анализ взаимосвязи между акциями и выявить основные параметры, влияющие на различия в стоимостях на базе работ предшественников, а также провести эмпирическое исследование по российскому рынку и сформировать набор рекомендаций по практическому применению результатов анализа. Данная работа будет полезна для различных контрагентов финансовых рынков (инвесторы, аналитики, биржи), а также положит начало для будущего детального анализа изучаемого феномена в российских реалиях.

Статья состоит из введения, теоретического обоснования исследуемого вопроса, качественного и количественного анализа проблемы, практических рекомендаций и заключения.

Теоретический анализ взаимосвязи рынков обыкновенных и привилегированных акций

В исследованиях о взаимосвязях рынков обыкновенных и привилегированных акций Park/Choi [3] и Govindarajan/Srivastava [4] представлены результаты анализа факторов, влияющих на различия в рыночных стоимостях между двумя классами акций в Южной Корее и США. Исследователями было выявлено, что разница в стоимости может зависеть от ряда факторов, которые обуславливают фундаментальные различия инструментов таких, как дивидендные выплаты (доходности), крупнейший пакет, размер пакета акций, абсолютный контроль и другие. Кроме того, были выделены особые признаки, объясняющие отклонение в стоимостях, к ним относятся: отраслевой и страновой признаки, финансовые показатели, уровень долга [3][4].

В работе российского ученого Александра Муравьева, рассматривающего различия в ценах на рынках обыкновенных и привилегированных акций в России, выявлены основные особенности на этих рынках. Автор рассмотрел выборку из 99 российских компаний в период с 1997 по 2005, в итоге получилось 341 наблюдение. Исследовались панельные данные, включающие в себя объясняемую переменную (спред цен между двумя классами акций) и объясняющие факторы, касающиеся ликвидности, риска экспроприации (возможность использовать право вето на голосовании акционеров) и право голоса. Для проверки гипотезы была построена эконометрическая модель по отобранным факторам. Дальше модель корректировалась: убиралась гетероскедастичность, проводился тест Хаусмана и Бройша-Пегана для выбора наилучшей модели. По результатам анализа исследователь выявил, что использоваться могут как модели с фиксированными переменными, так и со случайными факторами. После прогонки регрессии по всем моделям оказалось, что значимыми признаются факторы дивидендов, контроля, ликвидности, наличия АДР, конвертируемости и свободный член [5].

На основании работ предшественников в рамках данного исследования необходимо проверить гипотезу о влиянии чистого долга и относительного риска на отклонения в ценах привилегированных акций в российских реалиях. Чистый долг, как фактор, интересен тем, что высокая закредитованность компании-эмитента может повлиять на рынки акций, за счёт снижения ликвидности и переориентацию инвесторов на более консервативные привилегированные акции, что повысит премию на них [6]. Кроме того, очищение долга от наличности позволяет выявить актуальную кредитоспособность компании, выраженную в способности погасить свои обязательства без вреда прибыльности компании [7]. Относительный риск рассматривается как важный индикатор экономической конъюнктуры, отражая тем самым настроения инвесторов.

Эмпирическое исследование феномена

Для анализа факторов, влияющих на различия цен между привилегированными и обыкновенными акциями одного эмитента, были отобраны 20 российских компаний, торгующихся на Московской бирже и выпускающих оба класса акций. Подбор компаний происходил на основании следующих критериев: представительство наиболее значимых отраслей российской экономики (банки – 5%, энергетика – 25%, технологии – 5%, услуги – 30%, материалы – 30%, торговля – 5%); компании разных размеров; эмитенты с разным уровнем ликвидности акций; наличие отклонений по ценам двух классов акций

в обе стороны; недооцененные и переоцененные компании по мультипликатору B/M (балансовая стоимость/рыночная капитализация).

Анализ проводился по месячным данным о компаниях за период с июня 2012 по май 2019. Временной промежуток выбран таким образом, чтобы в него вошел кризис 2014-2015 годов, период роста 2012, период восстановления и рецессии 2018-2019 годов. В итоге получилось 1675 наблюдений. Большой размер выборки позволяет провести анализ более качественно и интерпретировать результаты на все публичные компании в России.

На основе информации из Investing.com [8] в качестве объясняемой переменной был взят абсолютный спред (в рублях) между ценами привилегированных и обыкновенных акций, поскольку он отражает отрицательное/положительное отклонение. К факторам, влияющим на спред, относятся: разница в дивидендных выплатах на акцию (в рублях) между двумя классами акций; показатель относительной ликвидности = ликвидность ПА/ликвидность ОА; рыночная капитализация обыкновенных акций в млрд. рублей; балансовая стоимость компании в млрд. рублей; чистый долг в млрд. рублей; доля голосующих акций; размер наибольшего пакета обыкновенных акций; относительный риск = бета ПА/бета ОА. В модель включены как традиционные факторы (ликвидность, дивиденды, контроль, рынок), так и рассматриваемые в данном исследовании (чистый долг и риск).

Анализ описательных статистик показал, что в среднем привилегированные акции российских компаний торгуются с дисконтом (значение -245 рублей), при максимуме в 8799 рублей и минимуме в -10095 рублей. Средняя разница в дивидендных выплатах составляет 66 рублей на акцию, тогда как размах составляет 1497 рублей на акцию. Средняя величина показателя ликвидности находится на уровне 6,5; средняя доли голосующих акций – 0,8805; средняя доля контроля 0,4061; средний риск – 2,77; в среднем рыночная капитализация равна 76,36 млрд. рублей, а балансовая стоимость 73,99 млрд. рублей; средний чистый долг составляет 69,38 млрд. рублей. Только проведя анализ средних величин, можно заметить, что российские компании имеют стоимость активов сопоставимую с суммой долга. Кроме того, по большинству показателей наблюдается большой размах, свидетельствующий о разнородности представленных эмитентов. И наконец, усредненный относительный риск на уровне 2,77 свидетельствует о высокой волатильности цен на привилегированные акции. Средний показатель ликвидности на уровне 6,5 говорит о более активном рынке привилегированных акций [9].

В анализе моделей используются панельные данные, собранные вручную и очищенные от пропусков. Используемая модель выглядит следующим образом:

SPREADi = α + ß1*DIVDIFFi + ß2*LIQUIDITYi + ß3*MCCi + ß4*BOOKi + ß5*NDi + ß6*VOTING_SHAREi + ß7*ABSOLUTE_CONTROLi + ß8*RISKi + μi

В эконометрической части исследования был проведен сравнительный анализ 3 моделей: сквозной, с фиксированными и случайными эффектами (табл. 1). В сквозной модели почти все факторы являются значимыми, за исключением фактора BOOK, что говорит об отсутствии связи балансовой стоимости со спредом цен по двум классам акций. Как и предсказывалось исследованиями предшественников, традиционные факторы оказывают значительное влияние на разницу в ценах, причем ликвидность, капитализация и относительный риск влияют негативно. Чистый долг оказывает положительное влияние на премию по префам. В целом, модель имеет высокий скорректированный R-квадрат, что свидетельствует об определенной точности модели. В модели со случайными эффектами наблюдается значимость свободного члена, рыночной капитализации, балансовой стоимости, голосующих акций и риска, причем RISK и VOTING_SHARE влияют отрицательно на объясняемую переменную. Переменная ND является не значимой. Большая часть влияния ложиться на свободный член и долю голосующих акций. При этом данная модель уступает предыдущей по показателю точности. Последняя модель оценивает фиксированные эффекты. Отметим, что значимыми являются только факторы MCC, BOOK, VOTING_SHARE. Ни один из исследуемых факторов не являются значимыми в этой модели. Более того, модель с фиксированными эффектами также отклоняется, поскольку имеет мизерную точность, описываемую R-квадратом.

Таблица 1

Сравнение pooling, FE и RE моделей

	Pooling	Fe	RE
(Intercept)	-3849.49***		2421.68***
	(345.68)		(698.37)
DIVDIFF	1.93***	-0.47	-0.11
	(0.09)	(0.24)	(0.23)
LIQUIDITY	-2.17*	0.40	0.36
	(0.95)	(0.86)	(0.86)
MCC	-1.67**	1.50***	1.45***
	(0.52)	(0.40)	(0.40)
BOOK1	0.89	1.26**	1.21**
	(0.55)	(0.45)	(0.45)
ND	3.49***	-0.42	-0.30
	(0.61)	(0.70)	(0.70)
VOTING_SHARE	4153.41***	-3506.24***	-2782.83***
	(391.90)	(782.78)	(762.13)
ABSOLUTE_CONTROL	251.09**	43.96	45.81
	(79.58)	(51.14)	(51.45)
RISK	-162.59***		-145.87***
	(3.38)		(21.76)
R_2	0.71	0.03	0.05
Adj. R_2	0.71	0.01	0.04
Num. obs.	1675	1675	1675

***p < 0.001, **p < 0.01, *p < 0.05

Statistical models

Источник: составлено автором

Для подтверждения правильного выбора соответствующей модели проведем три эконометрических теста, позволяющих попарно сравнить каждую из моделей. По результатам F-теста наблюдаем отказ от нулевой гипотезы (FE) в пользу альтернативной, которая подтверждает выбор pooling модели, как основной. Тест Хаусмана показал, что модель с фиксированными эффектами лучше модели со случайными эффектами. Также выявлено, что коэффициенты при случайных эффектах несостоятельны. Тест Бройша-Пагана подтвердил, что принимается альтернативная гипотеза при отказе от нулевой (RE), ставящая сквозную модель в лидеры по точности оценки. По итогам проведения тестов и сравнения показателя R-квадрат по трём построенным моделям выявляется наилучшая – сквозная регрессия (pooling model). Представленная модель является состоятельной, следовательно, будем ее использовать для дальнейшего анализа. Проверяя модель на мультиколлинеарность, VIF-тест зафиксировал отсутствие этого эффекта, потому что для каждого фактора значение было меньше 8.

Выявив основные взаимосвязи между факторами, перейдем к анализу 8 регрессий сквозной модели, построенных по принципу возрастания независимых переменных. Рассмотрев регрессионный анализ 8 моделей, мы обратили внимание на последнюю регрессию, поскольку ее надежность обеспечена самым высоким показателем детерминации на уровне 0,71. Каждый из добавляемых факторов, расширяющих модель, увеличивал R-квадрат. Лучшей призналась 8-я модель, однако, посмотрев на регрессии 6 и 7, было видно, что фактор контроля не привнес изменений в значение коэффициента детерминации. И, по сути, он должен был быть исключен, если бы не увеличение его значимости в последней регрессии. Единственным незначимым фактором осталась балансовая стоимость, которая и была исключена из конечной регрессии.

Результаты исследования и практические рекомендации

В ходе исследования было выявлено, что наибольшую значимость имеет сквозная модель. Данная модель прошла 3 статистических теста на качество и была лучшей по коэффициенту детермина-

ции. Кроме того, была обнаружена взаимосвязь между 3 парами переменных, одна из которых – это негативное воздействие относительного риска на спред по ценам, характеризующее рискофобию инвесторов, ведущих консервативную работу на российском фондовом рынке. Помимо этого, мы можем судить о подтверждении гипотезы исследования, поскольку чистый долг и относительный риск действительно влияют на разницу в ценах между двумя классами акций, причем разнонаправлено. И если влияние риска можно интуитивно интерпретировать, то эффект привносимый чистым долгом, объяснить не так просто. Было замечено, что чистый долг положительно коррелирует с относительной ликвидностью, что может объясняться, как минимум, стремлением инвесторов к более защищенным (в плане отдачи и волатильности) активам. Однако положительное влияние ND на спред с коэффициентом 3,5 можно интерпретировать лишь через то, что премия на привилегированные акции обусловлена повышенным спросом со стороны акционеров, которые пытаются защититься от риска дефолта по долгам. Более того, из регрессии необходимо исключить фактор BOOK, который является незначимым для рассматриваемой модели. Но значимость в менее точных моделях говорит о необходимости более детального анализа и проведении дополнительных тестов. Очевидной оказалась значимость традиционных факторов, включенных в модель. Большие выплаты дивидендов по привилегированным акциям ведут к появлению премии за повышенный доход на них. Рост объемов торгов префами, наоборот, приводит к дисконту. Компании с большой рыночной капитализацией снижают спред, а с маленькой – увеличивают. Доля голосующих акций и контроль положительно влияют на спред. Важно отметить тот факт, что объясняемая переменная сильно зависит от значения свободного члена, который является отрицательным, что говорит о склонности российского рынка к дисконту по привилегированным акциям. В дополнение значимый свободный член открывает дорогу к будущим исследованиям, основанным на открытии новых факторов, влияющих на модель.

Исходя из приведённых результатов, были разработаны следующие рекомендации для заинтересованных лиц. Во-первых, необходимо искать новые факторы, влияющие на разницу в ценах двух классов акций, и включать в прогнозные модели финансовые индикаторы (например, чистый долг). Во-вторых, инвесторам следует вкладывать в привилегированные акции, при снижении относительного риска и уровня ликвидности на рынке префов, а также в привилегированные акции, имеющие наибольшую разницу в дивидендных выплатах относительно обыкновенных акций. В-третьих, необходимо менять портфель на менее консервативный с ростом чистого долга компании и вкладывать в компании с большей капитализацией.

Заключение

В заключение обратим внимание на особенности экономического уклада в России, а также на неразвитость финансовых институтов. Россия является развивающейся страной с рыночной экономикой. Следовательно, для нее характерны различные неэффективности рынков, которые могут отражаться в ценах на различные активы, в том числе и акции. Информационный шум, большая доля теневого рынка, нестабильность экономико-политической обстановки – всё, это может также включаться в модель по определению факторов, влияющих на отклонения в ценах привилегированных и обыкновенных акций. Более того, российский рынок префов представлен в основном акциями с дисконтом, что связано с исследуемыми факторами. В целом, стоит сказать, что российские рынки двух классов акций определенно взаимосвязаны, за счёт традиционных факторов. Но эти параметры не полностью описывают различия в ценах, что требует дополнительных исследований в данной области, с целью высокоуровнего прогнозирования динамики цен на эти ценные бумаги. Инвесторам стоит обратить внимание на относительный риск, уровень ликвидности, дивидендные выплаты, капитализацию и чистый долг компании при выборе класса акций для инвестирования. Последователям в этой области стоит сконцентрироваться на методах машинного обучения, а также на более детальном анализе объясняющих факторов.

Список источников

1. Теплова Т. В. (2011). Учебник «Инвестиции», М.: ЮРАЙТ. – 724 с.

2. Joonghyuk K. (2007). Dual-class stock splits and liquidity. Korea University, Master's thesis, Volume 40
3. Park, C., Choi, P.M.S., Choi, J.H. (2018). Is individual trading priced in the preferred stock discount? Emerging Markets Review, Volume 21 (April), Pages 1-21, Scopus Q-2
4. V. Govindarajan, A. Srivastava (2018). Reexamining dual-class stock. Tuck School of Business, Dartmouth College, Business Horizons, Volume 5 (July), Pages 461-466, Scopus Q-2
5. Muravyev A. (2007). Dual class stock in Russia: What explains the price differential between common and preferred shares? German Institute for Economic Research, Master's thesis, Volume 39
6. Scherrer C. M. (2013). Essays on price discovery. PhD dissertation in University of London Queen Mary, Volume 202 (June), Pages 102-131
7. Y. Zhu (2014). Three essays in corporate finance. Master's thesis in Rensselaer Polytechnic Institute Troy, New York, Volume 157 (May), Pages 1-56
8. Сайт Investing: https://ru.investing.com/
9. Сайт Дамодарана: http://pages.stern.nyu.edu/~adamodar/

УДК 338.48

РАЗВИТИЕ БАЛЬНЕОЛОГИЧЕСКИХ САНАТОРНО-КУРОРТНЫХ УСЛУГ НА ТЕРРИТОРИИ РОССИИ

АЛЕКСУШИН ГЛЕБ ВЛАДИМИРОВИЧ,
профессор, доктор исторических наук
ОРЛОВА АЛИНА НИКОЛАЕВНА
студент
ФГАОУ ВО «Самарский государственный экономический университет»

Аннотация. В статье изучаются бальнеологические санаторно-курортные услуги, их становление и развитие на территории России. Рассмотрены санатории как средства размещения, выполняющие функции лечения, рекреации и отдыха. Приведены в пример оздоровительные учреждения, где эти услуги представлены.
Ключевые слова: туризм, средство размещения, курорт, санаторий, Россия

THE DEVELOPMENT OF BALNEOLOGICAL SANATORIUM AND RESORT SERVICES ON THE TERRITORY OF RUSSIA

Aleksushin Gleb Vladimirovich,
Orlova Alina Nikolaevna

Abstract: The article studies balneological sanatorium and resort services, their formation and development on the territory of Russia. Sanatoriums were considered as means of accommodation, performing the functions of treatment, recreation and rest. Provided as an example health facilities, where these services are presented.
Keywords: tourism, accommodation facility, resort, sanatorium, Russia

Курортно- и лечебно- оздоровительный туризм – временные выезды (путешествия или туры) с постоянного места жительства (локации) в лечебно-оздоровительных и рекреационных целях без занятия деятельностью с получением дохода от источников в месте временного пребывания [3].

Бальнеотерапия – способ лечения различных заболеваний как искусственно приготовленными водами, так и естественными минеральными водами, применяемыми как во внутрь (питьевое лечение), так и наружно (ванны, орошения) [4].

Нередко лечение сопровождается ортопедическим и физиотерапевтическим воздействием. На основе механургии, десмургии и механотерапии (рис.7) сформировалась современная ортопедия [1].

История

Формирование оздоровительных курортов в России началось ещё в XVIII веке. В то время лечение минеральными водами считалось одним из самых передовых методов. Проходили лечение россияне на зарубежных бальнеологических курортах, местные ещё не были открыты. Опробовав европейские оздоровительные курорты (Карлсбад, Спа, Пирмонт), Пётр I издал Указ «О приискании в России минеральных вод» (24 июня 1717 г.). Вскоре ресурсы, необходимые для создания оздоровительных курортов в России, были найдены. После Указа «О целительных водах, отысканных на Олонце» (20

марта 1719 г.) и составления правил, появился первый российский оздоровительный курорт «Марциальные воды» (рис. 2).

«Марциальные воды»

Основан курорт 20 марта 1719 года. Пётр I стремился сделать курортам пиар поддержку, своим визитом показать подданным пример и вызвать интерес у общества. В газете «Ведомости» появляются сообщения о первых посетителях курорта. В 1721 году на курорте построена линнея – гостиница для приезжающих на лечение (рис.1). Она представляла собой одноэтажное деревянное здание с двадцатью комнатами, в каждом помещении находились печь и окно. Сам Пётр I посещал курорт 4 раза. Впервые - 19 января 1919 года с супругой Екатериной Алексеевной, с супругой своего брата Ивана Алексеевича, Прасковьей Фёдоровной, Остерманом и другими знатными особами [9]. Второй раз посетил в марте 1720 года. После этого в 1722 году проходил долгий курс лечения, с 15 февраля по 26 марта. В последний раз в 1724 году Пётр приехал на курорт 23 февраля и пробыл до 15 марта. Пётр Великий лично пробыл на курорте приблизительно 90 дней.

Уже в 1858 году курорт посетил император Александр II. К его визиту подготовились: привели в порядок дорогу, над старым петровским колодцем построили открытую беседку в «мавританском стиле» по проекту заводского архитектора И. Чебаевского. Внутри нового павильона была установлена чугунная доска В. Геннина об открытии источника, а также бюст Петра Великого, отлитый на Александровском заводе. В XIX веке снова проводились исследования марциальных вод, но окончательно восстановить первый российский курорт так и не удалось.

Рис. 1. Голенищев И. Г. Схема курорта при Петре I [8]

Рис. 2. Указ на Докторские правила (20 марта 1719 г.)

Рис. 3. Музей «Марциальные воды»

При советской власти возродился интерес, предпринимались различные попытки исследования курорта. Детальным изучением источника по заданию Центрального научно-изыскательного института курортологии занималась специальная экспедиция. Возглавляли назначенную экспедицию гидролог В.В. Иванов и химиком Е.В. Ренгартен. Кроме того, к работе был привлечён известный немецкий бальнеоклиматолог Адольф Биккель. В 1937-38 годах в результате репрессий часть руководства республики сменилась, поэтому вторая попытка восстановить курорт так и не была реализована.

Начать восстановление курорта удалось уже после Великой Отечественной войны. В 1946 году был открыт музей-заповедник (рис. 3), а в 1958 году был построен санаторий «Марциальные воды» [6].

Сейчас курорт «Марциальные воды» является известным бальнеологическим санаторно-курортным комплексом, памятником российского историко-культурного наследия [7].

«Кавказские оздоровительные курорты»

В 1717 г. царский лейб-медик Шобер совершил поездку для анализа горячих ключей на Тереке. В ходе поездки он собрал данные, полученные от горцев, о минеральных водах в различных местах Кавказа.

Подробное исследование части минеральных источников проводилось в 1773 г. А.И. Гюльденштедтом, одним из членов экспедиции академика П.С. Палласа. В конце XVIII в стало проводиться лечение горячими водами источников. Первыми лечение кавказскими водами опробовали на себе русские солдаты, воевавшие на Северном Кавказе. Получив необходимое лечение, солдаты распространили новость о целебном эффекте вод. Это позволило увеличить поток посетителей курорта, повысить его привлекательность.

Первое научное описание Горячей горы (рис. 5), её источников и Нарзана составил П.С. Паллас в 1793 г. А в 1798 г. здесь провел вместе с семьей 2 месяца командующий Кавказской линией генерал-лейтенант граф И.И. Марков. С этого времени началось планомерное использование лечебных ресурсов Кавказских минеральных вод. В начале XIX в. был построен первый бассейн Нарзана, и горячие минеральные источники были переданы в ведение медицинских учреждений. Началось масштабное изучение их благотворного влияния на организм человека: на Северный Кавказ были командированы врачи, которые должны были лечить всех желающих с помощью вод. Препятствием для развития курорта было его расположение: он находился на самой границе Российской империи тех лет, по крайней мере, в далеко не спокойном её регионе.

Создание курорта началось с Императорского указа о признании района Кавказских минеральных вод «лечебной местностью государственного значения» (24 апреля 1803 г.) и последующего строительства укреплений вокруг источников, призванных обезопасить лечащихся от нападений горцев, с расселения вокруг минеральных источников казаков, нёсших здесь постоянную военную службу. Сопровождался этот процесс развитием медицины и сосредоточением лечебных курортов вокруг Кавказ-

ских минеральных вод, организацией сезонного лечения для солдат, офицеров и представителей русского дворянства [5].

Рис. 4. Кавказские минеральные воды

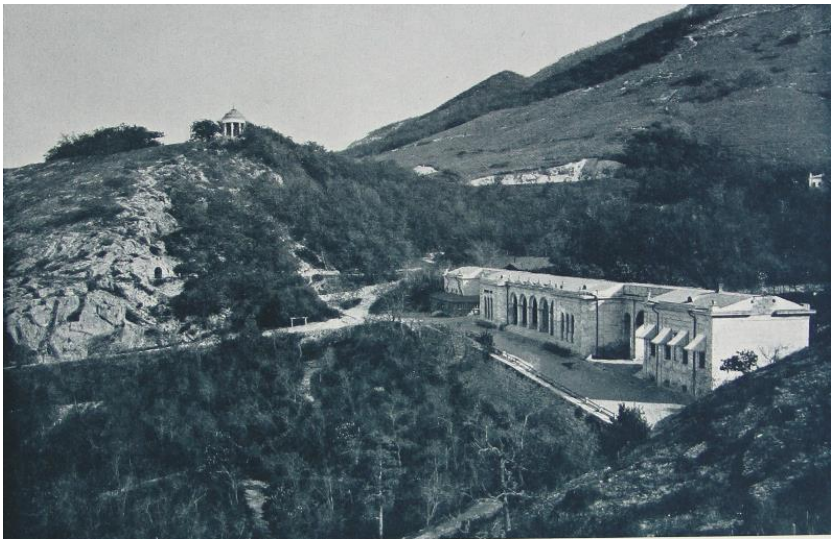

Рис. 5. Вид с Горячей горы на Елизаветинскую галерею, грот Лермонтова и беседку Эоловой арфы

«Ессентуки»

Впервые Ессентукские источники кратко описал молодой врач Ф.П. Гааз, когда в 1810 году прибыл на Северный Кавказ. По пути в Кисловодск, он остановился в Ессентукской крепости сменить лошадей, и случайно от солдат узнал, что лошади охотнее пьют воду из болот, чем родниковую. Казаки проводили его в долину ручья Кислушки, образованную стоком минеральных вод. Там ему удалось найти несколько минеральных источников, терявших воду вскоре после выхода из-под земли. Источники казались засорившимися и воды давали совсем немного. «Но отстоявшаяся вода совершенно прозрачна и имеет вкус кисловатый, соленый, серный и вовсе не неприятный. Для лучшего усвоения следует употреблять её перед едой», - отмечал врач.

Изначально курорт не заинтересовал врачей и посетителей [2]. Курорт получил внимание только через 13 лет с момента открытия (рис. 6). В конце 1840-х годов началась продажа воды «Ессентуки» в бутылках и её поставка в другие города.

Рис. 6. Ессентуки

Рис. 7. Механотерапия в Ессентуках

Бальнеологические курорты появились в XVIII веке, в XIX веке перешли на уровень популярных коммерческих туристских дестинаций, в XX веке стали государственными, а сейчас сохраняют статус федеральных курортов.

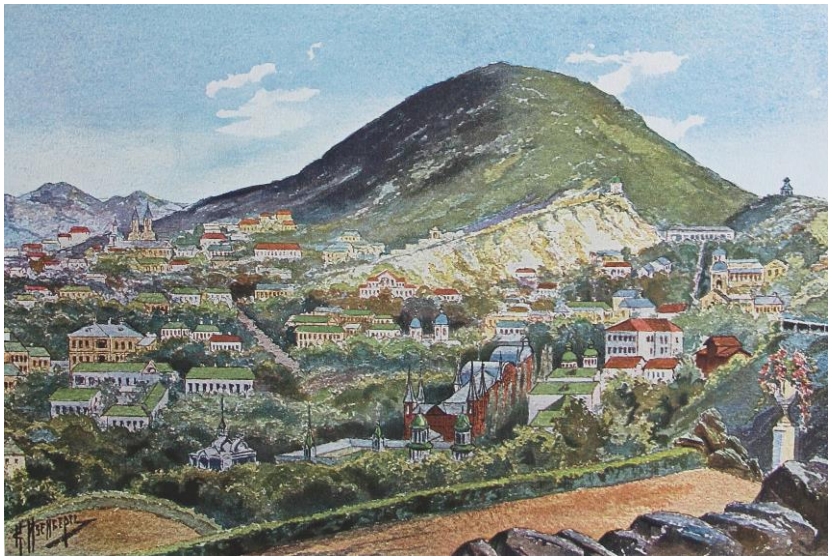

Рис.8. Пятигорск (из книги «Кавказския Минеральныя Воды: Пятигорск. - Железноводск. - Ессентуки. - Кисловодск.»)

Бальнеологические курорты в России имеют государственный приоритет, а 5 из них даже обладают статусом курорта федерального значения: Пятигорск (рис.8), Кисловодск, Железноводск (рис.9), Ессентуки и Белокуриха.

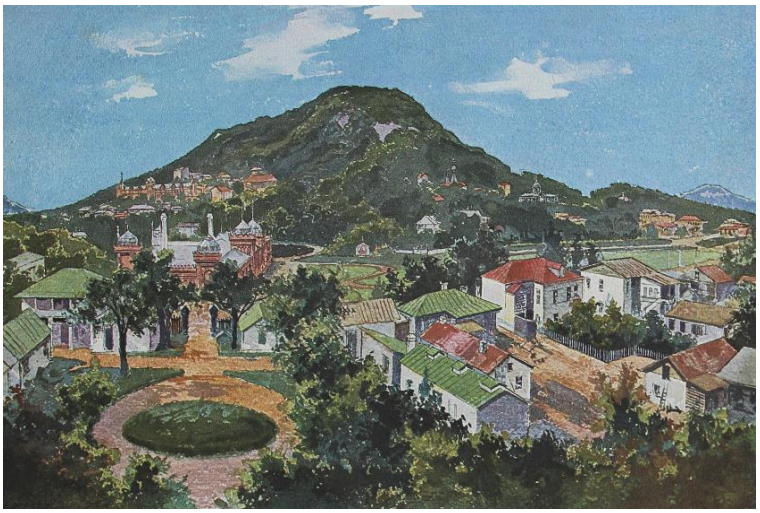

Рис. 9. Железноводск (из книги «Кавказския Минеральныя Воды: Пятигорск. - Железноводск. - Ессентуки. - Кисловодск.»)

Таким образом, бальнеологические курорты прошли долгий путь развития до нынешнего уровня. В настоящее время целебные ресурсы бальнеологических курортов в России тщательно изучены, построены учреждения, оказывающие санаторно-курортные услуги, усовершенствованы технологии оказания этих услуг.

Список источников

1. Алексушин Г.В. А Вам известно, от чего в дореволюционных и советских больницах лечили специалисты по механургии, десмургии и механотерапии? // Zen.yandex.ru [сайт]. – URL: https://zen.yandex.ru/media/id/5ec000bb7f5192548fb26d8f/a-vam-izvestno-ot-chego-v-dorevoliucionnyh-i-sovetskih-bolnicah-lechili-specialisty-po-mehanurgii-desmurgii-i-mehanoterapii-60e9849188bc8c5106490afb
2. Алексушин Г.В. Бальнеологическая правда обмана клиентов современными организаторами "СПА" и история российских федеральных спа-курортов // Zen.yandex.ru [сайт]. – URL: https://zen.yandex.ru/media/id/5ec000bb7f5192548fb26d8f/balneologicheskaia-pravda-obmana-klientov-sovremennymi-organizatorami-spa-i-istoriia-rossiiskih-federalnyh-spakurortov-5fcb83f28f8c7853edeb11e2
3. Алексушин Г.В. Туристско-рекреационный кластер и его элементы: Монография. - 2-е издание. – Самара, 2018
4. Бальнеолечение // Ессентукская грязелечебница [сайт]. – URL: https://www.essbgl.ru/balneolechenie
5. Кавказския Минеральныя Воды: Пятигорск. - Железноводск. - Ессентуки. - Кисловодск. К столетнему юбилею 1803-1903 г. Спб., 1904.
6. Капуста Л.И. Марциальные воды. – СПб., 2006. – 96 с.
7. Основан первый российский курорт «Марциальные воды» // Президентская библиотека имени Б.Н. Ельцина [сайт]. – URL: prlib.ru/history/619134
8. Пашков А.М. Обельные крестьяне Олонецкой губернии // Учёные записки Петрозаводского государственного университета. – Петрозаводск, 2015. – май, №3. Т. 1 Исторические науки и археология
9. Самойлов Н. Петр Великий на Марциальных водах, открытых 1716 года в Олонецкой губернии // [соч.] Н. Самойлова. – Спб.: тип. Я. Трея, 1852. - [2], 89 с.

УДК 338.3.01

ИССЛЕДОВАНИЕ МЕХАНИЗМА ИНТЕЛЛЕКТУАЛЬНОГО ОБЕСПЕЧЕНИЯ ИННОВАЦИОННОГО РАЗВИТИЯ ПРОМЫШЛЕННОГО ПРЕДПРИЯТИЯ

АПАНАСЕВИЧ МАРИЯ ВИКТОРОВНА
специалист Центра системного анализа БГЭУ,
г. Минск, РБ

Аннотация: В настоящее время в условиях информатизации общества любое современное предприятие является не только производителем товаров и услуг, но, в первую очередь, генератором информации, знаний и идей. Интеллектуальный капитал становится ведущим фактором общественного производства. В статье рассматривается понятие интеллектуального капитала, выделяются элементы его структуры, исследуется механизм интеллектуального обеспечения инновационного развития предприятия.
Ключевые слова: интеллектуальный капитал, промышленное предприятие, инновационное развитие.

RESEARCH OF THE INTELLECTUAL SUPPORT MECHANISM OF AN INDUSTRIAL ENTERPRISE'S INNOVATIVE DEVELOPMENT

Apanasevich Maryia Viktorovna

Abstract: Currently, in the conditions of informatization of society, any modern enterprise is not only a manufacturer of goods and services, but, above all, a generator of information, knowledge and ideas. Intellectual capital is becoming the leading factor of social production. The article discusses the concept of intellectual capital, highlights the elements of its structure, examines the intellectual support mechanism of the enterprise's innovative development.
Keywords: intellectual capital, industrial enterprise, innovative development.

Развитие мировой экономики в начале XXI века предопределяется усилением глобализации, международной интеграции и интернализации производства и потребления, охватывающие не только традиционные рынки товаров, капиталов, технологий и рабочей силы, но и системы национального управления, поддержки инноваций, интеллектуальные ресурсы.

Появление категории «интеллектуального капитала» в экономической науке связано с формированием и реализацией неоиндустриальной парадигмы развития реальной экономики, в рамках которой конкурентоспособность компании обеспечивается в большей мере, интеллектуальными активами.

По нашему представлению, интеллектуальный капитал (ИК) — это знания, навыки и производственный опыт конкретных людей, а также нематериальные активы, которые используются в целях максимизации прибыли и других экономических и технических результатов. [1]

В широком смысле интеллектуальный капитал организации определяют:

1. Вклад персонала – способность людей действовать в различных ситуациях, включающая в себя умения, образование, опыт, ценности и социальные навыки работников;

2. Внутренняя составляющая – цели, задачи, модели, технологии, компьютерные и администра-

тивные системы и другие внутренние переменные предприятия;

3. Внешняя составляющая – внешние проявления деятельности предприятия: ТМ, имидж и репутация, отношения с конкурентами, связи с клиентами и поставщиками. [2]

Авторский подход к структуре интеллектуального капитала компании, представлен на рисунке 1.

Хотелось бы отметить, что внутренняя и внешняя составляющие в совокупности представляют собой компоненты, непосредственно реализующиеся в процессе создания продукта, его продвижения на рынке, а также при взаимодействии с потребителями и другими субъектами рынка.

Согласно международной маркетинговой ассоциации, маркетинг – это система всей деятельности компании по разработке, производству и сбыту продукции с целью получения максимально высокой прибыли на основе знания покупательских потребностей. [3]

Все вышеперечисленное отражает основные функции маркетинга, что дает нам основание для выделения категории интеллектуального маркетингового капитала, объединяющей в себе внутреннюю и внешнюю составляющие.

Таким образом, мы полагаем, что оптимальным является деление интеллектуального капитала на человеческий (ЧК) и маркетинговый (МК) капиталы.

ЧК состоит из индивидуальных интеллектуальных капиталов сотрудников, представляющих собой совокупность знаний, опыта, навыков и способностей каждого из них.

Рис. 1. Структура интеллектуального капитала компании

Роль маркетингового капитала заключается в повышении эффективности использования ЧК. Чтобы распределять и перемещать знания, нужны соответствующие структуры (информационные системы, менеджмент и т.п.), способные превращать индивидуальные ноу-хау в достояние коллектива. Задачу «упаковки» человеческого капитала, обеспечения простоты доступа к нему, возможности многократного его воспроизведения и распределения с целью создания ценностей решает маркетинговый капитал.

Производственный капитал (ПК) составляет ту часть маркетингового, которая имеет отношение к деятельности компании в целом. Он состоит из инфраструктурного и технологического капиталов. Инфраструктурный включает в себя всевозможные организационные процедуры и структуры, содействующие выполнению рабочих задач. Технологический капитал представляет собой ту часть интеллекту-

альной собственности, которая имеет отношение к процессу создания товаров и услуг.

Интеллектуальная собственность - это собирательное понятие, которым обозначается совокупность исключительных прав на результаты интеллектуальной, в т.ч. творческой деятельности, а также приравненные к ним средства индивидуализации юридических лиц, продукции, работ и услуг. [4]

Репутационный капитал (РК) отражает внешние проявления деятельности компании. Его образуют контрагентский и брендовый капиталы. Контрагентский складывается из связей и устойчивых отношений с конкурентами, поставщиками, потребителями и другими субъектами рынка. Брендовый капитал включает в себя те объекты интеллектуальной собственности, которые задействованы вне производственной деятельности компании.

С нашей точки зрения, данный подход к структуре интеллектуального капитала полезен тем, что позволяет вполне определенно указать те ресурсы системы, которые выходят за рамки представлений о материальных и денежных ресурсах и, следовательно, нуждаются в отдельных терминах для обозначения и показателях для измерения. Так, интеллектуальная собственность имеет конкретное денежное выражение, в отличие от, например, человеческого капитала; в то же время, ЧК, сконцентрированный в знаниях и умениях персонала, обычно прирастает со временем, а некоторые объекты интеллектуальной собственности, напротив, достаточно быстро теряют свою стоимость.

В процессе производственной деятельности интеллектуальный капитал проходит определенные стадии трансформации. Схема интеллектуального обеспечения инновационного развития компании представлена на рисунке 2.

Рис. 2. Схема интеллектуального обеспечения инновационного развития компании

Этимология интеллектуального капитала непосредственно влияет на его сущность. Главным фактором увеличения любого капитала являются инвестиции.

На первой стадии осуществляется инвестирование в ИК, происходит переход денежной формы физического капитала компании в интеллектуальные элементы человеческого, производственного и репутационного.

Под инвестициями в человеческий капитал понимается:

– найм работников, обладающих знаниями, опытом и навыками в их применении в управленческой, научной, инженерной и прочих видах деятельности;

– выделение средств на развитие ЧК сотрудников компании (обучение, переподготовка).

Привлечение квалифицированных специалистов рассматривается как временная мера повышения человеческого капитала компании в краткосрочном периоде для решения определенных задач. Для повышения ЧК в долгосрочном периоде осуществляется вложение инвестиций в сотрудников компании.

Инвестиции в образование направлены на повышение уровня знаний, развитие определенных навыков, повышение квалификации и переквалификацию. К методам обучения персонала компании относятся: чтение лекций, тренинги, конференции, семинары, и пр.

Следует принимать во внимание также возможность самостоятельного обучения, которое осуществляется по личной инициативе сотрудников. Такого рода обучение не финансируется организацией, однако повышает индивидуальный человеческий капитал и вносит вклад в развитие общего человеческого капитала компании, а потому должно поощряться.

Инвестиции в маркетинговый капитал компании представляют собой затраты от вложений в развитие производственного и репутационного капиталов, которые включают в себя:

- инвестиции в разработки новой и/или модернизированной продукции, усовершенствования технологического процесса и пр.;

- расходы на коммуникации (реклама, участие в выставках/ярмарках, участие в конкурсах, спонсорство, благотворительность и пр.;

- затраты на приобретение объектов интеллектуальной собственности.

В результате вложения инвестиций, на второй стадии происходит процесс формирования и развития ИК. Интеллектуальный капитал является результатом интеллектуальной деятельности коллектива и создается в результате взаимодействия отдельных его составляющих.

Управление процессами формирования и развития интеллектуальных активов предполагает принятие решений касательно:

- создания механизмов своевременной идентификации появляющихся интеллектуальных активов (как целевых, так и побочных);

- разработки программ и определения направлений создания интеллектуальных активов;

- определения потребностей в интеллектуальных ресурсах, в т.ч. по привлечению их извне (например, на базе аутсорсинга);

- формирования системы методов и способов сбора, передачи, обработки, хранения и использования информации;

- создания и использования баз знаний;

- установления прав и ответственности сотрудников, задействованных в создании и развитии информационно-интеллектуальной базы компании;

- идентификации интеллектуальных активов и выявлению подлежащих правовой защите;

- организации правовой защиты интеллектуальных активов;

- проведения анализа и оценки стоимости создаваемых интеллектуальных активов.

На третьей стадии разрабатываются инновационные идеи с использованием знаний и навыков специалистов и создаются продукты интеллектуального труда — объекты интеллектуальной собственности компании (на этой стадии также может осуществляться заимствование объектов интеллектуальной собственности сторонних организаций с приобретением частичных или полных прав на их использование).

На четвертой стадии трансформации интеллектуальные элементы производительного капитала, как составной части интеллектуального маркетингового капитала, обеспечивают создание интеллектуальной составляющей продукции. Овеществляемые в инновационной продукции предметы интеллек-

туального труда предопределяют совокупность свойств и качество этой продукции в целом, ее потребительскую ценность. Интеллектуальный капитал овеществляется в продукции на всех технологических этапах ее создания и производства: в материалах, из которых производится продукция, в станках и оснастке, которые используются в производственном цикле, в упаковке и т. п. Овеществленный на данной стадии превращений интеллектуальный капитал создает добавочную стоимость, причем чем выше уровень достигнутого при этом качества продукции, тем больше величина созданной прибавочной стоимости.

На пятой стадии кругооборота трансформации интеллектуального капитала овеществляются интеллектуальные активы внешней составляющей интеллектуального маркетингового капитала - репутационного капитала. Потребительская ценность произведенной продукции еще больше увеличивается, завершая процесс формирования ее рыночной стоимости. Продукция становится товаром, стоимость которого определяется материальной и интеллектуальной составляющими.

При реализации товар превращается в деньги (шестая стадия), часть которых (пропорциональная интеллектуальной составляющей рыночной стоимости) является результатом завершения трансформации интеллектуального капитала. При грамотном управлении, на вырученные таким образом деньги производится приумножение интеллектуального капитала с переходом вновь на первую стадию трансформации.

Таким образом, на сегодняшний день, интеллектуальный капитал является стратегическим активом компании, непосредственно влияющим на ее развитие, задавая темп и характер обновления товаров и услуг компании, ее технологий производства, которые потом становятся главным конкурентным преимуществом на рынке.

Список источников

1. Апанасевич, М.В. Оценка интеллектуального капитала промышленного предприятия / М.В. Апанасевич // Вестник Белорусского государственного экономического университета. – 2021. - №2. – 128 с. – С. 33-41

2. Стюарт, Т. А. Интеллектуальный капитал. Новый источник богатства организации / Т.А. Стюарт // Пер. с англ.– М.: Поколение, 2007.– 366 с.

3. Словарь бизнес-терминов Академик.ру [Электронный ресурс]. – Режим доступа: https://dic.academic.ru/

4. Лопатин, В.Н. Интеллектуальная собственность: словарь терминов и определений / В.Н. Лопатин // Респ. науч.-исслед. ин-т интеллектуал. собственности (РНИИИС). — М.: ИНИЦ «ПАТЕНТ», 2012 — 150 с.

ЮРИДИЧЕСКИЕ НАУКИ

УДК 341

ВЛИЯНИЕ СЕВЕРНОГО МОРСКОГО ПУТИ НА УСТОЙЧИВОЕ РАЗВИТИЕ АРКТИЧЕСКОГО РЕГИОНА

СНЯТКОВ АНДРЕЙ АЛЕКСЕЕВИЧ
студент 1-го курса
магистратуры
ФГАОУ ВО «Московский Государственный Институт
Международных Отношений (Университет) Министерства Иностранных Дел Российской Федерации

Аннотация: В данной работе проведен анализ влияния Северного морского пути на устойчивое развитие Арктического региона, автором обозначены современные научные проекты, реализуемые в Арктической зоне, приведены статистические данные грузоперевозок по Северному морскому пути. В ходе исследования предпринята попытка обозначения важность стратегического планирования вопросов развития северных территорий Российской Федерации.
Ключевые слова: Арктика, Арктическая зона, географическое положение, Арктический регион, Северный морской путь, стратегия, транзит, грузоперевозки.

THE INFLUENCE OF THE NORTHERN SEA ROUTE ON THE SUSTAINABLE DEVELOPMENT OF THE ARCTIC REGION

Snyatkov Andrey Alekseevich

Abstract: This research paper analyzes the impact of the Northern Sea Route on the sustainable development of the Arctic region, the author identifies modern scientific projects implemented in the Arctic zone, provides statistical data on cargo transportation along the Northern Sea Route. In the course of the study, an attempt was made to indicate the importance of strategic planning for the development of the northern territories of the Russian Federation.
Keywords: Arctic, Arctic zone, geographical location, Arctic region, Northern Sea Route, strategy, transit, cargo transportation.

Проблема влияния Северного морского пути (СМП) на устойчивое развитие Арктического региона, является актуальной из-за особенностей Арктической зоны, отличающейся своим географическим положением и климатическими характеристиками. Немаловажным, а возможно и основным фактором интереса является количество сконцентрированных в Арктике природных ресурсов, транспортировка которых невозможна, либо затруднена без использования СМП, а следовательно, одним из направлений развития экономики страны может и должно являться дальнейшее освоение арктической зоны в комплексе с одновременным развитием СМП.

Северный морской путь-дорога к природным богатствам Арктической зоны, он играет важную роль в их освоении, является инструментом организации внешней мировой торговли. Сегодня первоочередной задачей является сохранение статуса СМП, как исторически сложившейся транспортной коммуникации.

В научной литературе обычно выделяют три группы аргументов, определяющих правомерность

такого рода выводов. Первая из них обосновывает признание СМП национальной коммуникацией в Арктике с исторической точки зрения, вторая - обращает внимание на наличие у приарктических государств особых юридических прав и обязанностей в этом регионе, третья - опирается на невозможность расчленения СМП на какие-либо отдельные участки и исходит из его единства как федеральной транспортной артерии. Необходимо отметить, что каждая из этих групп интересна с исследовательской точки зрения и должна объективно оцениваться.

Увеличение сроков навигации из-за таяния арктических льдов, увеличивает возможности СМП как международного морского маршрута, соединяющего страны Азии с Европой.

Таким образом, в настоящее время при условии развития СМП перед учеными-международниками стоит задача урегулировать все спорные вопросы, связанные со статусом СМП. Российская наука, в том числе и правовая должна быть ориентирована на поиск аргументов, минимизирующих риски Российской Федерации, которые могут привести к утрате лидирующего положения в Арктике в целом и преимущественного права на СМП.

Это также означает, что научное сообщество должно создать условия, для такого развития СМП, при котором будут обеспечены интересы мирового сообщества с одновременным сохранением суверенитета и национальной безопасности России.

Проведенное нами исследование экономических особенностей развития региона в разные периоды позволяет сделать вывод о том, что принимаемые в настоящее время меры, с учетом коллапса экономики, вызванного пандемией, должны быть откорректированы. Основной проблемой на современном этапе развития станет проблема массового оттока населения. Правительством РФ должны быть предложены экстраординарные меры по привлечению населения в районы пролегания СМП. Такие, например, как предпринятые в 1914 году меры по отмене обязательной воинской повинности для лиц, переезжающих на работу в районы Крайнего Севера для его освоения.

Кроме того, несмотря на экономические трудности, вопросы развития ледокольного флота должны разрешаться по существу. В этой связи особого внимания заслуживает факт дистанционного подписания 23 апреля 2020 года контракта между Атомфлотом и АО ДВЗ «Звездой» на строительство ледокола «Лидер».[1] Срок ввода в эксплуатацию «Лидер (ЛК-120Я)» - 2027 год. В 2023 планируется закладка нескольких Атомных ледоколов проекта 10510 Правительству РФ необходимо обеспечить контроль за реализацией объявленного в конце апреля 2020 года «Русатом Карго» конкурса на проведение работ по созданию имитационной модели транспортной системы Северного морского транзитного коридора на сумму 53 779 379 рублей 80 копеек.

Особенности экономического состояния трассы СМП, проблемы ее инфраструктурного характера сегодня вытекают из заложенной в основе активной фазы ее формирования цели, транспортного обеспечения Севера СССР. И если еще около 30 лет назад вопрос ее международного использования не ставился, то после 1991 года ситуация изменилась. Арктические регионы страны, в недрах которых находятся рудные полезные ископаемые, остро необходимые промышленности, перешли в фазу активного развития.

Ситуация с трассой СМП в настоящее время достаточно сложная.

Освоение СМП неразрывно связано с развитием ледокольного флота.

Россия является страной с крупнейшим ледокольным флотом и единственным в мире атомным ледокольным флотом. Основные типы ледоколов:

• атомные, наиболее мощные, могут работать без дозаправки в течение нескольких месяцев, эффективны для проводки судов по СМП;

• дизель-электрические, преимущественно используются в Балтийском и Дальневосточном бассейнах с однолетним льдом;

• ледоколы на сжиженном природном газе, флот которых только формируется. На текущий момент тестирование проходит танкер-ледокол, выполняется заказ на строительство 4 ледоколов типа Aker ARC 123.

[1] Контракт на строительство самого мощного в мире ледокола «Лидер». Коммерсант. 23.04.2020. https://www.kommersant.ru/doc/4328851

На сегодняшний день для обеспечения проводок по СМП используется 8 ледоколов, некоторые из них могут в ближайшие годы выработать свой ресурс. Вместе с тем, в период с 2022 по 2026 год предполагается строительство 12 ледоколов. Наибольшие ожидания связаны с реализацией проекта атомного ледокола «Лидер», находящегося еще в разработке. Строительство запланировано на 2021–2025 годы, ввод в эксплуатацию – на 2029–2035 годы. «Лидер» предполагают задействовать на самых сложных участках СМП, ледоколы этого проекта смогут преодолевать сплошные льды толщиной более 4 метров и образовывать судоходный канал шириной до 50 метров.

Задача по превращению СМП в международный судоходный транзитный маршрут, соединяющий Европу, Америку и Азию – крайне амбициозна.

В частности, это напрямую подтверждают данные по объемам перевозок: в советские годы эта цифра колебалась в промежутке между 1 и 6,5 млн тонн грузов в год, причем большая часть грузов – это был внутренний, так называемый северный завоз. Максимальный пик перевозок был достигнут в 1987 г. – 6,6 млн тонн, но после развала СССР он снизился до 1,7 млн тонн к 1996 году. Лишь в 2010 г. начался постепенный рост грузоперевозок по трассам СМП, который в 2016 г. достиг значения 7,5 млн тонн, в 2017 г. – 10,5 млн тонн, в 2018 г. – 18 млн. тонн., в 2019 году-26 млн.тонн, в 2020 году-33,97 млн тонн, на 30 сентября 2021 г.- показатель составил-24,2 млн.тонн. Динамика изменений свидетельствует о том, что при таких темпах прогнозируемый до 80 миллионов тонн грузопоток, к сожалению, не будет достигнут.

По расчётам Министерства природных ресурсов Российской Федерации, объём грузоперевозок по СМП к 2024 году составит только 52 млн тонн.

При этом даже, если предположить, что такой объем может быть достигнут, то такая модель развития потенциала СМП никак не связана с его транзитной направленностью. Здесь цифры куда более скромные. Так, на пике объема перевозок, достигнутого к концу советских времен, транзит составлял не более 150 тыс. тонн.

Он значительно вырос с 2010 года (0,1 млн тонн) к 2013 году (1,35 млн тонн), но затем также стремительно снизился: до 0,27 млн тонн в 2014 году; 0,04 млн тонн в 2015 году. Цифры за 2016 и 2017 гг. составляют соответственно 0,21 млн тонн и 0,19 млн тонн, транзит за 2018 год – 0,49 млн тонн, 2019 год – 0,69 млн тонн. В 2020 году показатель вырос до 1,28 млн тонн, за истекший период по состоянию на 30 сентября 2021 года – 1,44 млн тонн Однако даже такие цифры выглядят предельно скромными, если сравнить их с транзитом через Суэц – в среднем до 1 млрд тонн в год.

Расчеты судовладельцев в пользу СМП достаточно просты.

Экономическая формула преимуществ новых путей перевозки по сравнению с привычными-это сокращение срока перевозки на 20%, и сокращение услуг по перевозке на 10 %. Мы видим, что математический потенциал выгоды у СМП есть, но Россия должна принять меры по устранению обозначенных специалистами и нами в настоящем исследовании проблем. Таким образом, в целом можно констатировать, что пока транзитный потенциал СМП развит крайне мало. Маршрут СМП еще только предстоит сделать экономически привлекательным для зарубежных судоходных компаний, а эти обстоятельства безусловно тянут за собой назад развитие всего Арктического региона в целом.

На решение этих проблем нацелен утвержденный распоряжением Правительства РФ от 21.12.2019 года № 3120-р План развития инфраструктуры Северного морского пути на период до 2035 года, состоящий из 84 пунктов.

В указанном плане нашли отражение вопросы организации и обеспечения аварийно-спасательных работ; оценки целесообразности строительства дноуглубительного флота; строительства объектов инфраструктуры; потребностей в гидрографических и лоцмейстерских судах. Особое место в Плане отведено вопросам организации мероприятий по строительству ледокольного флота, в том числе строительству двух ледоколов проекта 22220, а также головного атомного ледокола проекта «Лидер» и двухсерийных атомных ледоколов этого проекта. Кроме того, запланированы мероприятия по развитию портовой инфраструктуры г.г. Мурманска и Петропавловска-Камчатского. Не остались без внимания Правительства РФ и вопросы развития авиационной и железнодорожной инфраструктуры для обеспечения грузовой базы СМП. Критика зарубежных судовладельцев учтена в Плане при разра-

ботке мероприятий, направленных на обеспечение устойчивой бесперебойной спутниковой связи. В плане отмечены вопросы гидрографического, метеорологического и прочего обеспечения, необходимого для организации круглогодичного судоходства по всей акватории СМП. Вопросам экологии посвящен раздел XI Плана, охарактеризованный нами в предыдущей главе нашего исследования.

Стратегия развития СМП представлена в совокупности актов долгосрочного планирования РФ, в таких как планы. Кроме того, вопросы развития СМП освящены в актах планирования с одноименным названием Стратегия, регулирующих вопросы развития Арктики.

Наиболее эффективным способом оценки документов является сравнительный. Для сравнения возьмем два аналогичных документа по развитию Арктики – Стратегию РФ и США. Американская доктрина носит более персонифицированный характер, в ней определены конкретные должностные лица, ответственные за ее реализацию, она (в отличие от российской) не имеет сроков, срок заканчивается фактом достижения запланированного результата, источник финансирования исключительно государственный бюджет в основе же стратегии РФ-инвестирования в разных формах: государственное, частное, в том числе и иностранных компаний). Неразрешенность в российской Стратегии развития Арктики до 2020 года этих вопросов в результате ее реализации привела к тому, что полученный результат не в полной мере отвечает запланированным ожидаемым показателям. Все эти вопросы учтены в Стратегии развития до 2035 года.

В 2019 году проведена работа по подготовке нового плана и новой Стратегии развития Арктики. Нельзя не отметить, что формат подготовки этих документов претерпел существенные изменения. Впервые в России документ стратегического планирования обсуждался до подготовки окончательного варианта его проекта. Общественные слушания проводились в течение 75 дней с 26 августа 2019 года во всех регионах, входящих в АЗРФ.

Одновременно с общественными слушаниями на сайте ПОРА была запущена платформа по сбору идей «Арктика-2035», на которую поступило 656 предложений – 174 по инфраструктуре, 112 по территориальной и отраслевой экономике, 93 по развития туризма, 63 по внедрению современных технологий в сфере производства продукции. 12175 человек высказали свою позицию по изучаемой проблеме. В результате подготовлен нормативный документ и распоряжением Правительства РФ от 21.12.2019 года № 3120-р утвержден План развития инфраструктуры Северного морского пути на период до 2035 года, состоящий из 84 пунктов. Планом в том числе предусмотрена реализация мероприятий федерального проекта «Северный морской путь» Комплексного плана модернизации и расширения магистральной инфраструктуры на период до 2024 года, утвержденного распоряжением Правительства России от 30 сентября 2018 года №2101-р. Работа по подготовке проекта новой Стратегии развития Арктики до 2035 года завершена. Новая Стратегия разработана в целях реализации Основ государственной политики в Арктике на период до 2035 года, утвержденных указом Президента РФ 05 марта 2020 года № 164[2]. Наибольший интерес в этом документе представляет глава V, утверждающая основные показатели эффективности реализации государственной политики РФ в Арктике. В соответствии с п.п. «о» п. 26 отдельным критерием является объем перевозок грузов в акватории СМП, в том числе транзитных перевозок.

Важность стратегического планирования вопросов развития северных территорий вытекает из сложных и постоянно меняющихся внешних условий развития страны, ограниченного количества свободных ресурсов для этих целей, необходимостью выстраивания системы действенного контроля за их распределением и расходованием. Безусловно, оценка эффективности реализации указанных проектов тема, которая должна изучаться научным сообществом, необходимо сокращать имеющиеся разрывы между научным сообществом и практиками, осуществляющими действия по реализации разработанных научных моделей и правовых актов. Без планомерной совместной деятельности любые принимаемы меры не будут эффективными.

[2] Указ Президента РФ от 5 марта 2020 г. N 164 "Об Основах государственной политики Российской Федерации в Арктике на период до 2035 года". URL: https://www.garant.ru/products/ipo/prime/doc/73606526/(дата обращения: 15.05.2020)

Список источников

1. Международное публичное право : учеб. / Л. П. Ануфриева,М43 Д. К. Бекяшев, К. А. Бекяшев, В. В. Устинов [и др.]; отв. ред.К. А. Бекяшев. — 4-е изд., перераб. и доп. — М. : ТК Велби,Изд-во Проспект, 2005.

2. Указ Президента РФ от 5 марта 2020 г. N 164 "Об Основах государственной политики Российской Федерации в Арктике на период до 2035 года". URL: https://www.garant.ru/products/ipo/prime/doc/73606526/ (дата обращения: 19.11.2021).

3. Журавлев П.С. Стратегия развития Арктики: выбор приоритетов. Арктическая стратегия России: оценки, вопросы, проблемы / Журавлев П. С. Вестник Северного (Арктического) федерального университета. Серия: Гуманитарные и социальные наук URL: https://cyberleninka.ru/article/n/arkticheskaya-strategiya-rossii-otsenki-voprosy-i-problemy-realizatsii (дата обращения: 19.11.2021)

4. Международно-правовая квалификация морских районов в качестве исторических вод (теория и практика государств)/под ред. Вылегжанина А.Н. ИМИ МГИМО (У) МИД России.-М.: ИКД «Зерцало-М», 2015. (дата обращения: 19.11.2021)

5. Контракт на строительство самого мощного в мире ледокола «Лидер». Коммерсант. 19.11.2021. https://www.kommersant.ru/doc/4328851

ПЕДАГОГИЧЕСКИЕ НАУКИ

УДК 372.857

МЕТОДЫ ОБУЧЕНИЯ ДЕТЕЙ С ОГРАНИЧЕННЫМИ ВОЗМОЖНОСТЯМИ ЗДОРОВЬЯ НА УРОКАХ БИОЛОГИИ

ГРИЩЕНКО ЗАРИНА АЛЕКСАНДРОВНА
Магистрант
Актюбинский региональный университет им.К.Жубанова

Научный руководитель: Атаева Гулшат Мукановна
к.б.н., доцент
Актюбинский региональный университет им.К.Жубанова

Аннотация: В статье представлено современное состояние инклюзивного образования в Казахстане. Показаны проблемы, с которыми сталкиваются школы при организации работы с данной категорией детей. В целях обоснования путей решения проблем обучения детейс с ОВЗ, проведен анализ современных подходов к изучению и организации работы с детьми с ограниченными возможностями здоровья.
Ключевые слова: дети с ограниченными возможностями здоровья, инклюзивное образование, методы обучения, урок биологии, образование Казахстана, организация обучения

METHODS OF TEACHING CHILDREN WITH DISABILITIES IN BIOLOGY LESSONS

Grichshenko Zarina Aleksandrovna

Scientific adviser: Ataeva Gulshat Mukanovna

Abstract: The article presents the current state of inclusive education in Kazakhstan. The problems that schools face when organizing work with this category of children are shown. In order to substantiate ways to solve the problems of teaching children with disabilities, an analysis of modern approaches to the study and organization of work with children with disabilities has been carried out.
Key words: children with disabilities, inclusive education, teaching methods, biology lesson, education of Kazakhstan, organization of training.

В Республике Казахстан инклюзивное образование только делает свои первые шаги. В послании Президента Н. Назарбаева «Казахстанский путь – 2050: Единая цель, единые интересы, единое будущее» отмечается, что необходимо «усилить внимание нашим гражданам с ограниченными возможностями. Для них Казахстан должен стать безбарьерной зоной. Позаботиться об этих людях, которых немало, – наш долг перед собой и обществом».

В связи с этим вытекает одна из главных задач казахстанского образования: подготовка ориентированной, творчески равзитой, морально и физически сформированной молодёжи. Решение этой проблемы опирается на психолого-педагогическое обоснование учебно-воспитательного процесса, направленный на всестороннее развитие личности учащегося. Многие педагоги средних школ испытывают потребность во введении таких методик, которые бы посодейтствовали реализации индивиду-

ального подхода к ребенку. И именно поэтому приобретает значимость организация образовательного процесса, при которой процесс становления и развити личности учащегося будет целенаправленным и действенным. В свою очередь, мастерство и профессионализм играет немалую роль в выборе форм и методов обучения.

Тема является актуальной , потому что затрагивает изучение вопроса методов и приемов активного обучения детей с ОВЗ, которое ставит перед собой цель- создание комфортных условий обучения, при которых все дети активно бы вовлекались в учебный процесс. Слово «все» хотим выделить особо, так как понятие «инклюзия» вводит в систему общего образования обязательное удовлетворение образовательных потребностей каждого ребенка, приходящего в общую школу. [1, с. 105]

Преподавание биологии в общеобразовательных школах в условиях инклюзивного образования решает много задач, среди которых есть и специфические, обусловленные особенностями развития детей с ОВЗ. В таких условиях преподавание биологии ставит перед собой задачу: формирование простых представлений и понятий, помощь в коррекции недостатков психофизического развития обучающихся.

В условиях инклюзивного образования активные методы обучения необходимы для решения этой задачи, так как именно они помогают моделировать жизненные ситуации, использовать ролевые игры, решать вопросы на основании анализа обстоятельств и ситуации, способствуют проникновению информационных потоков в сознание.

Использование на уроках активных методов обучения, дает большую возможность изменить восприятие объекта обучения, превратив его в субъект, сделать учащегося одним из авторов урока. Подход к каждому ученику должен базироваться на уважении его вглядов и мнения, на побуждении к активности, поощрении творческого подхода к выполнению заданий.

Одним из приоритетов Госпрограммы развития образования на 2015-2025 является инклюзивное образование в отношении детей с ограниченными возможностями. Данные мировой статистики указывают на то, что дети с нарушениями в развитии занимают в среднем 10-12% от общего детского населения в развитых странах мира. В нашей стране дети с ограниченными возможностями в развитии с рождения до 18 лет от общего числа детского населения составляют 2,8%. Это является серьезной проблемой, подчеркивающая необходимость развития системы диагностико-консультативной службы, а также скрининга психофизического развития детей в раннем возрасте.

Сегодня 28% детей с ограниченными возможностями обучаются в общеобразовательных школах со здоровыми сверстниками в общих классах. Квота приема инвалидов в вузы увеличена с 2,5% до 3%.Высшее образование получают 1756 студентов с инвалидностью. [2, с. 320]

Мы проводили исследования в школах города Актобе в тесном взаимодействии с педагогами-психологами школ. Именно они дали основные рекомендации по обучению детей с ОВЗ :

1. Использование методов, способствующие активизации познавательной деятельности ученика, развитие устной и письменной речи, а также формирование необходимых учебных навыков;

2. Обучение разным техникам запоминания, которые позволят значительно улучшить мнемонические способности обучающейся, например установление связей, группировка слов и картинок;

3. Желательно предотвращать утомление детей, использовав для этого разнообразные средства, такие как, чередование умственной и практической деятельности. Лучше преподносить материал небольшими частями, при этом включая в процесс интересный и красочный материал и средства наглядности.

4. Использование индивидуального подхода для учета эмоционально-волевой сферы, следует включать в образовательный процесс игровые ситуации; игровые тренинги, которые способствуют развитию умения общаться со сверстниками.

5. Создание атмосферы успеха в учебной деятельности;

6. Применение во время занятий физминуток, смену положения ребенка: работа стоя, сидя, работа в группе.

7. Осуществление постоянного контроль над выполнением домашнего задания, при этом соблюдать требуемый объем, соответствие заданному материалу.

С целью активизации познавательной деятельности учеников с особыми потребностями на уроках биологии были использованы различные методы и приемы (табл.1).

Таблица 1

Методы и приемы коррекции, используемые на уроках

Дисциплины	Методы и приемы
Основные	- Зрительные диктанты; - Рисование; - Штриховка в различных направлениях; - Работа с тренажерами; - Задания на составление планов, схем; - Работа с незаконченными рисунками, восстановление по неполному изображению целого.
Творческие	- Нахождение сходства и отличий предметов, явлений, событий; - Работа с бумагой, ножницами, пластилином (вырезание, оригами, аппликация, танграм).
Методы для физминутки	- Развитие ориентировки; - Пальчиковая гимнастика; - Упражнения для развития ориентации в схеме собственного тела.

Обучение биологии в основном направлено на коррекцию недостатков умственного и физического развития учащихся, например в процессе знакомства с живой и неживой природой у учащихся развиваются внимательность, речь и понимание, они обучаются установлению простейших взаимосвязей живых организмов между собой и с неживой природой, понимают влияние человека на природу.

Таблица 2

Виды деятельности на уроке с учетом индивидуальных особенностей учащихся

Тип интеллекта	Виды деятельности учащихся на уроках
1.Логико-математический	Формирование таблиц, графиков, схем, организация и осуществление экспериментов, подготовка тестов, тестирование, нахождение межпредметных связей
2.Вербально-лингвистический	Организация учащимися сообщений, докладов, рефератов, работа с учебником и справочной литературой, постановка устных и письменных вопросов с ответами на них, конспектирование, устные и письменные фронтальные и индивидуальные опросы
3.Моторно-двигательный	Использование пространственных моделей в движении, применение кинофильмов, диафильмов, компьютерных технологий, использование физкультурных минут, овладение практическими умениями и навыками
4.Визуально-пространственный	Практические и лабораторные занятия, использование таблиц и рисунков, экскурсии
5. Внутри-личностный	Предоставление программы самореализации; контроль за уровнем знаний учащихся с их оценкой; самостоятельные работы по вариантам с предоставлением разноуровневых заданий;

На уроках биологии были использованы информационно-коммуникативные технологии. Учащимся просматривали мультимедийные презентации, учебные художественные и документальные фильмы и видеоролики. [3, с. 167]

Кроме этого, при проведении уроков был использован различный дидактический материал:

• плакаты и таблицы, карточки с заданиями по темам программы,

• муляжи овощей и фруктов, модели строения животных и растений,

• гербарии;
• коллекции полезных ископаемых и насекомых;
• скелет человека

Позволяя ученику самому выбрать деятельность на уроке, мы даем возможность каждому учащемуся найти занятие по интересу и проявить свои способности. Мотивы направляют ребёнка, придают ему индивидуальную значимость. И именно мотивирование, является наиболее эффективной для учебной деятельности, так как она обусловлена познавательными интересами и интеллектуальной инициативой самого ребёнка. От интеллектуальных возможностей зависит использование на уроках биологии видов деятельности. [4, с. 134] (табл.2.)

Проанализировав данные таблицы, мы отметили для себя 1, 3, 5 типы интеллекта и использовали соответствующие им виды занятий для обучения детей с ОВЗ в своей работе. Использовали активные методы обучения – практические занятия, экскурсии, беседы, игры, викторины, прослушивание звукозаписей, подготовка плакатов, рисунков по учебному материалу, использование физминут, работа с таблицами и конспектами.

В заключении можно сказать, что использование активных методов обучения и воспитания развивает самостоятельность, критическое мышление, толерантность. А грамотно организованная учебно-познавательная деятельность с использованием активных форм и методов обучения, позволит сформировать необходимые знания и умения у детей с особыми образовательными потребностями, и посодействует успешной интеграции в современное общество.

Список источников

1. Яковлева Е.А. Коррекционно-развивающее обучение детей, пособие для учителей общеобразовательных школ М.: Владос, 2007. – 105с.

2. Скворцова О.Ю. Развитие толерантности как социально-педагогическая проблема // Инклюзивное образование. 2011 г.- 320 с.

3. Титов В.А., Дефектология, учебный курс, Московский Университет имени С.Ю. Витте, 2013 год, 167с.

4.Антонов В.М. Проблемы инклюзивного обучения. М.: Педагогика, 2006. 134с.

УДК 372.891

IMPLEMENTATION OF PRINCIPLES OF SELF-REGULATED LEARNING IN GEOGRAPHY LESSONS IN 7TH GRADE WHEN STUDYING THE TOPIC «OROGENIC BELTS AND MOUNTAINS»

СТУПНИКОВА НИНА АНДРЕЕВНА
магистрантка
ГАОУ ВО ЛО «Ленинградский государственный университет имени А.С. Пушкина»

Аннотация: в статье рассмотрены способы реализации некоторых принципов личностно-ориентированного обучения на уроках географии в 7 классе при изучении темы «Складчатые пояса и горы» посредством использования модульной технологии и метода проектов. В статье даны рекомендации для учителей и представлены авторские методические разработки.
Ключевые слова: саморегулируемое обучение, модульная технология, метод проектов, география, 7 класс, педагогические технологии.

РЕАЛИЗАЦИЯ ПРИНЦИПОВ САМОРЕГУЛИРУЕМОГО ОБУЧЕНИЯ НА УРОКАХ ГЕОГРАФИИ В 7 КЛАССЕ ПРИ ИЗУЧЕНИИ ТЕМЫ «СКЛАДЧАТЫЕ ПОЯСА И ГОРЫ»

Stupnikova Nina Andreevna

Abstract: the article discusses ways of implementing some of the principles of self-regulated learning in geography lessons in 7th grade when studying the topic «Orogenic belts and mountains» using modular technology and the method of projects. Recommendations for teachers and author's methodological developments are presented in the article.
Keywords: self-regulated learning, modular technology, project method, geography, 7th grade, teaching technologies.

Since modern pedagogy is personality-oriented, there is currently a need to introduce new pedagogical technologies into the educational process that focus on the individual abilities of students and they personal characteristics. One of the most effective way for organizing some aspects of the personality-oriented approach in educational is self-regulated learning. Self-regulated learning allows building adequate students' self-esteem and developing in them skills of self-organization.

The concept of self-regulated learning arisen in the 80s of the XX century. This type of learning was studied by Zimmerman, B. J., Wolters, C. A., Winne, P. H. et al. In Russia, the term «self-regulated learning» is also founded in pedagogical literature, but is not used as widely as in the West [4].

So self-regulated learning is a process and a result of educational interaction, during which, based on the development of self-regulation mechanisms, is provided student to a higher level of self-development [5]. Self-regulated learning can help students create better learning habits and strengthen their study skills. Self-regulated learning is a process that helps students manage their thoughts, behavior and emotions in order to navigate the learning process more successfully [5]. This process occurs when all students' actions and

thought processes are aimed at receive information or skills. Therefore, self-regulated learning is virtually impossible to implement without self-motivation of students.

In addition to the concept of «self-regulated learning», the concept of «self-directed learning» is actively used in the West [6]. Despite these concepts are close in meaning, they are not identical. Their comparison can be made according to the degree of the students' independence in the learning process. Self-directed learning should be understood as a process designed to the complete independence of students, while self-regulated learning is a relatively autonomous process that does not exclude the use of learning opportunities coming from outside [5, 6].

Generally, models of self-regulated learning are separated into phases. Model of self-regulated learning of Zimmerman consist of three phases (Figure 1).

Figure 1. Model of self-regulated learning of Zimmerman [5]

During the forethought and planning phase, students analyze the learning task and set goals for their implementation.

In the performance-monitoring phase, students employ strategies to make progress on the learning task and monitor the effectiveness of those strategies.

In the performance phase, students evaluate their performance on the learning with respect to the effectiveness of the strategies that they chose [5].

Self-directed learning in schools can be realized with project method and modular technology.

The essence of the modular technology is that students almost independently or completely independently, works with the individual curriculum, which consist of separate modules [1]. The curriculum includes tasks, methodological guidelines for their implementation and a bank of information. A training module is a logically completed form of a part of a content of discipline (a separate topic or paragraph). The assimilation of which must be completed by controlling knowledge and skills formed because of assimilate of this module by students. Any lesson, created with modular technology, consists of training elements. The training element is a sequence of steps in assimilating a teaching material, an algorithm for students' work [1].

The modular technology allow individualized of the learning process, enhance the cognitive activity of students. The use of modular technology creates conditions for the development of students' creative abilities. When using modular technology, teacher's role changes, he serves as controller and coordinator of learning process, and students independently decide in what volume and in what sequence to complete tasks. Another important advantage of this technology is that it is easy to use in a distance education.

Table 1.
Instruction for the training module on the topic «Orogenic belts and mountains»

Training element (TE)	Learning material	Guidelines for the assimilation of learning material
TE 0	Integrating goal: in the completion of the work on training elements, a student must: Know definitions landforms, mountains and orogenic belts, structure of mountains and volcanoes. Be able to explain regularities of occurrence of mountains and volcanoes, work with a tectonic map, and compare information from a tectonic and physical map.	Use the textbook «Geography. Continents and oceans» for 7th grade and geographical atlas for 7th grade.

Training element (TE)	Learning material	Guidelines for the assimilation of learning material
TE 1	Goal: to learn new definitions from the topic; find out specificities of mountain formation. Assignments: 1. Read the text of the textbook, 2. Answer the questions: 1) What is the orogenic belt? 2) What is the mountains? 3) What types of mountains are exist? 4) List the periods of mountain building. Control is carried out by classmate. All questions are estimated at 1 point. Total: 4 points.	Working with the textbook.
TE 2	Goal: to learn the classification of mountain systems with specific examples. Assignments: Take the atlas. Compare tectonic and physical maps. Give 3 examples of mountains that was formed in each periods: 1. Baikal folding: 1) 2) 3) 2. Caledonian folding: 3. Hercynian folding: 4. Mesozoic folding: 5. Alpine folding. Control is carried out by classmate. All positions are estimated at 1 point. Total: 15 points.	Working with the textbook and atlas.
TE 3	Goal: to learn the definitions of «horst» and «volcano», find out the reasons for their occurrence. Assignments: 1. Read the text of the textbook, 2. Answer the questions: 1) What is the horst? 2) How is a horst formed? 3) What is the volcano? 4) How is a volcano formed? Control: the control is carried out independently. All questions are estimated at 1 point. Total: 4 points.	Working with the textbook.
TE 4	Final control: 1. Independently make a conclusion; have you achieved the goals set at the beginning of the lesson? 2. Summarize all points: More than 20 points - mark «5», 19-16 points - mark «4», 15-11 points - mark «3», Less than 10 points - mark «2». You have not yet learned all training element, you should to continue working on the material at home.	Checking the level of assimilation of the material.

The author has developed an instruction for the training module at a geography lesson on the topic « Orogenic belts and mountains» in 7th grade. The choice of the topic is because students have already passed the relief in the 6th grade, that is why the topic will not be completely new for them and it will be easier to work on it independently. The module was created on the textbook of E.N. Domogatskikh, N.I. Alekseevsky [2] (table 1).

It must be remembered that modular technology can be successfully realized only if students' self-motivation is sufficiently high.

The project method is also highly effective. Its founder is American philosopher and educator John Dewey. According to his teaching, only that is useful and valuable to people, that gives a practical result [7]. The project method in Russia developed in parallel with the developments of American scientists, and it is related with the names of Blonsky, P.L., Makarenko, A.S., Shatsky, S.T., Shulgin V.M. [7, 8].

The project method implies to create conditions for the independent familiarization of educational material by students in the process of implementing projects activities. During the carrying out of a project, schoolchildren learn to independently search and analyze information, generalize and apply their knowledge, acquire independence, responsibility, and develop the ability to plan and make decisions. The success of students' project activities depends on many factors, the main of which are: students' self-motivation, the initial level of students' knowledge, their abilities and skills, level of scientific qualification and pedagogical skills of a teacher.

There are several approaches to classifying projects. Polat, E.S. identifies five groups of projects for the dominant students' activities [7]:

• practice-oriented project,
• research project,
• information project,
• creative project,
• role project.

Students implement the project both individually and in groups. In this article, we are considering a group information project.

It is customary to distinguish the following stages of work on a group project (table 2).

Table 2

. Stages of work on a project [7]

Stage	activities of students	activities of teacher
Organizational and preparatory stage	• Choose a theme for the project; • determine goal and tasks; • identify problematic issues; • form project teams	• Motivates students; • helps students to choose and/or formulate a project topic; • helps students to define the goal and tasks of the project and identify problematic issues
Planning for upcoming project activities	• Analyze the problem and put forward hypotheses of solution; • determine the sources of information; • distribute responsibilities within the group; • determine the stages of the project and implementation dates	• Helps to formulate a research hypothesis; • helps to choose correct information, explains how to search for information correctly; • helps to draw up a plan of project implementation
Project development	• Carry out tasks of the project stages by themselves; • collect, analyze and summarize information from various sources of information; • prepare materials for project presentation	• Consults students; • helps in systematization a material; • gives recommendations to present project results; • assess intermediate results: • helps to prepare for the verbal presentation of the project
Final stage	Present the results of the project	• Evaluates the degree of participation of each team member in the implementation of project, • assesses project results

Of course, the project carried out by a 7th grade student is much simpler and does not claim to be a complex research project. However, already in the 7th grade, students learn to determine goals and tasks,

formulate problematic issues, hypothesis, select information, and formulate conclusions. If students have a practice, they can do a complex research project in high school more easy. Therefore, we can consider this project in geography as a rehearsal before writing a much more complex project in 9th grade.

One of the most important goals of using project method in geography lessons in 7th grade is to interest students in research activities. The use of project method in 7th grade should mainly be aimed at developing the skills of independent search, analysis and systematization of information, public speaking skills and acquisition of the first research experience. Project activity creates conditions for the development of students' skills to plan their time, set tasks, assign responsibilities and work in a team.

It is obvious that project method of teaching cannot be realized in one lesson. However, in the lesson on the topic «Orogenic belts and mountains» a teacher has an excellent opportunity to involve students in project activities. A teacher can invite students who are interested in studying geography to carry out a project under his guidance and present its results in 1.5-2 months in a geography lesson. A project is made after school hours and requires significant time expenditures from schoolchildren and teacher, that is why a teacher should not involve whole class in project activities at once, two project groups will be quite enough. Themes for projects should be not complicated, but interesting, for example,

- Seven Summits,
- Volcanoes of Antarctica,
- The highest countries on Earth,
- Top five mountain systems for tourism.

Since themes are simple, students have no problems with finding information, however, it is important for a teacher to explain to schoolchildren how to correctly search for information, how to select it, which sites on the Internet should not be trusted.

Thus, in the context of the implementation of self-regulated learning at lessons of geography in the 7th grade when studying the topic «Orogenic belts and mountains», modular technology and project method can be quite effective. Despite the difficulties in implementation, use of these pedagogical technologies can increase motivation of students for geography and instill in them the skills of self-organization and time management.

References

1. Baltabaeva R.R. The essence and the technologies of modular training – URL: https://cyberleninka.ru/article/n/suschnost-i-tehnologii-modulnogo-obucheniya/viewer (Assessed December 21) [in Rus].

2. Geography, Continents and oceans. 7 gr., Домогацких Е.М., Алексеевский Н.И. География. Материки и океаны. 7 класс. М.: Русское слово, 2016. – 280 с. [in Rus].

3. Osadchuk O. L. Didactic model of self-regulated learning – URL: https://cyberleninka.ru/article/n/didakticheskaya-model-samoreguliruemogo-obucheniya/viewer (Assessed December 17) [in Rus].

4. Self-Regulated Learning and Academic Achievement – URL: https://www.tandfonline.com/doi/abs/10.1207/s15326985ep2501_2 (Assessed December 19).

5. Self-regulated Learning: Six Models and Four Directions for Research – URL: https://www.frontiersin.org/articles/10.3389/fpsyg.2017.00422/full (Assessed December 19).

6. Sharipov F.V. Project training technology – URL: https://cyberleninka.ru/article/n/tehnologiya-proektnogo-obucheniya (Assessed December 24) [in Rus].

7. Zaitsev V.S. Project method as a modern technology in training: historical and pedagogical analysis – URL: https://cyberleninka.ru/article/n/metod-proektov-kak-sovremennaya-tehnologiya-obucheniya-istoriko-pedagogicheskiy-analiz (Assessed December 23) [in Rus].

УДК 373.34

РЕАЛИЗАЦИЯ ПЕДАГОГИЧЕСКИХ УСЛОВИЙ ОБЩЕКУЛЬТУРНОГО РАЗВИТИЯ МЛАДШИХ ШКОЛЬНИКОВ В ОБРАЗОВАТЕЛЬНОМ ПРОЦЕССЕ

ХРУСТАЛЕВА НАДЕЖДА ВЛАДИМИРОВНА
Магистр
ВлГУ «Владимирский государственный университет им. А.Г. и Н.Г. Столетовых»

Аннотация: В статье рассматриваются принципы построения педагогических условий с целью формирования у младших школьников современного целостного миропонимания и информационного мировоззрения на основе компетентностного подхода в образовании.
Ключевые слова: компетентностный подход, школьник, формирование, мировоззрение, образование.

IMPLEMENTATION OF PEDAGOGICAL CONDITIONS FOR THE GENERAL CULTURAL DEVELOPMENT OF YOUNGER SCHOOLCHILDREN IN THE EDUCATIONAL PROCESS

Khrustaleva Nadezhda Vladimirovna

Abstract: The article discusses the principles of constructing pedagogical conditions in order to form a modern holistic worldview and information worldview in younger schoolchildren based on a competence-based approach in education.
Keywords: competence approach, student, formation, worldview, education.

Концепция модернизации российского образования определила новую систему взглядов и понятий образования, ориентированную на развитие личности. Она предполагает формирование ключевых компетенций, овладение которыми является необходимым условием социализации и выпускников начальной школы.

В Федеральном компоненте государственного стандарта общего образования, определены направления, в том числе и формирование ключевых компетенций, где понятие «компетенция» определяется как «готовность учащихся использовать усвоенные знания, умения и способы деятельности в реальной жизни для решения практических задач».

Реализация педагогических условий начинается с взаимодействия с родителями по общекультурному развитию детей. Суть данного взаимодействия в активной работе родителей со своими детьми, раскрытии в них лучших качеств. При этом объединяя усилия родителей и учителей общекультурное развитие младших школьников происходит намного эффективнее. Совместная работа учителя и родителя заключается в разработке плана, разъяснении со стороны педагога о том, как воспитывать трудолюбие, бережливость, внимание и общие навыки культурного поведения.

В течении всего учебного года учителю нужно собирать родителей и проводить беседы, повышая уровень культуры родителей. В ходе родительских собраний обговариваются вопросы общекультурного развития в семье и школе: «Общение родителей и детей в семье», «Детская дружба», «Воспитываем культурное поведение», «Соблюдаем школьный режим», «Воспитание у младшего школьника инте-

реса к обучению».

Развитие культуры детей на уроках чтения и развития речи. Художественная литература содержит богатейший материал общекультурного развития младших школьников. Содержание обучения является для учителя огромным простором для воспитательной работы на уроке, развития общих представлений о культуре, особое внимание необходимо отвести книгам для чтения, обогащенными содержательными, поучительными текстами. В тексте должны присутствовать, как плохие, так и хорошие ситуации, поступки, которые будут способствовать обсуждению их детьми на уроке. Анализируя художественные произведения, учитель имеет огромный запас материала, помогающий натолкнуть обучающихся на соответствующие мысли. Систематическая работа педагога, поэтапное распределение литературы и правильно проведенный анализ позволяет поэтапно развивать культуру детей. Также на уроках должны создаваться условия, которые помогают школьникам читать и чувствовать, читать и думать, читать и рассуждать.

Правильный подбор художественных произведений направлен на привитие чувства патриотизма, воспитание добрых, честных, способных чувствовать прекрасное и совершать благородные поступки, личностей. Многие произведения учат детей бережно относится к природе, уважать окружающих, трудиться.

К примеру, рассказ «Чапаев в бою», из которого дети узнают об одном из героев гражданской войны. В результате беседы узнается, что большинство детей слышали о Чапаеве, видели фильм. Учителем обращается внимание на то, какой нелегкой выдалась победа молодой России над врагами, сколько отважных воинов погибло в этих сражениях. На следующий день, после обдумывания произведения, учитель начинает беседовать с учениками. Младшие школьники рассматривают личность Чапаева, называют характерные черты.

Часто дети не могут высказать свои чувства о прочитанном из-за недостаточного словарного запаса. В таких ситуациях на помощь должен приходить учитель. Во внеклассном чтении класс обсуждает рассказ Л. Точковой «Чашка». Дети описывали поступок Лены, но не могли употребить слово «справедливый». Учитель предлагает детям 2-го класса ряд слов: хороший, правильный, справедливый. Необходимо выбрать то слово, которое точно отражает поступок девочки. Второклассники сразу же выберут нужное слово. В таких ситуациях, учитель всегда помогает школьникам, наталкивает их на нужные фразы, обращает внимание на фрагменты текста и т.д.

В рассказе Л. Пантелеева «Честное слово» учитель помогает учащимся отыскать слова, главным образом характеризующие героя: «Мальчик, у которого такая сильная воля и такое крепкое слово, не испугается темноты, не испугается хулиганов, не испугается и более страшных вещей. А когда он вырастает… Еще неизвестно, кем он будет, когда вырастет, но кем бы он ни был, можно ручаться, что это будет настоящий человек».

Стоит отметить, что и экскурсии являются важным источником общекультурного развития младшего школьника. Взаимосвязь с природой воспитывает у детей доброту, отзывчивость, чуткость, необходимо проводить экскурсии во все времена года в парк или небольшой лес, где дети наблюдают за сезонными изменениями в природе, играют, собирают природный материал. Большинство детей любит ходить в мини-походы. Младшие школьники наблюдают за природой, что направляет их на участие в различных конкурсах, создание кормушки и др.

Не менее важными являются экскурсии по городу, в которых учащиеся наблюдают за изменениями города. Наблюдения способствуют появлению чувства уважения к людям труда, развитию эстетических чувств и чувства патриотизма.

Особенно полезной формой экскурсии являются – экскурсии на производство, знакомящие с трудом людей. После таких экскурсий у детей особенно замечаются признаки трудолюбия, помощи одноклассникам и родителям.

Экскурсия в музейную комнату историко-краеведческого направления. Разделы музейной комнаты могут быть разнообразны, например, «История школы», «Наши ветераны». Ученикам объясняется, что необходимо помнить об участниках ВОВ, благодаря которым продолжается жизнь. Данная работа направлена на воспитание чувства патриотизма, что способствует общекультурному развитию млад-

ших школьников.

Во время уроков, встреч, экскурсии, жизненных ситуаций, дети накапливают огромное количество знаний, которые часто являются недопонятыми или неполными. Беседы направлены на обобщение приобретенных младшими школьниками знаний.

Нами были разработаны следующие темы этических бесед с целью общекультурного развития младших школьников:

• отношение к Родине и народам других стран;
• отношение к трудолюбию;
• товарищество и дружба;
• уважение к старшему поколению, детям помладше;
• доброта, отзывчивость, скромность;
• справедливость;
• скажем «нет» злу, агрессии и равнодушию;
• всегда будь честным и держи свое слово;
• ответственность превыше всего.

Все приведенные темы обязательны, но порядок проведения, названия, средства могут быть изменены в соответствии с актуальными воспитательными задачами. Содержание каждой темы может меняться учителем в зависимости от опыта и развитости младших школьников.

Этические беседы проще проводить, применяя положительный пример. Рассказы и встречи с героями-ветеранами Великой Отечественной войны и воинами интернационалистами особенно интересны младшим школьникам. На основании услышанного дети оценивают свои поступки, стараются подражать героям.

Частой формой проведения классных часов является урок мужества. Целеполагание данных уроков направлено на воспитание младших школьников гражданами страны, привитие патриотизма, любви к Родине. В процессе таких встреч дети активно включаются в диалог с ветеранами, задают вопросы, просят совета, получают новую информацию.

Таким образом, описанные педагогические условия, могут позволить решать проблемы формирования общекультурных умений наиболее гармонично, не навязывая заданные установки, включать учащихся начальной школы в поле взаимодействия с культурными ценностями, идеалами, образами, что составляло основу для усвоения ими ценностей культурного поведения.

Список источников

1. Шпиталевская Г. Р. Формирование общекультурной компетентности младших школьников // Научно-методический электронный журнал «Концепт». – 2015. – Т. 9. – С. 131–135.
2. Сластенин, В. А., Чижакова, Г. И. Введение в педагогическую аксіологію : [учебное пособие для студ. высш. пед. учеб. заведений] / В. А. Сластенин, Г. И. Чижакова. – М. : Академия, 2003. – 192 с.
3. Желтовская, Л.Я. Особенности развития умения общаться у младших школьников /Л.Я. Желтовская //Начальная школа. -№ 5. – 2011. С. 50- 54.

УДК 373.31

ВОЗМОЖНОСТИ СОВМЕЩЕНИЯ ТЕХНОЛОГИИ ИНТЕГРИРОВАННОГО ОБУЧЕНИЯ И ТЕХНОЛОГИИ УЧЕБНОГО СОТРУДНИЧЕСТВА НА УРОКАХ РУССКОГО ЯЗЫКА В НАЧАЛЬНОЙ ШКОЛЕ

РЕТЮНСКАЯ АННА КОНСТАНТИНОВНА,
студентка 4 курса по направлению подготовки 44.03.05
«Педагогическое образование»
профиль подготовки «Педагогика и методика начального образования и педагогика и методика дошкольного образования»,
ФГБОУ ВО КГУ им. К.Э. Циолковского

СИЗОВА УЛЬЯНА АЛЕКСАНДРОВНА
студентка 4 курса по направлению подготовки 44.03.05
«Педагогическое образование»
профиль подготовки «Педагогика и методика начального образования и педагогика и методика дошкольного образования»,
ФГБОУ ВО КГУ им. К.Э. Циолковского

Научный руководитель: Антохина Валентина Александровна
кандидат педагогических наук, доцент кафедры теории и методики дошкольного, начального и специального образования
ФГБОУ ВО КГУ им. К.Э. Циолковского

Аннотация: В статье рассматривается возможность совмещения двух инновационных технологий (технологии учебного сотрудничества и технологии интегрированного обучения) на уроках русского языка в начальной школе и предлагается примеры заданий для использования в школьной практике.
Ключевые слова: интегрированное обучение, учебное сотрудничество, межпредметные связи, начальная школа, русский язык.

POSSIBILITIES OF COMBINING TECHNOLOGY OF INTEGRATED LEARNING AND TECHNOLOGY OF EDUCATIONAL COOPERATION IN THE LESSONS OF THE RUSSIAN LANGUAGE IN PRIMARY SCHOOL

Retyunskaya A.K.
Sizova U.A.

Scientific adviser: Antokhina V.A.

Annotation: The article discusses the possibility of combining two innovative technologies (technology of ed-

ucational cooperation and technology of integrated learning) in the lessons of the Russian language in primary school and offers examples of exercises for use in school practice.
Key words: integrated learning, learning cooperation, interdisciplinary communication, primary school, Russian language.

В соответствии с ФГОС НОО основная цель начального обучения заключается в формировании всего комплекса УУД. Однако многими педагогами упускается важное требование при реализации данной цели: универсальные учебные действия необходимо формировать в комплексе, а не разрозненно друг от друга.

Одной из эффективных инновационных технологий для формирования комплекса УУД является технология учебного сотрудничества. Ее особенность заключается в том, что она инициирует выполнение многих видов универсальных учебных действий, позволяя детям не только анализировать, обрабатывать информацию и работать совместно с учителем или одноклассниками, но и критично относиться к получаемой информации, учиться самостоятельно отбирать материал, а не бездумно его заучивать, что является полезным навыком в веке технологий, где информация поступает из любых источников. [4]

Помимо формирования УУД, ФГОС НОО требует установления межпредметных связей при изучении школьных дисциплин. Русский язык в данном случае тесно связан с литературой, однако редко соприкасается с другими дисциплинами. Именно поэтому мы можем прибегнуть к технологии интегрированного обучения, т.е. к использованию заданий, полноценных уроков или дней, посвященных установлению междисциплинарных связей двух и более предметов.

Главной особенностью интегрированного урока является то, что такой урок строится на основе какого-то одного предмета, который является главным. Остальные интегрируемые с ним предметы помогают шире изучить его связи, процессы, глубже понять сущность изучаемого предмета, понять связи с реальной жизнью и возможность применения полученных знаний на практике [1].

Педагогическая и методическая технологии интегрированных уроков могут быть различными, однако в любом случае необходимо их моделирование. Самостоятельный поиск новых оптимальных схем-моделей - проявление творческой активности учителя.

Опираясь на все вышесказанное, мы решили разработать задания, которые бы задействовали несколько предметов и при этом были бы реализованы при помощи технологии сотрудничества, а именно, были нацелены на формирование умения вступать в сотрудничество «ученик»-«учитель».

Согласно М.С. Соловейчик, можно выделить три типа заданий, нацеленных на формирование сотрудничества учителя и ученика. Первая группа включает в себя комплекс заданий-«ловушек», цель которых является формирование неимитационного поведения ребенка на уроке, вторая – задания с недостающими данными, нацеленными на формирование умения осознавать границы своих знаний, третья – задания на умения применять правила или ставить себя на место учителя, чтобы научиться запрашивать информацию или самостоятельно находить дополнительную [3].

В рамках данной статьи мы рассмотрим первую группу заданий и предложим свои упражнения. Для установления межпредметных связей мы выберем предметы «Русский язык» и «Окружающий мир», т.к. данные дисциплины меньше всего используются для выявления их взаимосвязей.

Первая группа заданий – это задания-«ловушки», в которых учитель дает заведомо неверный ответ. Задача детей проанализировать ответ учителя (или утверждение) и либо согласиться с ним, либо - нет.

Пример задания: Учитель пишет на доске фразу: «Алигатор может достигать сими метров вдлину». После чего задает вопрос: «Все ли верно в его утверждении?».

В данном задании есть сразу несколько ошибок по нескольким предметам. С точки зрения русского языка учитель неверно написал словарное слово «Аллигатор», слово с проверяемой безударной гласной в корне «семи» и предлог с существительным «в длину». Помимо этого, учителем допущена фактическая естественнонаучная ошибка: аллигаторы не могут достигать семи метров. Их максимальная длина – четыре метра. Семиметровыми могут быть только их собратья крокодилы, которые отно-

сятся к другому виду животных (а не являются представителями одного и того же).

Вторая группа заданий – это задания-«ловушки», которые нацелены на преодоление смешения детьми житейского и научного понимания фактов языка. Задача школьников - научиться различать данные аспекты.

Пример задания: Учитель предлагает учащимся вопрос: «Какое слово длиннее: жираф или саламандра?»

С точки зрения русского языка, слово «саламандра» длиннее, но дети могут понять данное задание иначе: они могут начать сравнивать данных животных, а не слова. А с биологической точки зрения, жираф намного длиннее, чем саламандра.

И третья группа заданий – это задания, которые не имеют решения. При их выполнении важно показать детям, что не каждое задание может быть выполнено, поэтому необходимо читать условия, а не бездумно подбирать ответы.

Пример задания: Учитель предлагает школьникам упражнение: «Среди данного перечня слов найдите одно лишнее, корень которого не связан с названием животного: Котлета, баранка, воронка, коньки, голубец, телевизор.»

Данное задание не имеет решения, поскольку в каждом слове в корне присутствует название животного. Уловка заключается в том, что это название не всегда целиком охватывает корень (например в слове «телевизор» корень все слово, в то время как название животного «лев» является лишь его частью).

Обобщая сказанное, подчеркнем следующие положения. Проанализировав значимость использования инновационных технологий, мы показали, что их возможно применять не раздельно, а совмещая друг с другом. Акцентируя внимание на значимости использования технологии учебного сотрудничества, мы смогли подобрать задания, которые стимулируют установление межпредметных связей русского языка с дисциплинами есественнонаучного цикла, формирование комплекса УУД и при этом не требуют значительных временных затрат.

Список источников

1. Четверикова Т.В. Конспект интегрированного урока русского языка с элементами окружающего мира, музыки изобразительного искусства и литературного чтения [Электронный ресурс]. – Режим доступа: https://nsportal.ru/nachalnaya-shkola/russkii-yazyk/2019/11/10/konspekt-integrirovannogo-uroka-russkogo-yazyka-s. – Дата доступа: 25.12.2021.

2. Жарикова Н.Н. Технология интегрированного обучения на уроках русского языка и литературы как средство развития компетенций личности [Электронный ресурс]. – Режим доступа: https://infourok.ru/tehnologiya-integrirovannogo-obucheniya-na-urokah-russkogo-yazika-i-literaturi-1292728.html. – Дата доступа: 25.12.2021.

3. Организация учебного сотрудничества в обучении младших школьников. Directeducation. [Электронный ресурс]. – Режим доступа: http://www.directeducation.ru/powins-1667-3.html. – Дата доступа: 25.12.2021.

4. Шаклеина А.К. Организация учебного сотрудничества в процессе обучения младших школьников русскому языку [Электронный ресурс]. – Режим доступа: https://knowledge.allbest.ru/pedagogics/2c0b65635a2ad68a5c53a88521316c37_0.html. – Дата доступа: 26.12.2021.

МЕДИЦИНСКИЕ НАУКИ

УДК 13058

ЭФФЕКТИВНОСТЬ И БЕЗОПАСНОСТЬ НОВОГО ПРЕПАРАТА АТОГЕПАНТ В ЛЕЧЕНИИ МИГРЕНИ

РОМАНЕНКО АНАСТАСИЯ ВЯЧЕСЛАВОВНА,
ЧУБУКОВ АЛЕКСАНДР ОЛЕГОВИЧ
студенты
ФГАОУ ВО Первый МГМУ им. И.М. Сеченова Минздрава России (Сеченовский Университет)

Аннотация: Мигрень представляет собой разновидность первичных головных болей. В типичных случаях приступ длится от 4 до 72 часов, сопровождаясь тошнотой, чувствительностью к свету, запахам, звукам. Доказано, что ключевую роль в запуске мигренозного приступа играет кальцитонин ген-родственный пептид (CGRP), что открывает большие возможности для таргетной терапии. Так, был разработан лекарственный препарат атогепант, который является низкомолекулярным пероральным антагонистом рецепторов CGRP для профилактики мигрени.
Методы исследования – изучение литературы, обобщение, анализ и классификация информации.
Ключевые слова: Мигрень, головная боль, лечение мигрени, атогепант, CGRP, антагонисты CGRP-рецепторов

EFFICACY AND SAFETY OF THE NEW DRUG ATOGEPANT IN THE TREATMENT OF MIGRAINE

Romanenko Anastasia Vyacheslavovna,
Chubukov Alexander Olegovich

Abstract: Migraine is a type of primary headaches. In typical cases, the attack lasts from 4 to 72 hours, accompanied by nausea, sensitivity to light, smells, sounds. It has been proven that calcitonin gene-related peptide (CGRP) plays a key role in triggering a migraine attack, which opens up great opportunities for targeted therapy. Thus, the drug atohepant was developed, which is a small-molecule oral antagonist of CGRP receptors for the prevention of migraine.
Research methods – literature study, generalization, analysis and classification of information.
Key words: Migraine, headache, migraine treatment, atohepant, CGRP, CGRP receptor antagonists

Введение

Мигрень – хроническое заболевание, проявляющееся периодическими приступами сильной головной боли. По данным Всемирной организации здравоохранения (ВОЗ), распространенность мигрени в популяции составляет 15–18%. На сегодняшний день мигрень признана одним из двадцати самых инвалидизирующих заболеваний в мире.[1] Инвалидизирующие последствия мигрени связаны с резким снижением работоспособности, ухудшением настроения и общего самочувствия, а также с социально-экономическими издержками.[2]

В настоящее время был достигнут большой прогресс в понимании патофизиологических аспектов мигрени, появились новые терапевтические мишени, такие как кальцитонин-ген родственный пептид (CGRP). CGRP – нейропептид, состоящий из 37 аминокислот, который, как считается, играет центральную роль в патогенезе мигрени.[3] Повышение концентрации CGRP было ассоциировано с развитием мигренозных приступов. Разработка различных ингибиторов пути CGRP является новым подходом в профилактике мигрени. [4]

Так, показали свою высокую эффективность моноклональные антитела (МАТ), главной мишенью

которых является CGRP или его рецептор. В клиническую практику введены 4 представителя МАТ: эренумаб (AMG-334), фреманезумаб (TEV-48125), галканезумаб (LY2951742) и эптинезумаб (ALD403). Причем действие фреманезумаба, галканезумаба и эптинезумаба направлено на CGRP, а эренумаба на рецептор CGRP.[5] МАТ требуют парентерального введения (подкожная или внутривенная инъекция) каждый месяц или каждые 3 месяца, что, вероятно, будет иметь неотъемлемые преимущества для пациентов, выбравших второй вариант.[6]

Разработка пероральных антагонистов рецептора CGRP может обеспечить клинически важную альтернативу для профилактики мигрени.

Атогепант

Атогепант – пероральный антагонист рецепторов CGRP, разработанный для лечения мигрени.

В исследовании Peter J Goadsby и соав. оценивалась безопасность, эффективность и переносимость атогепанта в терапии мигрени. В двойном слепом рандомизированном исследовании приняли участие 825 пациентов в возрасте 18 - 75 лет с мигренью, длительностью больше года и частотой приступов 4 - 14 дней в месяц (87% женщин и 13% мужчин). Участники были рандомизированы в соотношении 2:1:2:2:1:1 в группы плацебо, атогепант 10 мг 1 раз в день, атогепант 30 мг 1 раз в день, атогепант 60 мг 1 раз в день, атогепант 30 мг 2 раза в день и атогепант 60 мг 2 раза в день. Основным результатом эффективности было снижение количества дней с мигренью в течение 12 недель лечения. Безопасность контролировали по наличию нежелательных явлений и непереносимости терапии. К концу лечения отмечалось статистически значимое снижение числа дней с мигренью на фоне всех доз атогепанта, в сравнении с плацебо атогепант 10 мг в день −4,0 (±0,3; p=0,024), 30 мг в день −3,8 (±0,2; p=0,039), 60 мг/день −3,6 (±0,2; p=0,039), 30 мг 2 раза в день −4,2 (±0,4; p=0,0034) и 60 мг 2 раза в день −4,1 (±0,3; p=0,0031); плацебо −2,9 (±0·2). Самыми частыми нежелательными явлениями были тошнота и слабость. [7]

В 12-недельном двойном слепом рандомизированном исследовании Ailani J.a и соавт., также изучалась эффективность и безопасность атогепанта у пациентов с мигренью. В исследование включались пациенты, страдающие мигренью с частотой приступов 4 – 14 дней в месяц. Больных рандомизировали в соотношении 1:1:1:1 в группы плацебо, атогепант 10 мг, атогепант 30 мг, атогепант 60 мг. Главным показателем эффективности было уменьшение среднего количества дней с мигренью. Через 12 недель среднее число дней с мигренью в месяц уменьшилось на 3,7 в группе атогепанта 10 мг, на 3.9 в группе атогепанта 30 мг, на 4.2 в группе атогепанта 60 мг и на 2.5 в группе плацебо ($p<0.001$ для сравнения каждой группы с плацебо). Самыми частым нежелательными явлениями были запор и тошнота. [8]

Заключение

Таким образом, атогепант является эффективным и безопасным препаратом в таргетной профилактики мигрени. На данный момент атогепант одобрен в управлении по санитарному надзору за качеством пищевых продуктов и медикаментов (FDA) и является первым пероральным гепантом, специально разработанным для лечения мигрени.

Список источников

1. Vos T. et al. Global, regional, and national incidence, prevalence, and years lived with disability for 328 diseases and injuries for 195 countries, 1990–2016: a systematic analysis for the Global Burden of Disease Study 2016 // The Lancet. 2017. Vol. 390, № 10100. P. 1211–1259.
2. Stewart W.F. et al. Lost Productive Time and Cost Due to Common Pain Conditions in the US Workforce.
3. Charles A. The pathophysiology of migraine: implications for clinical management // The Lancet Neurology. Lancet Publishing Group, 2018. Vol. 17, № 2. P. 174–182.
4. Wattiez A.S., Sowers L.P., Russo A.F. Calcitonin gene-related peptide (CGRP): role in migraine pathophysiology and therapeutic targeting // Expert Opinion on Therapeutic Targets. Taylor and Francis Ltd, 2020. Vol. 24, № 2. P. 91–100.

5. Tabeeva G.R., Katsapava Z. Current concept of the pathophysiology of migraine and new targets for its therapy // Sovremennaya Revmatologiya. Ima-Press Publishing House, 2020. Vol. 12, № 4. P. 143–152.
6. Dodick D.W. CGRP ligand and receptor monoclonal antibodies for migraine prevention: Evidence review and clinical implications // Cephalalgia. SAGE Publications Ltd, 2019. Vol. 39, № 3. P. 445–458.
7. Goadsby P.J. et al. Safety, tolerability, and efficacy of orally administered atogepant for the prevention of episodic migraine in adults: a double-blind, randomised phase 2b/3 trial // The Lancet Neurology. Lancet Publishing Group, 2020. Vol. 19, № 9. P. 727–737.
8. Ailani J. et al. Atogepant for the Preventive Treatment of Migraine // New England Journal of Medicine. Massachusetts Medical Society, 2021. Vol. 385, № 8. P. 695–706.

УДК 616.9

СВЕДЕНИЯ О ЗАБОЛЕВАЕМОСТИ ОСТРЫМ ГЕПАТИТОМ А В Г.ОРЕНБУРГЕ ЗА 2015-2019 ГГ.

НУРМУХАМЕДОВА АЛИНА АМИРЖАНОВНА,
УТАРАЛИНА АЛИНА РУСЛАНОВНА
Студенты
ФГБОУ ВО "Оренбургский государственный медицинский университет"

Аннотация: Вирус гепатита А (HAV), пикорнавирус, является распространенной причиной гепатита во всем мире. Механизм передачи – фекально-оральный. Гепатит А является эндемичным заболеванием в развивающихся странах, и большинство жителей заражаются им в детстве. Напротив, взрослое население развитых стран демонстрирует снижение уровня заболеваемости при улучшении условий гигиены. Экспорт продуктов питания, которые невозможно продезинфицировать, из стран с высокой эндемичностью в районы с низким уровнем инфицирования, является потенциально важным источником инфекции. После приема внутрь и всасывания из желудочно-кишечного тракта вирус размножается в печени и выводится с желчью. Клеточные иммунные реакции на вирус приводят к разрушению инфицированных гепатоцитов с последующим развитием симптомов и признаков заболевания.
Ключевые слова: пикорнавирусы,гепатит,гепатит А,желтуха,развивающиеся страны.

INFORMATION ON THE INCIDENCE OF ACUTE HEPATITIS A IN ORENBURG FOR 2015-2019.

Nurmukhamedova Alina Amirzhanovna,
Utaralina Alina Ruslanovna

Abstract: Hepatitis A virus (HAV), picornavirus, is a common cause of hepatitis worldwide. The mechanism of transmission is fecal–oral. Hepatitis A is an endemic disease in developing countries, and most residents become infected with it in childhood. On the contrary, the adult population of developed countries demonstrates a decrease in the incidence rate with improved hygiene conditions. The export of food that cannot be disinfected from countries with high endemicity to areas with low infection rates is a potentially important source of infection. After ingestion and absorption from the gastrointestinal tract, the virus multiplies in the liver and is excreted with bile. Cellular immune responses to the virus lead to the destruction of infected hepatocytes, followed by the development of symptoms and signs of the disease.
Keywords: picornaviruses,hepatitis,hepatitis A,jaundice,developing countries.

Цель: рассчитать и проанализировать данные о заболеваемости населения острым гепатитом А в г.Оренбурге за 2015-2019 гг.

Основная часть:

Таблица 1

Контингенты	2015	2016	2017	2018	2019
Все жители	5	32	36	35	11
Взрослые	2	3	20	9	7
Дети до 17 лет	2	16	10	13	3
Дети 15-17 лет	0	0	0	0	0
Дети 7-14 лет	2	14	7	12	3
Дети 3-6 лет	1	8	1	5	0
Дети 1-2 года	0	1	0	0	0
Дети до 1 года	0	0	0	0	0

Таблица 2

Контингенты	2015	2016	2017	2018	2019
Все жители	560046	561279	561279	561279	561279
Взрослые	457408	455681	455681	455681	455681
Дети до 17 лет	102638	105958	105958	105958	105958
Дети 15-17 лет	34244	36115	36115	36115	36115
Дети 7-14 лет	88739	92163	92163	92163	92163
Дети 3-6 лет	26366	27532	27532	27532	27532
Дети 1-2 года	14199	14850	14850	14850	14850
Дети до 1 года	7578	7528	7528	7528	7528

Таблица 3

Годы	Заболеваемость (Y)	Ранг (X)	X^2	XY	Y1
2015	0,89	-2	4	-1,78	3,75
2016	5,7	-1	1	-5,7	3,99
2017	6,41	0	1	0	4,23
2018	6,23	1	1	6,23	4,47
2019	1,95	2	4	3,9	4,71
Σ	21,18		11	2,65	

a=4,23
b=0,26
Расчет заболеваемости (Y) 2015-2019 гг.
2015г.=5*100000/560046=0,89%000
2016г.=32*100000/561279=5,7%000
2017г.=36*100000/561279=6,41%000
2018г.=35*100000/561279=6,23%000
2019г.=11*100000/561279=1,95%000
Заболеваемость взрослых за 2019 г. в г.Оренбург:
2019г.=2*10000/561279=0,03 %000
Заболеваемость детского населения до 17 лет за 2019г. в г.Оренбург:
2019г.= 3*10000/561279=0,53 %000
Структура заболеваемости взрослого и детского населения за 2019г. в г.Оренбург:
Доля заболеваемости взрослого населения=0,03*100/1,95=1,53 %
Доля заболеваемости детского населения=0,53*100/1,95=98,47 %

Вывод: В результате проведенного анализа многолетней динамики заболеваемости острым гепатитом А в городе Оренбурге с 2015 по 2019 года были получены следующие выводы

- Годы подъема: 2016, 2017, 2018;
- Годы спада: 2015, 2019;
- Основной механизм передачи заболевания – фекально-оральный, что так же объясняет высокую заболеваемость у детей в возрасте 3-6 лет. В связи с этим можно предположить явления, связанные с неблагоприятной обстановкой, а именно низким качеством воды, нарушением санитарно-гигиенических норм среди детей. Возможными причинами роста могли послужить характерные ежегодные сезонные подъемы заболеваемости, так же активное посещение учебных заведений. Распространение заболевания в школах и дошкольных заведениях происходит очень быстро, а также иммунитет у детей еще продолжает формироваться, этим и объясняется преобладание заболевания среди детского населения.

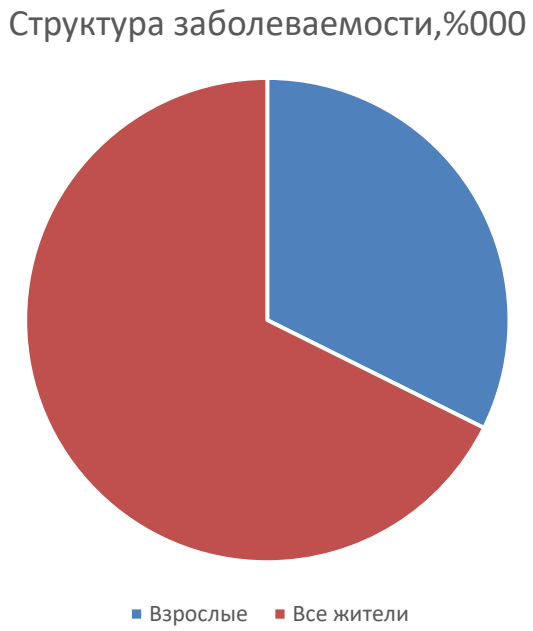

- Рекомендуется: соблюдение правил личной гигиены, обеспечение безопасного водоснабжения, сохранение безопасности пищевых продуктов, улучшение санитарии, полив садов и огородов не стоя-

чей водой. Рекомендуется также своевременная вакцинация против гепатита А. Вакцинация рекомендуется лицам, подверженным высокому риску заболевания гепатитом А, в том числе:

- детям, проживающим на территориях с высоким уровнем заболеваемости ОГА;
- медицинским работникам;
- воспитателям и персоналу детских дошкольных организаций;
- лицам, отправляющимся в страны, в которых вирус эндемичен;
- военнослужащим воинских частей, дислоцированных или ведущих боевые действия в районах с неудовлетворительными санитарно-бытовыми условиями или негарантированным водоснабжением;
- пациентам с хроническими заболеваниями печени (по причине повышенного риска серьезных осложнений при заражении гепатитом А).
- лицам с поведенческим риском заражения ГА (мужчины, имеющие половые связи с другими мужчинами; лица, ведущие беспорядочную половую жизнь; лица, употребляющие инъекционные наркотики; пациенты наркологических диспансеров);
- ВИЧ-инфицированным при их выявлении.

Список источников

1.«Эпидемиологический атлас Приволжского федерального округа» (http://epid-atlas.nniiem.ru/)

2. Комар В.И. Самсон, А.А. Юркевич И.В., Справочник по дифференциальной диагностике инфекционных заболеваний. — Минск: Вышейская Школа, 2013г. — 336 с.

УДК 616.918.21/958.7

АНАЛИЗ ЗАБОЛЕВАЕМОСТИ ПНЕВМОНИЕЙ (ВНЕБОЛЬНИЧНОЙ), ВЫЗВАННОЙ ПНЕВМОКОККАМИ ЖИТЕЛЕЙ ОРЕНБУРГА ЗА 2014-2020 ГГ.

НУРМУХАМЕДОВА АЛИНА АМИРЖАНОВНА,
УТАРАЛИНА АЛИНА РУСЛАНОВНА
Студенты
ФГБОУ ВО «Оренбургский государственный медицинский университет»

Аннотация: актуальность данной проблемы заключается в ежегодном росте количества выявленных случаев заболевания среди населения города Оренбурга в связи с неустойчивостью санитарно-эпидемиологической обстановки по заболеваемости внебольничной пневмонией, вызываемой пневмококками.
Ключевые слова: внебольничная пневмония, Оренбург, инфекционная патология, заболеваемость пневмонией, путь передачи

ANALYSIS OF THE INCIDENCE OF PNEUMONIA (COMMUNITY-ACQUIRED) CAUSED BY PNEUMOCOCCI IN ORENBURG RESIDENTS FOR 2014-2020.

Nurmukhamedova Alina Amiranovna,
Utaralina Alina Ruslanovna

Abstract: the relevance of this problem lies in the annual increase in the number of detected cases of the disease among the population of the city of Orenburg due to the instability of the sanitary and epidemiological situation in the incidence of community-acquired pneumonia caused by pneumococci.
Keywords: community-acquired pneumonia, Orenburg, infectious pathology, incidence of pneumonia, transmission path

Цель данной работы: проанализировать заболеваемость внебольничной пневмонией, вызванной пневмококками среди различных групп населения в Оренбурге за 2014-2020 гг.

Задачи:

1. Проанализировать полученные результаты;
2. Указать в какие годы был подъем и спад заболеваемости;
3. Выявить причины сложившейся ситуации (рост, снижение, стабилизация процесса);
4. Дать рекомендации по сложившейся ситуации.

Источником инфекции являются больные с клинически выраженной формой.

Механизм передачи возбудителя - аэрозольный (воздушно-капельный и воздушно-пылевой пути), возможны гематогенный и лимфогенный пути передачи и заражение контактным путем через обсемененные предметы обихода.

У пациентов молодого возраста пневмонию вызывает моноинфекция (пневмококки), а у лиц от 60

лет ассоциации грамположительных и грамотрицательных бактерий. От внебольничной пневмонии чаще погибают новорожденные дети. Уровень смертности снижается по мере взросления ребенка. У мужчин заболеваемость несколько выше, чем у женщин. У взрослых лиц с адекватной работой иммунной системы и без тяжелых сопутствующих расстройств патология встречается редко.

Для внебольничной пневмонии характерная осенне- зимняя сезонность. Это связано с эпидемиологическими вспышками ОРВИ и снижением иммунитета в холодное время года. Межсезонье – самый благоприятный период для развития болезни. *Воспаление легких чаще всего возникает у детей, стариков, кахексичных лиц.*

Так анализируя показатели заболеваемости внебольничной пневмонией, вызванной пневмококками из таблицы 1 мы можем сделать вывод, что самые высокие показатели были отмечены в 2020 году, так среди всех жителей случаи внебольничной пневмонии были отмечены у детей до 17 лет – 663 на 100 тыс. населения, а самые низкие показатели отмечались в 2014-2016 гг. [4].

Таблица 1

Показатели по заболеваемости в г. Оренбург

Контингенты		2014	2015	2016	2017	2018	2019	2020
Все жители		0	0	0	5	7	43	787
Взрослые		0	0	0	5	7	9	124
Дети до 17 лет		0	0	0	0	0	34	663
Дети 15-17 лет		0	0	0	0	0	9	46
Дети 7-14 лет		0	0	0	0	0	25	341
Дети 3-6 лет		0	0	0	0	0	0	233
Дети 1-2 года		0	0	0	0	0	0	41
Дети до 1 года		0	0	0	0	0	0	2

Таблица 2

Показатели численности населения г. Оренбурга

По численности населения							
Контингенты	2014	2015	2016	2017	2018	2019	2020
Все жители	561279	561279	561279	561279	561279	561279	561279
Взрослые	455321	455321	455321	455321	455321	455321	455321
Дети до 17 лет	105958	105958	105958	105958	105958	105958	105958
Дети 15-17 лет	13795	13795	13795	13795	13795	13795	13795
Дети 7-14 лет	42253	42253	42253	42253	42253	42253	42253
Дети 3-6 лет	27532	27532	27532	27532	27532	27532	27532
Дети 1-2 года	14850	14850	14850	14850	14850	14850	14850
Дети до 1 года	7528	7528	7528	7528	7528	7528	7528

Таблица 3

Рассчитанные показатели заболеваемости в г Оренбург

Показатели заболеваемости					
Годы	Заболеваемость (У)	Ранг (х)	X^2	ух	$У_1$
2014	0	-3	9	0	-25,4
2015	0	-2	4	0	-10,2
2016	0	-1	1	0	5,8
2017	0,89	0	0	0	21,4
2018	1,25	1	1	1,25	37
2019	7,66	2	4	15,32	52,6
2020	140,2	3	9	420,6	67,8
Σ	150		28	437,17	

Оценка достоверности различий показателей:

$\chi^2 = 785{,}551$
P = 0 (p << 0,05)
I2014 = 0
I2020 = 140

p < 0,05, $\chi^2 > 3{,}84$ => нулевая гипотеза отвергается => имеется различие между заявленными показателями => существует достоверная тенденция к росту заболеваемости за изучаемый период.

Вывод:

Наблюдается тенденция к повышению заболеваемости внебольничной пневмонией, вызванной пневмококками, населения г. Оренбурга за изучаемый период, поскольку I2014 = 0 $^{0}/_{0000}$ достоверно меньше I2020 = 140 $^{0}/_{0000}$ ($\chi^2 = 785{,}551$, то p «значительно меньше 0,05» - p << 0,05).

2.Анализ полученного графика

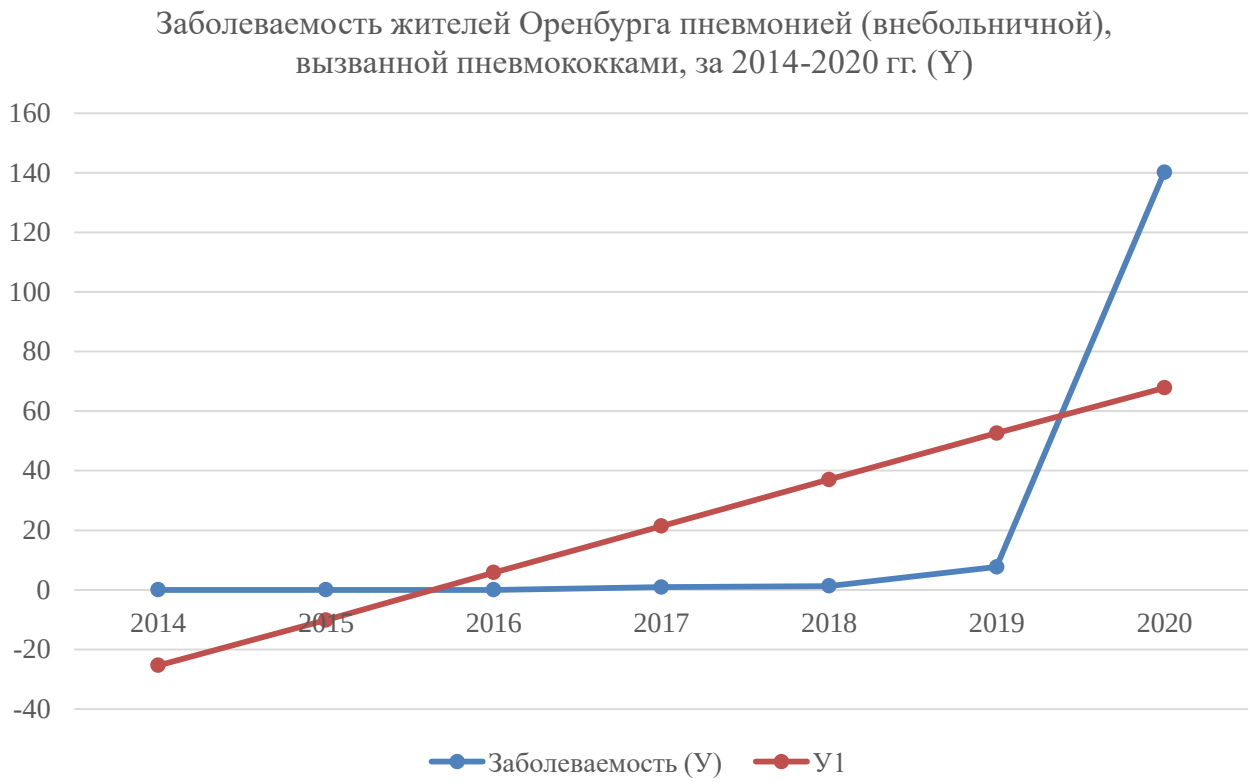

Рис. 1. Заболеваемость жителей Оренбурга пневмонией (внебольничной), вызванной пневмококками, за 2014-2020 гг. (Y)

При анализе полученного графика можно сделать вывод: годы подъема показателей заболевания внебольничной пневмонией, вызванной пневмококками являются 2017, 2018, 2019, 2020 гг. Годы спада (отсутствие данных) заболеваемости – 2014, 2015, 2016 гг. Максимальный уровень заболеваемости отмечается в 2020 году, минимальный уровень заболеваемости в 2014-2016 гг. Согласно данным эпидемиологического атласа ПФО данное заболевание имеет особенность растущей тенденции.

В связи с эпидемиологическими вспышками ОРВИ и снижением иммунитета у населения в холодное время года, Приволжский Федеральный округ, в том числе город Оренбург является территорией с неустойчивой санитарно- эпидемиологической обстановкой по заболеваемости внебольничной

пневмонией, вызванной пневмококками. Плохая регистрация данного заболевания, диагностические ошибки могли быть причиной недостаточной регистрации заболеваемости населения внебольничной пневмонией, вызванной пневмококками, в период с 2014 по 2018 гг.

Для профилактики заболевания внебольничной пневмонией, вызванной пневмококками, необходимо применение пневмококковой вакцины. С целью специфической профилактики пневмококковых инфекций, в том числе пневмококковой внебольничной пневмонией у взрослых используются вакцины двух типов: 23-валентная пневмококковая полисахаридная вакцина (ППСВ23) и 13-валентная пневмококковая конъюгированная вакцина (ПКВ13). Вакцинация против пневмококковой инфекции проводится круглогодично. Всем пациентам с высоким риском развития пневмококковых инфекций рекомендуется иммунизация пневмококковыми вакцинами.

Пациентов старше 65 лет и иммунокомпрометированных пациентов рекомендуется первоначально вакцинировать однократно ПКВ13, а затем (через 12 мес.) ППСВ23 с последующей ревакцинацией ППСВ23 каждые 5 лет. Пациентам 18-64 лет, не относящимся к группе иммунокомпрометированных, рекомендуется вакцинация ППСВ23 однократно. Пациентам > 65 лет и иммунокомпрометированным пациентам, получившим ранее конъюгированную вакцину, рекомендуется ревакцинация ППВ23 каждые 5 лет.

Вакцинация также рекомендуется медицинским работникам, осуществляющим лечение и уход за лицами, входящими в группы высокого риска осложнений гриппа. Подходы к вакцинации против пневмококковой инфекции регламентируются: национальным календарем профилактических прививок и календарем прививок по эпидемическим показаниям, федеральными клиническими рекомендациями «Вакцинопрофилактика пневмококковой инфекции».

Так как внебольничная пневмония является острым заболеванием, в диспансеризации такие пациенты не нуждаются. Следует, однако, отметить, что у лиц с перенесенной ВП в течение как минимум года риск смерти остается повышенным по сравнению с общей популяцией. Одной из причин может являться развитие/декомпенация сердечно-сосудистых заболеваний, провоцирующихся эпизодом внебольничной пневмонии, вызванной пневмококками [3].

Список литературы

1. Покровский В.И., Инфекционные болезни и эпидемиология [Электронный ресурс] : учебник / Покровский В. И., Пак С. Г., Брико Н. И. - 3-е изд., испр. и доп. - М. : ГЭОТАР-Медиа, 2016. - 1008 с. - ISBN 978-5-9704-3822-0 - Режим доступа: http://www.studmedlib.ru/book/ISBN9785970438220.htm

2. Чучалин А.Г., Синопальников А.И., Козлов Р.С., Тюрин И. Е.. Рачина С.А. Внебольничная пневмония у взрослых: практические рекомендации по диагностике, лечению и профилактике, Москва, 2010 г.106 с.

3. Внебольничная пневмония у взрослых: клинические рекомендации / Российское респираторное общество, Межрегиональная ассоциация по клинической микробиологии и антимикробной химиотерапии, 2019 г.

4. Электронный эпидемиологический атлас Приволжского федерального округа [Электронный ресурс]. Электрон. базы данных, текстовые, граф. дан. и прикладная прогр. – Н. Новгород.: ННИИЭМ, 2018. – Режим доступа: http://epid-atlas.nniiem.ru/ Сайты в сети интернет

5. Управление федеральной службы по надзору в сфере защиты прав потребителей и благополучия человека по Оренбургской области: Управление Роспотребнадзора по Оренбургской области - О заболеваемости внебольничными пневмониями в Оренбургской области (rospotrebnadzor.ru)

ИСКУССТВОВЕДЕНИЕ

УДК 74.01/.09

СМЫСЛОВОЙ ХУДОЖЕСТВЕННЫЙ ОБРАЗ «СТРЕКОЗА» В ДИЗАЙН-ПРОЕКТЕ ЖЕНСКИХ АКСЕССУАРОВ

БЛИНОВА ПОЛИНА АЛЕКСЕЕВНА
студент (бакалавриат), направление обучения «Дизайн»
ФГБОУ ВО «Удмуртский государственный университет»

Научный руководитель: Зыков Сергей Николаевич
к.т.н., доцент, профессор кафедры дизайна
ФГБОУ ВО «Удмуртский государственный университет»

Аннотация: В статье рассматривается процесс разработки проекта женских аксессуаров по тематическому бионическому смысловому образу «Стрекоза» с использованием инструментария электронного геометрического моделирования. При этом рассматривается последовательность действий, нацеленных для решения задач проектирования от этапа формирования творческой концепции до создания трехмерного электронного виртуального объекта готового изделия.
Ключевые слова: смысловой образ, дизайн-концепция, бионика, компьютерное моделирование, женские аксессуары.

SENSE ARTISTIC IMAGE "DRAGONFLY" IN THE DESIGN PROJECT OF WOMEN'S ACCESSORIES

Blinova Polina Alekseevna

Scientific adviser: Zykov Sergey Nikolaevich

Abstract: The article discusses the process of developing a project of women's accessories based on the thematic bionic semantic image "Dragonfly" using electronic geometric modeling tools. At the same time, a sequence of actions aimed at solving design problems from the stage of forming a creative concept to creating a three-dimensional electronic virtual object of a finished product is considered.
Key words: semantic image, design concept, bionics, computer modeling, women's accessories.

На протяжении многих столетий и тысячелетий значение нательной символики была чрезвычайно важной. Она была непременным атрибутом женских нарядов практически всех этносов мира. Во многих языческих культурах женщина олицетворялась с сакральным единением с природой. Об этом пишут в своих научных работах такие авторы как профессор С.Н. Зыков [1] и Н.В. Бортникова [2]. Каждый элемент женской одежды нес в себе множество этнической информации о хозяйке костюма, но и «говорил» о пропитиях ее жизненного пути. В настоящее время такое сакрально-мистическое отношению к формированию образа женщины при помощи женских аксессуаров ушел в прошлое, но необходимость создания того или иного смыслового образа при дизайн-проектировании аксессуаров не потеряла актуальности. Применение компьютерных технологий позволяют в короткое время множество осуществлять множество виртуальных творческих экспериментов. Рассмотрим это на примере создания комплекта женских аксессуаров «Стрекоза».

Образ стрекозы широко известен каждому, кто когда-то был на природе около реки. Великая красота и непостижимая сила скрыта в этом живом создании. В дизайн-проекте было выбрано следующая комплектация женских аксессуаров: подвеска, серьги и подвеска. На рис. 1 представлена часть поисковых эскизов этих предметов. Эскизы выполнены при помощи ручной графики при помощи простейшего инструментария.

а)

б)

в)

Рис. 1. Поисковое компьютерное решение аксессуаров (а – серьги, б – подвеска, в – кольцо)

Образ стрекозы в проекте передается посредством бионической символики, которая располагается в центре и инкрустирована драгоценными либо полудрагоценными камнями. Необходимо отметить, что проектирования женских аксессуаров является достаточно сложной процедурой, поскольку художественный смысловой пластических образ должен был воплощен как в каждом конкретной элементе комплекта, так и прослеживаться в гармоничной единстве всего комплекса.

Современное программное обеспечение трехмерного моделирования позволяет виртуальными методами воплощать творческие идеи в точную геометрию реальных изделий. При этом этот виртуальный образ не является чем-то эфирным и ненастоящим. В любой момент времени с помощью инструментария быстрого прототипирования дизайн-проект может принять материализованные очертания не только реальной модели, но иногда и вполне готового законченного изделия.

Рис. 2. Фотореалистичное отображение электронных геометрических моделей женских аксессуаров

Список источников

1. Зыков С.Н. Сакральный образ птицы в предметах финно-угорской тематики // Фундаментальные исследования. – 2014. – № 9-8. – стр. 1876-1880 [Электронный ресурс]. – URL: www.rae.ru/fs/?section=content&op=show_article&article_id=10004427 (27.09.2014).

2. Бортникова Н. В. Воплощение сакрального образа животного на традиционных и современных объектах женской функциональности / Н. В. Бортникова // Современ-ные проблемы науки и образования. – 2015. – № 2 [Электронный ресурс]. – Режим доступа: URL: http://www.science-education.ru/129-21519 (14.03.2021)

© П.А. Блинова, 2021

АРХИТЕКТУРА

УДК 72.06

ВЛИЯНИЕ ОКРУЖЕНИЯ, ПРЕДСТАВЛЕННОГО АРХИТЕКТУРНОЙ ФОРМОЙ, НА ПСИХОЛОГИЧЕСКОЕ СОСТОЯНИЕ ЧЕЛОВЕКА

СЕРДЮКОВА ЕЛЕНА АЛЕКСАНДРОВНА
студент,
ФГБОУ ВО «Сибирский государственный индустриальный университет»

Аннотация: В данной статье рассматривается влияние архитектурной среды, конкретно интерьерных особенностей и формообразования зданий, на психологическое состояние человека, его настроение и поведение, проанализирована психология влияния цвета, света и формы. В статье также разбирается подход к проектированию в СССР и его последствия, а также рассмотрена аналогичная ситуация на западе.
Ключевые слова: окружающая среда, архитектурная форма, психологическое состояние, архитектура, дизайн, минимализм, цветовое решение.

THE INFLUENCE OF THE ENVIRONMENT REPRESENTED BY THE ARCHITECTURAL FORM ON THE PSYCHOLOGICAL STATE OF A PERSON

Serdyukova Elena Aleksandrovna

Abstract: This article examines the influence of the architectural environment, specifically interior features and the shaping of buildings, on the psychological state of a person, his mood and behavior, analyzes the psychology of the influence of color, light and form. The article also examines the approach to design in the USSR and its consequences, as well as a similar situation in the West.
Key words: environment, architectural form, psychological state, architecture, design, minimalism, color scheme.

Влияние окружающей среды на психологическое состояние человека невозможно отрицать, это давно известный всем факт. Окружающая среда включает в себя природное окружение и искусственно созданную, техногенную, среду. Под искусственной окружающей средой мы подразумеваем объекты и пространства, созданные людьми. Такие объекты не имеют аналогов в среде природной. Подробнее хочется остановиться на зданиях, и вот почему.

В настоящее время тема влияния архитектурных форм на психологическое состояние человека является достаточно актуальной. Это связано с тем, что архитектура окружает нас повсюду. Если рассматривать положение человека в городской среде на открытом воздухе – это архитектура зданий и сооружений. Если анализировать нахождение человека в закрытом пространстве, в помещении, – это архитектура интерьера. При этом по оценке специалистов, в обычных условиях в помещениях человек проводит до 90 % времени, а если рассматривать условия пандемии с периодами ухода на самоизоляцию, то получим все 100%.

Рассматривая интерьер здания и его организацию – дизайн, эксперты выделяют основные особенности, которые влияют на человека в большей степени. Эти особенности составляют цветовая гамма, формообразование предметов и освещение.

Понимание обстановки и возможность использовать характерные цветовые решения позволяет грамотно решить пространство, подчеркнув цветом его функционал, тем самым избегая негативного воздействия на человека за счет подбора неверного цвета. Обобщая, можно выделить следующие критерии цветового разнообразия:

– яркие цвета – способны поднять настроение и оживить обстановку, больше подходят в качестве акцентных или для организации пространства, служащего для физической активности;

– нежные и спокойные, чаще пастельные оттенки – успокаивают, и способствуют формированию благоприятной обстановки;

– темные цвета – акцентное применение поможет подчеркнуть брутальность и глубину пространства, но избыток способен вызывать тревожность и упадок сил, что негативно сказывается на личности в общем.

Говоря о форме предметов, располагающихся в пространстве, также можно описать их влияние на ощущения человека.

Прямоугольная форма является обыденной и привычной для восприятия человека. Многие чувствуют себя достаточно комфортно в помещении с предметами данной формы, считается, что она создает ощущение завершенности и безопасности.

Круглая форма является олицетворением внутренней гармонии и способствует ее зарождению. Предметы такой формы реже всего акцентируют на себе внимание и создают атмосферу комфорта.

Необычная ассиметричная форма предметов менее всего подходит для обстановки интерьера и комфортном нахождении в нем. Такие предметы акцентируют внимание на себе и том пространстве, которое занимают, а также создают атмосферу тревоги и загадочности.

Также немаловажной особенностью пространства является его освещение. Считается, что белый свет способствует продуктивности человека, желтый – расслаблению и умиротворению, недостаточно освещенные пространства способствуют концентрации внимания, а экзотические оттенки, например свечение и мерцание гирлянды, улучшают настроение [1].

Но если дизайн интерьерной среды поддается изменению и подстраиванию под желание человека, цветовую гамму и освещение можно обновить, подобрать другие предметы декора для обеспечения наиболее комфортного самоощущения человека в пространстве, то с архитектурой зданий и сооружений дела обстоят иначе.

На сегодняшний день тема негативного влияния архитектуры поднимается все чаще. Это является прямым последствием постановления «Об устранении излишеств в проектировании и строительстве», принятого 4 ноября 1955 года. В документе подробно описаны все требования к архитектуре и строительству. Кратко, требования гласили об упразднении всех декоративных элементов, считающимися дорогими и нерациональными, как следствие недопустимыми, к хорошим проектам относилось типовое дешевое строительство, безликое и серое, архитектура Советского Союза должна быть простой, и ей должна соответствовать строгость форм и простота решений. К этому времени в журналах уже часто писали о важности массового типового строительства [2].

Благодаря постановлению, происходит полное упрощение форм и упадок архитектурной и духовной ценности зданий. Сейчас многие районы городов обезличены, асфальтовое покрытие, бетонные ровные стены противопоставляются природе. Серые тусклые тона негативно влияют на работоспособность человека [3].

Идея функциональности и минимализма господствовала после Второй мировой войны также и в Европе. Причиной стала высокая потребность в жилье, после массовых разрушений, а также индустриализация строительного процесса. Немецкая архитектурная школа Баухауз составила девиз: «Чем функциональней постройка – тем красивее», и ее идеи нашли реальное воплощение. Жилье строилось в соответствии с гигиеническими требованиями и нормами, но построенные районы не пользовались популярностью. Дома были лишены индивидуальности, что спровоцировало вандализм. Это обстоятельство заставило задуматься, и возник вопрос влияния архитектурной среды на эмоциональную целостность человека, его поведение и поступки.

Изучением приведенного выше вопроса и развитием психологии, изучающей пространство, занялись архитекторы. Этой темой в свое время занимались такие исследователи как: Александр Степанов, Андрей Иконников, Луис Генри Салливан, Джейн Джекобс, Григорий Забельшанский, Рудольф Арнхейм и другие [4].

Сейчас в зарубежной практике в процессе проектирования зданий часто наблюдается обращение архитекторов к психологам во избежание построек, негативно влияющих на людей [3].

Выявлено, что форма и цветовое решение влияет на мозг человека. Сложившееся положение, выраженное в однотипной и монотонной постройке в блеклых или серых цветах способствуют утомляемости, упадку настроения и сил, вызывают состояние тоски, а также повышают уровень стресса [5].

В подтверждение, стоит привести наблюдение за поведением людей, идущих мимо невыразительных фасадов, градостроителя Яна Гейла. Он описывал, что проходя мимо таких зданий, люди обычно ускоряли шаг. Гейл считает, что разнообразив фасад всего на высоту первых трех метров, можно избежать монотонности постройки и улучшить настроение людей.

Также на восприятие архитектуры человеком, его ощущения и настроение влияет форма здания. Плавная форма и изогнутые линии позитивно влияют на активность нашего мозга, доказал нейробиолог из университета Торонто Ошин Вартанян, и кажутся нам более гармоничными, мягкими и красивыми. А острые углы в интерьерах и элементах зданий воспринимаются как опасность и негативно отражаются на поведении [6].

Новые архитектурные направления, появившиеся в конце XX века, такие как био-тек, параметризм и другие, в основе которых лежат плавные линии, способствуют гармонизации строений с природой, а также позитивно влияют на настрой человека. Такие здания хочется рассматривать и восхищаться ими снова и снова.

Можно сделать вывод, что влияние архитектурных форм на психологическое состояние человека в настоящее время выражено очень сильно. Умение создавать эмоционально-комфортную среду при проектировании очень важно, потому что психологическое состояние отдельного человека и его настроение влияет в конечном итоге на все сферы жизнедеятельности общества [7]. Американский архитектор Луис Генри Салливен говорил: «Архитектура – это искусство, которое воздействует на человека наиболее медленно, зато наиболее прочно» [5]. Считается, что архитектор проектирует не просто здание – он проектирует эмоцию [7]. Так, американский архитектор Стивен Холл считает, что архитектура должна быть пережита как эмоция, через впечатление, которое оказывает на человека пространство [8].

Список источников

1. Как дизайн интерьера влияет на наше настроение [Электронный ресурс] / WOMAN.RU. URL: https://www.woman.ru/psycho/pochemu-bratev-bogdanovykh-nelzya-schitat-prosto-frikami-i-zhertvami-plastiki-id702241 / (дата обращения: 29.12.2021).

2. Документ, который изменил всё. главное о постановлении «об устранении излишеств…» [Электронный ресурс] / STRELKA MAG. URL: https://strelkamag.com/ru/article/dokument-kotoryi-izmenil-vsyo / (дата обращения: 29.12.2021).

3. Тапалчинова, Д. Н. Влияние архитектуры зданий на психологическое состояние человека / Д. Н. Тапалчинова. — Текст : непосредственный // Молодой ученый. — 2019. — № 23 (261). — С. 67-68. — URL: https://moluch.ru/archive/261/60383/ (дата обращения: 29.12.2021).

4. Карпова, Е. В., Влияние архитектурной среды на психологическое состояние человека [Текст]:/ Е. В. Карпова, М. А. Мищенко, С. Б. Поморов/ ВЕСТНИК АлтГТУ им. И.И. Ползунова – 2015 – №1-2

5. Мухамедьянова, Г. С., Влияние архитектуры зданий на психику человека [Электронный ресурс] Технические науки – №57-2 – 2016. – Режим доступа: https://novainfo.ru/article/9798, свободный. – Загл. с экрана. (дата обращения: 29.12.2021)

6. Как архитектура влияет на поведение людей [Электронный ресурс] / Яндекс.Дзен/ URL: https://zen.yandex.ru/media/id/5f6c44065f40d13f9ed690ce/kak-arhitektura-vliiaet-na-povedenie-liudei-6073477584a2b719d7850bb6 / (дата обращения: 29.12.2021).

7. Дроздова, Ю.И., Дизайн и влияние архитектурных форм на эмоциональное состояние человека // Бизнес и дизайн ревю. 2020. № 2 (18). С. 9.

8. Невлютов М., Практическая феноменология Стивена Холла [Электронный ресурс] / Архи.ру URL: https://archi.ru/world/66898/prakticheskaya-fenomenologiya-stivena-holla / (дата обращения: 27.12.2021).

ПСИХОЛОГИЧЕСКИЕ НАУКИ

УДК 159.9

ОСНОВЫ ПСИХОЛОГИЧЕСКОГО СОПРОВОЖДЕНИЯ ПРОЦЕССА УМИРАНИЯ (ЭКЗИСТЕНЦИАЛЬНЫЕ И ХОЛИСТИЧЕСКИЕ АСПЕКТЫ)

БАСОВ ИЛЬЯ АНДРЕЕВИЧ
преподаватель-исследователь психологических наук, клинический психолог,
заведующий отделением социально-психологической помощи.

Аннотация:В публикации представлен анализ экзистенциально-психологических аспектов смерти, влияния восприятия смерти на содержание жизни и процесса умирания, приведен ряд тезисов психологического сопровождения человека на последнем этапе жизненного пути.
Ключевые слова: смерть, процесс умирания, дуальность, экзистенциальная психология, смысл, жизненный путь человека, холистическое восприятие, виды смерти.

THE BASICS OF PSYCHOLOGICAL ASSISTANCE FOR THE DYING PROCESS (EXISTENTIAL AND HOLISTIC ASPECTS)

Basov Ilya Andreevich

Abstract: The article presents the analysis of existential-psychological aspects of death, influence of perception of death to the content of life and dying process, considered a number of theses about psychological support at the last stage of life path of human.
Keywords: death, dying process, duality, existential psychology, meaning, life path of human, holistic perception, types of death.

В массовом сознании (и наша культура не исключение) тема смерти табуирована и представлена как нечто однозначно негативное, а к процессу умирания, скажем так, относятся без должного уважения. Вместе с тем, смерть есть неизбежная часть жизненного пути, и имеет огромный смысловой потенциал.

Разберём некоторые экзистенциально-психологические аспекты смерти.

Как отмечалось нами ранее [1], отношение к смерти в позднем возрасте является одной из главных экзистенциальных задач. В. Франкл [2] писал о том, что человек должен быть открыт всему, что ждет его на пути, а без страдания и смерти жизнь не полна, ущербна. Белорусов [3] пишет, что осознанное принятие факта собственной конечности есть критерий духовной зрелости, открывающий четыре смысла смерти:

1. она смиряет человека, освобождая от гордыни и устанавливая диалог с миром и Богом;
2. облагораживает жизнь, не позволяя утонуть (потерять себя) в суете, учит принимать все дары бытия (которые могут быть и условно негативными: неудача, болезнь, одиночество и т.д.);
3. смерть объединяет, дает возможность осознать глубинную причастность к человечеству и позволяет подвести итоги, раскрывает подлинные, не подверженные тлению смыслы жизни;
4. «Смысл смерти – в ее преодолении. Смерть преодолевается любовью» [3, с. 716]. Этот смысл

Белорусов считает основным, т.о. подчеркивая, что трансцендентные смыслы жизни выводят человека к истинной зрелости, благу, преодолевая саму смерть.

Вхождение в последний из возрастов может быть негативным (страх, «игра в прятки» со смертью, бегство от старости, самообман) и позитивным (смирение с фактом усталости от жизни, принятие завершенности, отпускание жизни, отказ обременять её и себя долженствованием, удаление от суеты повседневности). При негативном сценарии старения человек направляет энергию во внешний мир, доказывая свою нужность, пытаясь приспособится к быстрому ритму жизни, в изводящей погоне за молодостью исчерпывает ресурсы, приходя к чувству безнадежности, отчаяния, беспомощности. И напротив, при позитивном сценарии человек осознаёт саму жизнь как надличностное экзистенциальное благо, не требующее ушедшей социальной востребованности и активности. «Благо старости… состоит в том, что старость помогает человеку хотя бы в последние годы жизни освободиться от своей нужности… Экзистенциальные возможности старости лежат не в плоскости «гонки за временем», а в особой близости стариков к вечности… Они нужны как раз тем, что они не с нами» [4, с. 177, 196].

В исследовании пожилого возраста и старости Г. Абрамовой можно выделить три взаимосвязанных, переплетаемых друг с другом экзистенциальных задачи. Вместе с подведением итогов (смысла прожитых лет), которая окрашивает чувствами дни и дни, идёт задача ожидания смерти, боясь которой (сознательно или бессознательно) человек подводит нравственный итог своей жизни, и «умение сказать жизни «прощай» без отчаяния и ужаса, с чувством законченного дела – это еще одна встреча человека с его собственной экзистенциальностью, встреча, которая есть великое таинство» [3, с. 489].

В период собственно старости одним из ведущих видов деятельности И.С. Пряжниковым выделяется подготовка к смерти, которая может выражаться в подготовке завещания, приобщении к религиозным или эзотерическим знаниям. Личностное новообразование носит дуальный характер: «либо это укрепляющееся чувство собственного достоинства, когда старый человек вопреки всем обстоятельствам находит для себя важный смысл своей жизни, либо это чувство отчаяния, когда такой смысл не находится и старый человек растрачивает свои силы по мелочам, буквально «угасая на глазах»» [3, с. 456].

Все учащающиеся в период поздней взрослости и старости моменты осознания недостижимости полноты самовоплощения тесно связаны с мыслями о смерти (неизбежной экзистенциальной данностью существования). Когда человек конструктивно преодолевает «кризис старения», то при ретроспективном погружении в прошлое, он переживает «исполненность» смыслов жизни, находя в нем моменты счастья, самоактуализации, моменты самовоплощения и полноты бытия. Если же страх смерти захлёстывает личность, то обращение к прошлому происходит скорее принудительно, с целью найти оправдания не воплощения смыслов, происходит проекция осуждения себя на других, на доставшиеся обстоятельства и ведёт к негативным переживаниям, ощущению субъективного неблагополучия.

Таким образом, как «кризис старения», так и то, что можно обозначить как «кризис смерти» человек фиксирует в каком-то смысле сам, как линию, когда воплотить нечто задуманное, придающее оправданный смысл уже нет ресурсов, времени и сил, и жизнь пройдет без этого. Но чтобы это переживалось как трагедия, необходимо подкрепить его представлениями о несостоятельности прошлой жизни (о «напрасно и бессмысленно потраченном времени») и несостоятельности постигнуть некую критическую величину смыслового спектра смерти. Однако первое всё-таки происходит не так часто, поскольку переосмысление жизненного пути, обращение к прошлому опыту, всегда имеет шанс найти ценное, важное, правильное в жизни, как минимум приемлемые смыслы, «версии себя». В этом плане будет уместно привести слова Сапоговой: «молодость можно соотнести с экзистенциальной «готовностью/мужеством стать» (в потенции – всем, чем человек захочет и сможет), зрелость – с «готовностью/мужеством быть» (то есть жить таким, каким стал, или меняться, чтобы снова быть), то последующие возрасты – с «готовностью/мужеством понять», состояться в своем уже «ставшем» качестве и принять реализованные смыслы своего становления и бытия» [5, с. 710-711].

Когда человек выходит на восприятие старости, умирания и смерти как «дара, преподносимого самому себе» [6, с. 305], тогда внешние пугающие атрибуты предстают в более объёмном виде, а не только как «знак беды». Достижение такого уровня, безусловно, требует от человека актуализации гер-

меневтических (внутренних) ресурсов, проявление полноты «человеческого» и их направление на выстраивание смыслов, такая работа есть акт большого человеческого мужества (причём большего, чем в молодости или во взрослости). Как точно выразился Ф. Петрака «старость есть время обнажения смысла всех человеческих целей, демонстрирующего их благородство или ничтожность». Экзистенциальные возможности старости в целом лежат не в плоскости «гонки за временем», а в особой близости стариков к вечности… Они нужны как раз тем, что они не с нами» [цит. по 4, с. 177, 196].

Придерживаясь менее академического русла изложения, мы можем предложить рабочую классификацию видов смерти:

1. Внезапная, т.е. та которую человек не ожидает, не прогнозирует. Например, это может быть сердечный приступ, автомобильная катастрофа, «кирпич на голову». И здесь, потенциально, можно обрести крайне важное, существенное понимание, что человек в действительности не знает, будет ли он жить завтра, мы это только предполагаем и однажды ошибаемся. Понимание конечности нашего пребывания на земле дарит как печаль (очевидное, пребывающее на сознании), так и радость (подсознание), освобождение; а также, при проведении труда осмысления, дарит концентрацию на действительно важном и ставит на должные позиции вещи более суетные, тленные. В нашем видении существенным, приоритетным является содержание ноэтического измерения: продукты осмысления полученного опыта и самопознания.

2. Болезненная, сопровождаемая в первую очередь физическими страданиями и болью. Для человека (его «земной» составляющей) нормально стараться избегать боли. Так, мало кто из нас идёт к стоматологу с радостью, и чаще туда следует, когда зуб уже болит или в страхе (профилактике) ожидаемой боли. Вместе с тем именно негативное в потенциале несёт самые большие подарки осознания и, прежде чем из боли и страдания убежать, нужно к нему прикоснуться, войти в неё, понять зачем (а не почему и за что) она к вам пришла. Но есть и уровни боли такой силы, что оставаться в сознании просто не представляется возможным (чаще всего это запущенные варианты, которые приходили ранее к человеку в гораздо более слабых сигналах, которым он выбрал не уделять должного внимания).

3. Осмысленная и нет (на наш взгляд, это критически важный аспект смерти и умирания). Это вариант, когда человек имеет предчувствие, сознательно готовится к смерти. На одной из встреч в тренинговой группе, которая "удачно совпала" (смысловая синхрония) с днём матери, мы прорабатывали две из четырёх данностей бытия И. Ялома [7], одной из которых была смерть. Участники почтенного возраста вспоминали как уходили из жизни их бабушки и дедушки и пропасть между нынешним отношением к умиранию и "тем" чувствовалась почти осязаемо. Если "тогда" человек предчувствовал, что скоро уйдет, то ложился на кровать, давал последние распоряжения, говорил последние, важные слова, прощался и покидал этот свет (причем без сокрушений ни с чьей стороны, без борьбы за жизнь с помощью реанимации, без "уберите детей", со всем пониманием и почтением к моменту); то "теперь" она воспринимается как нечто крайне нежелательное, что нужно поскорее спрятать в землю (как котик, который забрался под половик и думает, что раз он ничего не видит, то и его не видно), а чувства и переживания остаются непонятыми, неотреагированными (стараются утешить, а не побыть с печалью и услышать слёзы). Как «тогда», так и «сейчас» можно наблюдать разные, диаметрально противоположные позиции. Условно негативный край спектра не предполагает работы на осмысление, это скорее бегство от экзистенциальных задач бытия и от себя самого (усилия забыться). Противоположная часть спектра требует от человека очень существенной внутренней работы, внимания к самому себе в ноэтическом измерении, связи с тем, что можно обозначить как Душа. Здесь требуется не убегать от смерти и всего, что с ней связано, но сознательно идти к ней на встречу – в этом есть свобода, выбор, мужество, принятие, понимание. Ты выпил чашу жизни, решил те задачи, которые она перед тобой ставила, ты познал тысячу и одну вещь; понял то, что нужно понять в радости, понял то, что нужно понять в горести, постиг красоту одиночества и красоту встречи; нужность и не нужность… теперь осталось сделать последний шаг, он неотвратим, но у каждого есть свобода в том, в каком состоянии его сделать, в какой глубине понимания – это и есть самое основное.

Очевидно, что к смерти болезненной или реализуемой в негативном отклонении от ожиданий (той картинке, что рисует себе человек в своих светлых представлениях: на атласных простынях, в

окружении любящих родственников и друзей) как-то занимать мудрую позицию принятия последней страницы является делом весьма не лёгким. Но с другой стороны, когда человеку хорошо и вкусно, то он к глубоким постижениям расположен весьма слабо. Поэтому любой разворачивающийся сценарий не является однозначно положительным или отрицательным. Доминантой выступает то, что находится внутри – какую позицию, отношение человек выберет сам, насколько глубокое осмысление он сможет провести.

Исходная позиция того, кто рядом на последнем этапе – это присутствие, экзистенциальная встреча, аутентичность, искренность, открытость. Здесь не надо учить и вещать как было бы правильно и мудро действовать, и если тебе, допустим, тоже страшно, скажи об этом (если я сижу рядом с матерью у постели умирающего отца, а мне, как и маме, больно признать, что ему осталось жить несколько дней, то к чему будут "ну ничего, ничего, не плач мам"?). Уходит из жизни близкий, родной человек, ты переживаешь печаль, так имей смелость эту печаль проживать; в страдании заложен потенциал развития, это не то, от чего нужно поскорее избавиться, это то, что нужно осмыслить.

В сопровождении умирания будет работать сам внутренний мир человека, ничего особо специального и искусственного делать не нужно. Хочешь сказать, что «я рядом» - скажи «я рядом»; если искренне веришь, что человек уходит в лучший из миров – скажи; хочется верить – скажи, «я хочу верить»; если человек считает, что он прожил пустую жизнь и многое не успел, сделал не правильно, а ты с этим не согласен – «я понимаю, что тебе кажется, что это не имело особого смысла, но я не могу с этим согласиться, мне бы очень хотелось рассказать, почему я так считаю, ты получил важный опыт… твоя живая жизнь священна… есть высшие, духовные пласты бытия…». Бережно вырази себя, бережно услышь того, кто рядом с тобой, кто собирается в последний путь.

Очень стоящий опыт сопровождения процесса умирания представлен в дзен-хосписе [8], где реализован подход уважительного отношения к последней странице жизненного пути. В нём созданы условия и возможности для глубинного контакта с собой, своей смертельной болезнью, своими переживаниями, некими завершающими действиями и событиями; без бегства, пряток, человек встречается с тем, что есть. Одним из важных ритуалов (больше я такого ни в каких учреждениях подобного типа не встречал), когда человек ушёл, тело не стремятся поскорее убрать и желательно так, чтобы никто этого не видел. Напротив, его медленно и почтительно выносят через сад, где каждый желающий, будь то кто-то из персонала или других пациентов может подойти попрощаться, что-то сказать, выразить себя, допустим, в слезах.

В предлагаемом подходе в аспекте преодоления смерти смыслом (совладения с ней), который мы относим (ближе всего) к экзистенциальной психологии, мы исходим из следующей аксиомы: смерть является частью жизни (пожалуй, это единственная её гарантия) и, как любой её этап или ступень, она заключает в себе вполне определенную задачу – сказать в максимально возможной полноте осмысленности жизни прощай, с благодарностью уйти из неё.

Для решения данной бытийной задачи не обязательно быть, допустим, религиозным (в мирском значении этого слова), богатым, знатным, или напротив бедным и больным, иметь в шаговой доступности заботливых родственников (что понятно является желанным любым здравым человеком). Мы лишь хотим подчеркнуть, что если внешние условия не являются благоприятными, то это не будет означать, что переход в иной мир не задался, а сама смерть и процесс умирания не имеет никакого смысла; более того, мы принципиально настаиваем, что любой человек в любом сценарии потенциально способен как решить поставленную жизнью задачу, так и прорваться за пределы смерти (см. подробней об этом [9,10]).

Ещё раз подчеркнём, что предлагаемое восприятие не претендует на «правильность», на «хорошесть», соответствие догмам, истине, политике высшей инстанции и пр. Мы лишь показываем, что все наши живые «шкурные» переживания исходят из того или иного отношения (видения себя и мира); и человек не обязан быть «невольниками» того или иного восприятия. В этом смысле отношение к смерти не является исключением, как бы это странно и парадоксально не звучало, но это так же творческий продукт самого человека.

Список источников

1. Басов И. А. Экзистенциальные задачи позднего возраста // EuropeanSocialScienceJournal (Европейский журнал социальных наук). 2017г. № 10. – С. 508-518.
2. Франкл В. Человек в поисках смысла. М.: Прогресс, 1990. – 368 с.
3. Психология старости: хрестоматия: учебное пособие по психологии старости: для факультетов: психологических, медицинских и социальной работы / ред.-сост. Д.Я. Райгородский – Самара: Издательский Дом БАХРАХ-М, 2004. – 736 с.
4. Лишаев С.А. Старое и ветхое. Опыт философского истолкования. – СПб.: Алетейя, 2010. – 208 с.
5. Сапогова Е.Е. Экзистенциальная психология взрослости. – М.: Смысл, 2013. – 768 с.
6. Хайдеггер М. Бытие и время. – М.: Ad marginem, 1997. – 452 с.
7. Ялом И. Д. Экзистенциальная психотерапия. М.: Римис, 2008. – 576 с.
8. What-really-matters-at-the-end-of-life-or-BJ-Miller. [видеозапись] // YouTube. Режим доступа: https://www.youtube.com/watch?v=apbSsILLh28
9. Басов И.А. Новые горизонты старости: подготовка и реализация потенциала / И.А. Басов – Москва: ЛитРес: Самиздат, 2020. – 170 с.
10. Басов И.А. Путь человека от зачатия до смерти, и немного дальше (экзистенциально-холистические аспекты) / И.А. Басов – Москва: ЛитРес: Самиздат, 2020. – 280 с.

ПОЛИТИЧЕСКИЕ НАУКИ

УДК 32.019.51

ТЕХНОЛОГИИ ФОРМИРОВАНИЯ ИМИДЖА ПОЛИТИЧЕСКОГО ЛИДЕРА

МАНЦУРОВА Д. А.
Студентка
ФГБОУ ВО «Мордовский государственный университет им. Н. П. Огарёва».

Аннотация: В данной статье даётся комплексное представление о методах и технологиях, которые используются при формирование политического имиджа. Рассмотренные технологии формирования политического имиджа можно разделить на две основные группы: рациональные и манипуляционные.
Ключевые слова: имидж, PR-технологии, манипуляции, технологии продвижения, политический имидж.

TECHNOLOGIES OF FORMING THE IMAGE OF A POLITICAL LEADER

Mansurova D. A.

Annotation: This article provides a comprehensive understanding of the methods and technologies that are used in the formation of a political image. The considered technologies of political image formation can be divided into two main groups: rational and manipulative.
Keywords: Image, PR technologies, manipulation, promotion technologies, political image.

PR-технологии формирования и продвижения имиджа политического лидера входят в арсенал политического PR. PR-технологии – это совокупность методов, приемов и операций, разработанных и осуществляемых с целью достижения взаимопонимания субъекта с различными группами общественности.

Под PR-технологиями в политике понимается «разновидность маркетинговой информационной деятельности, направленная на создание положительного имиджа политика, реализующего конкретную цель, а также поддержание устойчивой долговременной атмосферы, сохраняющей доверительное отношение партнеров и контрагентов к его активности в политической сфере» [1, с. 185].

Рассмотрим типологию Т. Э. Гринберг, который выделяет следующие направления в разработке имиджа [2]:

1. Технологии продвижения персональных качеств. Акцент сделан на визуальную часть (внешность политика). Необходимо создать привлекательный имидж, одежда должна соответствовать мероприятия, и подбираться под конкретную аудиторию. Кандидат должен выглядеть опрятно и аккуратно для создания благоприятного впечатления.

2. Технологии продвижения социальных качеств. Здесь рассматривается взаимодействие лидера с окружающим миром (семьёй, окружение, увлечения, разными социальными группами). Важно показать открытость и вовлечённость лидера (встречи, конференции, выступления).

Особое внимание уделяется СМИ, его действия должны освещаться, показывать, как положительно лидеры мнения высказываются о данном кандидате.

3. Технологии продвижения символических качеств. Эта технология состоит из нескольких шагов. Первый: проработка биографии, рассказывается о происхождение, обосновывается цель, подтверждённая фактами.

Второй шаг: представление предвыборной программой, лидер высказывает своё мнение по социально-экономическим и политическим проблемам. Обозначается стратегия на будущее и решение

проблем.

В целом, политические технологии отличаются друг от друга степенью апелляции к разуму граждан, либо манипуляции чувствами, в зависимости от чего их можно классифицировать как рациональные, либо манипулятивные.

Последние широко задействуют и во многом основаны на искажениях информации, например, посредством проставления на ней акцентов, умалчивании, подмене понятий, эмоционализации информации и т. д

Рациональные технологии несут важную функцию для граждан: они предоставляют максимально полную и достоверную информацию о политическом деятеле, на основе которой можно составить приближенное к реальности целостное представление о нем, в противовес «другому» имиджу, основанному на манипулятивных информационных технологиях [3, с. 42].

К рациональным имиджевым технологиям относятся теледебаты, политические поездки по стране и за рубеж, встречи политика с народом, прямые обращения политика к гражданам, прямые обращения граждан к политику, выступления в СМИ, политическая программа. «Данные технологии призваны показать истинные качества политика, а также план его действий в случае победы на выборах, приближая его имидж к своему «прототипу» [3, с. 42].

Например, посредством теледебатов осуществляется проверка кандидата на выборную должность на профессиональную пригодность, раскрывая его лидерские и личностные качества, знания, эрудицию, идеологические позиции и т.д. В ходе общения с гражданами, журналистами, а также с оппонентами политический лидер демонстрирует свои ораторские способности, быстроту реакции, грамотность речи, умение общаться с людьми, знание вопросов внутренней и внешней политики, наличие плана действий по решению проблем.

Важной, на наш взгляд, рациональной технологией является предвыборная программа кандидата, посредством которой внедряется идеологический компонент его имиджа. «Посредством политической программы происходит информирование граждан по важным вопросам предстоящей внутренней и внешней политики» [3, с. 42].

Нужно отметить, что перечисленные рациональные технологии могут стать манипулятивными в случае преднамеренного искажения информации, либо использования в них манипулятивных техник. Тем не менее, именно рациональные технологии, способные предоставить разностороннюю полную информацию о политическом лидере, минимизируют степень манипуляции избирателями.

Эффективная коммуникация и взаимодействие со СМИ – важнейший компонент при формировании имиджа.

Зачастую политологи используют манипуляционные техники для создания политического имиджа лидера. Иногда, мы выбираем кандидата, но вскоре разочаровываемся в нём. Если люди выбрали человека, который не соответствовал их ожиданиям, значит, политтехнологи в совершенстве манипулировали сознанием избирателей.

Манипуляция – система способов психологического воздействия на людей с целью скрытого управления их сознанием, волей, поведением.

При этом она действует скрыто, человек думает, что это его самостоятельное решение, не подозревая, что действует так как хочет манипулятор.

Одной из наиболее популярных манипулятивных технологий является опора на социологические исследования, которая применяется на протяжении нескольких последних десятилетий. Предварительно анализируются настроения, предпочтения граждан, выявляются те качества, которые хотят увидеть в политическом лидере. «Впоследствии эти качества закладываются в формируемый имидж: политик говорит то, что хотят от него услышать люди. Манипулятивность заключается в том, что негласно политик принимает тот облик, который избиратели захотят поддержать на выборах» [1, с. 188].

Другой известной манипулятивной технологией является создание информационных поводов, или «политические перфомансы». Проектируется ситуация, в которой лидер может раскрыть свои наилучшие стороны, тем самым увеличить свою популярность. Так же эту технологию называют «политическим перфомансом» [2]. Обычно она используется в предвыборных компаниях, события пре-

вращаются в шоу, неординарные действия. Яркие театрализованные и ритуальные представления эффективно привлекают внимания к политику. Примерами «перфоманса» могут служит: военные парады, инаугурации президентов, религиозные шествия и празднования, награждения деятелей в разных областях.

Такая популярная технология, как «имиджевая легенда», применяется, как правило, на первых этапах формирования имиджа. Имиджевая легенда создаёт основной фундамент и задаёт направление дальнейшему формированию имиджа. Легенда нужна для создания смыслового пространства, далее избиратели могут сами добавить желаемые для них качества лидеру. Яркая, эмоциональная история из биографии может служить доказательством избранному типу лидерства и мифу. Также если данная история найдёт отклик в сердцах людей, то кандидату уже будет присвоен статус «своего» человека [2]. Данный приём действует как программирование, особенно если аудитория прониклась автобиографией, то оказывается готовой к внедрению в сознание определённых установок.

Имиджмейкеры применяют и такой приём как «трансфер» [2]. Его суть в том, что когда политический лидер присутствует на мероприятиях вместе рядом с личностью, которой человек симпатизирует или хочет быть похожим (спортсмены, учёные, артисты, художники), то он начинает ассоциировать политика с тем человек.

Для того, что были лидер стал «своим» человеком применяется такой приём как «игра в простонародность». Используется просторечие слова, лидер рассказывает о том, что его интересуют те же вопросы, он хочет решить проблемы, которые беспокоят всех. Общность проблем на психологическом уровне вызывает благоприятные впечатления.

Особое место в предвыборных кампаниях занимает технология «личных выпадов». Она заключается в том, что кандидаты выступают с «нападками» на своих конкурентов либо транслируют «агрессивные рекламные объявления», показывающие недостатки соперников, уязвимость их позиций. «Подобная информация имеет большое значение на выборах, поскольку она, как правило, становится основной новостью, привлекая к себе внимание прессы» [1, с. 189].

Распространенным приемом завоевания голосов избирателей являются предвыборные обещания. Политики различных уровней перед выборами раздают щедрые обещания. Как правило, эти обещания подкреплены системой мер, содержащихся в предвыборной программе. Однако многие политики получают голоса на выборах посредством многочисленных обещаний и не исполняют их – это становится одной из главных причин недоверия граждан к власти [1, с. 189].

Таким образом, технологии формирования и продвижения политического имиджа представляют собой совокупность методов и приемом, которые позволяют достичь цели, поставленной перед лидером создание благоприятного к себе отношения, увеличение количества сторонников и потенциального электората, и как следствие – победа на выборах. Рассмотренные технологии формирования политического имиджа можно разделить на две основные группы: рациональные (теледебаты, встречи и избирателями, прямые обращения, политическая программа) и манипуляционные (опора на социологические исследования, перфомансы, имиджевая легенда, «трансфер», «игра в простонародность», «личные выпады» и др.). Также важно отметить, что рациональные технологии могут стать манипулятивными в случае преднамеренного искажения информации, либо использования в них манипулятивных техник.

Список источников

1. Белков А. Д. PR-технологии формирования и продвижения имиджа политического лидера / А. Д. Белков. – Текст непосредственный // Научные труды Северо-Западного института управления РАНХиГС. – 2014. – Т. 5. – № 1. – С. 185–190.

2. Волкова. – Текст : электронный // DocPlayer : [сайт]. – 2005. – 16 апр. – URL : https://docplayer.ru/41474725-V-v-volkova-imidzhelogiya-uchebnometodiches koe-posobie.html (дата обращения : 03.05.2021).

3. Давыборец Е. Н. Роль рациональных информационных технологий в создании имиджа политического лидера / Е. Н. Давыборец. – Текст непосредственный // Новая наука : Опыт, традиции, инновации. – 2015. – № 4. – С. 41–44.

НАУЧНОЕ ИЗДАНИЕ

ADVANCED SCIENCE 2021

Сборник статей
Международного научно-исследовательского конкурса
г. Пенза, 30 декабря 2021 г.
Под общей редакцией
кандидата экономических наук Г.Ю. Гуляева
Подписано в печать 31.12.2021.
Формат 60×84 1/16. Усл. печ. л. 4,5

МЦНС «Наука и Просвещение»
440062, г. Пенза, Проспект Строителей д. 88, оф. 10
www.naukaip.ru

Уважаемые коллеги!

Приглашаем Вас принять участие в Международных научно-практических конференциях!

Дата	Название конференции	Услуга	Шифр
5 февраля	XVI Международная научно-практическая конференция **АКТУАЛЬНЫЕ ВОПРОСЫ СОВРЕМЕННОЙ НАУКИ И ОБРАЗОВАНИЯ**	90 руб. за 1 стр.	МК-1307
5 февраля	IX Международная научно-практическая конференция **АКТУАЛЬНЫЕ ВОПРОСЫ ЭКОНОМИКИ**	90 руб. за 1 стр.	МК-1308
5 февраля	IX Международная научно-практическая конференция **АКТУАЛЬНЫЕ ВОПРОСЫ ПЕДАГОГИКИ**	90 руб. за 1 стр.	МК-1309
5 февраля	IX Международная научно-практическая конференция **АКТУАЛЬНЫЕ ВОПРОСЫ ЮРИСПРУДЕНЦИИ**	90 руб. за 1 стр.	МК-1310
7 февраля	XXXV International scientific conference **EUROPEAN RESEARCH**	90 руб. за 1 стр.	МК-1311
7 февраля	XI Международная научно-практическая конференция **СТУДЕНЧЕСКИЕ НАУЧНЫЕ ИССЛЕДОВАНИЯ**	90 руб. за 1 стр.	МК-1312
10 февраля	XXIII Международная научно-практическая конференция **СОВРЕМЕННЫЕ НАУЧНЫЕ ИССЛЕДОВАНИЯ: АКТУАЛЬНЫЕ ВОПРОСЫ, ДОСТИЖЕНИЯ И ИННОВАЦИИ**	90 руб. за 1 стр.	МК-1313
10 февраля	XXXVII Международная научно-практическая конференция **НАУКА И ОБРАЗОВАНИЕ: СОХРАНЯЯ ПРОШЛОЕ, СОЗДАЁМ БУДУЩЕЕ**	90 руб. за 1 стр.	МК-1314
12 февраля	XI Всероссийская научно-практическая конференция **МОЛОДЫЕ УЧЁНЫЕ РОССИИ**	90 руб. за 1 стр.	МК-1315
12 февраля	XV Международная научно-практическая конференция **ИННОВАЦИОННОЕ РАЗВИТИЕ НАУКИ И ОБРАЗОВАНИЯ**	90 руб. за 1 стр.	МК-1316
15 февраля	LII Международная научно-практическая конференция **ФУНДАМЕНТАЛЬНЫЕ И ПРИКЛАДНЫЕ НАУЧНЫЕ ИССЛЕДОВАНИЯ: АКТУАЛЬНЫЕ ВОПРОСЫ, ДОСТИЖЕНИЯ И ИННОВАЦИИ**	90 руб. за 1 стр.	МК-1317
15 февраля	XI Международная научно-практическая конференция **НАУКА, ОБРАЗОВАНИЕ, ИННОВАЦИИ: АКТУАЛЬНЫЕ ВОПРОСЫ И СОВРЕМЕННЫЕ АСПЕКТЫ**	90 руб. за 1 стр.	МК-1318
17 февраля	VI Международная научно-практическая конференция **СТУДЕНЧЕСКАЯ НАУКА: АКТУАЛЬНЫЕ ВОПРОСЫ, ДОСТИЖЕНИЯ И ИННОВАЦИИ**	90 руб. за 1 стр.	МК-1319
17 февраля	Международная научно-практическая конференция **ИННОВАЦИОННЫЕ ТЕХНОЛОГИИ, НАУКА И ОБРАЗОВАНИЕ: АКТУАЛЬНЫЕ ВОПРОСЫ ТЕОРИИ И ПРАКТИКИ**	90 руб. за 1 стр.	МК-1320
20 февраля	IV Международная научно-практическая конференция **АКТУАЛЬНЫЕ НАУЧНЫЕ ИССЛЕДОВАНИЯ**	90 руб. за 1 стр.	МК-1321
20 февраля	III Международная научно-практическая конференция **СОВРЕМЕННЫЕ ПРОБЛЕМЫ НАУКИ И ОБРАЗОВАНИЯ**	90 руб. за 1 стр.	МК-1322
23 февраля	Всероссийская научно-практическая конференция **НАУКА РОССИИ — БУДУЩЕЕ СТРАНЫ**	90 руб. за 1 стр.	МК-1323

www.naukaip.ru