МЕЖДУНАРОДНЫЙ ЦЕНТР НАУЧНОГО СОТРУДНИЧЕСТВА
«НАУКА И ПРОСВЕЩЕНИЕ»

SCIENCE and EDUCATION
INTERNATIONAL CENTRE FOR SCIENTIFIC COOPERATION

WORLD SCIENCE:
PROBLEMS AND INNOVATIONS

СБОРНИК СТАТЕЙ XXXV МЕЖДУНАРОДНОЙ НАУЧНО-ПРАКТИЧЕСКОЙ КОНФЕРЕНЦИИ
«WORLD SCIENCE: PROBLEMS AND INNOVATIONS»,
СОСТОЯВШЕЙСЯ 30 СЕНТЯБРЯ 2019 Г. В Г. ПЕНЗА

ПЕНЗА
МЦНС «НАУКА И ПРОСВЕЩЕНИЕ»
2019

УДК 001.1
ББК 60
В75

Ответственный редактор:
Гуляев Герман Юрьевич, кандидат экономических наук

В75

WORLD SCIENCE: PROBLEMS AND INNOVATIONS: сборник статей XXXV Международной научно-практической конференции – Пенза: МЦНС «Наука и Просвещение». – 2019. – 190 с.

ISBN 978-5-00159-086-6

Настоящий сборник составлен по материалам XXXV Международной научно-практической конференции «**WORLD SCIENCE: PROBLEMS AND INNOVATIONS**», состоявшейся 30 сентября 2019 г. в г. Пенза. В сборнике научных трудов рассматриваются современные проблемы науки и практики применения результатов научных исследований.

Сборник предназначен для научных работников, преподавателей, аспирантов, магистрантов, студентов с целью использования в научной работе и учебной деятельности.

Ответственность за аутентичность и точность цитат, имен, названий и иных сведений, а также за соблюдение законодательства об интеллектуальной собственности несут авторы публикуемых материалов.

Полные тексты статей в открытом доступе размещены в Научной электронной библиотеке **Elibrary.ru** в соответствии с Договором №1096-04/2016К от 26.04.2016 г.

УДК 001.1
ББК 60

© МЦНС «Наука и Просвещение» (ИП Гуляев Г.Ю.), 2019
© Коллектив авторов, 2019

ISBN 978-5-00159-086-6

СОДЕРЖАНИЕ

БИОЛОГИЧЕСКИЕ НАУКИ 10

АДОНИС ВЕСЕННИЙ (ГОРИЦВЕТ ВЕСЕННИЙ)
ИРГАЛИЕВА КАРИНА САБИРОВНА 11

ТЕХНИЧЕСКИЕ НАУКИ 17

ПРИМЕНЕНИЕ СИНЕРГЕТИЧЕСКОГО ПОДХОДА К ИССЛЕДОВАНИЮ УСТОЙЧИВОСТИ СИСТЕМЫ ОСНОВНЫХ КЛАССОВ ЧРЕЗВЫЧАЙНЫХ СИТУАЦИЙ
ЖУКОВ АЛЕКСЕЙ ОЛЕГОВИЧ 18

КОНСТРУКТИВНЫЕ ОСОБЕННОСТИ ПАССИВНЫХ ДОМОВ. ПОНЯТИЯ И ПРИНЦИПЫ ПРОЕКТИРОВАНИЯ
ИСРАИЛОВ ТИМУР РУСТАМОВИЧ 22

МОДЕЛИРОВАНИЕ ПАРАМЕТРОВ РАБОТЫ МАССООБМЕННОГО АППАРАТА ГАЗА С ПОМОЩЬЮ КОМПЬЮТЕРНОГО ПАКЕТА SOLID WORKS FLOW SIMULATION
ГАБДУЛОВ ИЛЬЯС НИЯЗОВИЧ 25

АНАЛИЗ ПРИЧИН ОТКАЗОВ РАДИОТЕХНИЧЕСКИХ СИСТЕМ, УСТРОЙСТВ И БЛОКОВ
ГОРЕВОЙ ИГОРЬ МИХАЙЛОВИЧ, ЯНЕНКО АЛЕКСАНДР АЛЕКСАНДРОВИЧ 29

ПОПРАВКИ К ТЕМПЕРАТУРНОМУ ПОЛЮ В ИССЛЕДУЕМОМ СЛОЕ ВЕЩЕСТВА В КАЛОРИМЕТРЕ ПРИ УЧЕТЕ ПЕРЕМЕННОСТИ ТЕПЛОФИЗИЧЕСКИХ КОЭФФИЦИЕНТОВ ДЛЯ МЕТОДА РЕГУЛЯРНОГО ОХЛАЖДЕНИЯ
НАЗИЕВ ДЖЕЙХУН ЯШАР 32

КОНСТРУКТИВНЫЕ РЕШЕНИЯ ДЛЯ ОБЕСПЕЧЕНИЯ УСТОЙЧИВОСТИ МНОГОКОНТУРНОГО МЕТАЛЛИЧЕСКОГО КОРОБЧАТОГО ПРОЛЕТНОГО СТРОЕНИЯ ТРАНСПОРТНОГО СООРУЖЕНИЯ
ИЛЬИЧЕВ ЕВГЕНИЙ АЛЕКСАНДРОВИЧ, ДЕМЕНТЬЕВ НИКОЛАЙ МИХАЙЛОВИЧ, БУЛАТОВ СЕМЕН ГЛЕБОВИЧ 35

СЕЛЬСКОХОЗЯЙСТВЕННЫЕ НАУКИ 38

ЭФФЕКТИВНОСТЬ ПРИМЕНЕНИЯ СТИМУЛЯТОРОВ ПРИ ВЫРАЩИВАНИИ ХЛОПЧАТНИКА
НОСИРОВА ЗАРИФАХОН ГУЛАМЖОНОВНА, ТОЖИЕВА МУЯССАР 39

ЭКОНОМИЧЕСКИЕ НАУКИ 43

ПРОБЛЕМЫ ОЦЕНКИ ДЕЛОВОЙ РЕПУТАЦИИ МИКРО БИЗНЕСА
КОЛОТОВКИН АНДРЕЙ АЛЕКСАНДРОВИЧ 44

ОСНОВНЫЕ НАПРАВЛЕНИЯ ПОВЫШЕНИЯ ЭФФЕКТИВНОСТИ УПРАВЛЕНИЯ АКТИВАМИ КОМПАНИИ
КАЛИМУЛЛИН ДЕНИС МАРАТОВИЧ, КАЛАШНИКОВА ЕКАТЕРИНА АЛЕКСЕЕВНА 48

НАПРАВЛЕНИЯ СОВЕРШЕНСТВОВАНИЯ УПРАВЛЕНИЯ ФИНАНСАМИ ПРЕДПРИЯТИЯ
ПРОЙДАКОВА КРИСТИНА НИКОЛАЕВНА 52

РАЗВИТИЕ ВНЕШНЕТОРГОВОЙ ДЕЯТЕЛЬНОСТИ КАК ОДНОГО ИЗ НАПРАВЛЕНИЙ ОБЕСПЕЧЕНИЯ ЭКОНОМИЧЕСКОЙ БЕЗОПАСНОСТИ ПРЕДПРИЯТИЯ
ОНОПЧЕНКО ЮЛИЯ АНДРЕЕВНА 55

ФИНАНСОВЫЕ РИСКИ В СИСТЕМЕ ОБЕСПЕЧЕНИЯ ФИНАНСОВОЙ БЕЗОПАСНОСТИ КОМПАНИИ
КАЛИМУЛЛИН ДЕНИС МАРАТОВИЧ, ЗРЕЛОВА ЮЛИЯ ДМИТРИЕВНА 58

МЕЖДУНАРОДНЫЙ ОПЫТ ПО ЭФФЕКТИВНОСТИ РЫНКА ЗЕРНОВОЙ ПРОДУКЦИИ
АЛЛАХВЕРДИЕВА ДЖАВАХИР ДЖАВАНШИР КЫЗЫ 61

МАРКЕТИНГОВАЯ КАМПАНИЯ КАК ИНСТРУМЕНТ ПРОДВИЖЕНИЯ
СИДОРОВА ПОЛИНА ОЛЕГОВНА 65

ИНВЕСТИЦИОННАЯ ДЕЯТЕЛЬНОСТЬ В ТЕПЛОЭНЕРГЕТИКЕ: ОСОБЕННОСТИ И ПЕРСПЕКТИВЫ РАЗВИТИЯ
ОВСЯННИКОВ АЛЕКСАНДР АЛЕКСАНДРОВИЧ, КИЗИМ ВИКТОРИЯ МАНСУРОВНА,
ЩЕГЛОВ АЛЕКСАНДР ВЯЧЕСЛАВОВИЧ 68

СОВРЕМЕННЫЕ ПОДХОДЫ И ФАКТОРЫ, ОПРЕДЕЛЯЮЩИЕ КОНКУРЕНТОСПОСОБНОСТЬ КОММЕРЧЕСКОГО БАНКА НА РЫНКЕ БАНКОВСКИХ УСЛУГ
АРТЮШИНА АЛЁНА СЕРГЕЕВНА 71

ИНТЕРНЕТ ВЕЩЕЙ: ТЕХНОЛОГИИ И ВАРИАНТЫ ИСПОЛЬЗОВАНИЯ
БЕККЕР ТАТЬЯНА АНДРЕЕВНА 75

АКТУАЛЬНОЕ СОСТОЯНИЕ РАЗВИТИЯ ЧЕТВЕРТОЙ ПРОМЫШЛЕННОЙ РЕВОЛЮЦИИ В РОССИИ
ИЛЬИН СЕРГЕЙ РЕВОРЬЕВИЧ 78

ЭКОНОМИЧЕСКИЙ ЦЕНОЗ ТЕРРИТОРИЙ И ЕГО РОЛЬ В ОБЕСПЕЧЕНИИ ВЫСОКОГО УРОВНЯ СОЦИАЛЬНО-ЭКОНОМИЧЕСКОГО РАЗВИТИЯ РЕГИОНА
КРАСНОПЛАХТИЧ МАРИНА ВАСИЛЬЕВНА, КРАСНОПЛАХТИЧ ВАЛЕНТИНА КОНСТАНТИНОВНА . 81

8 ПРАВИЛ УСПЕШНОГО EVENT-МЕРОПРИЯТИЯ
ЗИМИНА АННА ВАЛЕРЬЕВНА 85

САНАТОРНО-КУРОРТНАЯ СИСТЕМА СОВРЕМЕННОЙ РОССИИ: ПЕРСПЕКТИВЫ РАЗВИТИЯ
НЕСТЕРУК СВЕТЛАНА ВЛАДИМИРОВНА 88

АНАЛИЗ ПРОДОВОЛЬСТВЕННОЙ БЕЗОПАСНОСТИ В АРМЕНИИ
МУРАДЯН МЕРИ АМБАРЦУМОВНА 91

СТРАТЕГИЧЕСКОЕ УПРАВЛЕНИЕ РЕГИОНОМ
ХОВАНЕЦ ЕВГЕНИЙ АНДРЕЕВИЧ 95

ДЕФИЦИТ КВАЛИФИЦИРОВАННЫХ СПЕЦИАЛИСТОВ ТЕХНИЧЕСКИХ НАПРАВЛЕНИЙ
ЕЛИЗАРОВА АННА АЛЕКСАНДРОВНА, РАХИМОВ АРСЕН МУНИРОВИЧ,
ХАЛИТОВ ИЛЬНУР РАДИКОВИЧ 98

МОНЕТИЗАЦИЯ СМИ
РАХИМОВ А.М., ХАЛИТОВ И.Р., ЕЛИЗАРОВА А.А. 101

ФИЛОЛОГИЧЕСКИЕ НАУКИ....104

FUNCTIONAL-SEMANTIC FIELD OF THE PRESENT CONTINIOUS ASPECT IN ENGLISH LANGUAGE
АБЕУОВА АЙЖАН МУРАТОВНА....105

ФОРМИРОВАНИЕ УСТНОЙ И ПИСЬМЕННОЙ КОММУНИКАТИВНОЙ КОМПЕТЕНЦИИ НА НАЧАЛЬНОМ ЭТАПЕ ОБУЧЕНИЯ РКИ
РАХМАНОВА САРАХАНЫМ МИРЗА ГЫЗЫ....108

ВИДЕОБЛОГ КАК МЕТОД ВОСПИТАНИЯ КУЛЬТУРЫ В ОБЩЕСТВЕ
ПОЗДЕЕВА АЛИЯ АНДРЕЕВНА....114

ЮРИДИЧЕСКИЕ НАУКИ....117

ОБЯЗАТЕЛЬНАЯ ДОЛЯ НЕСОВЕРШЕННОЛЕТНИХ ПРИ НАСЛЕДОВАНИИ. ИСТОРИЧЕСКИЙ АСПЕКТ
КОРОП ИРИНА ИВАНОВНА....118

К ВОПРОСУ О ПОНЯТИИ, ПРИЗНАКАХ И ФОРМАХ РЕАЛИЗАЦИИ ПРАВА
ЩЕРБИНИН АЛЕКСАНДР АЛЕКСАНДРОВИЧ....123

К ВОПРОСУ О ПРОБЛЕМАХ ВЗАИМНОЙ ОТВЕТСТВЕННОСТИ ГОСУДАРСТВА И ЛИЧНОСТИ
ХУДЯКОВА КРИСТИНА ВЛАДИМИРОВНА, СМИРНОВА ТАТЬЯНА АЛЕКСАНДРОВНА....126

ЭВОЛЮЦИЯ ПОНЯТИЯ ГОСУДАРСТВЕННОЙ ВЛАСТИ: ТЕОРЕТИКО-МЕТОДОЛОГИЧЕСКИЕ ПОДХОДЫ. ПРИЗНАКИ ГОСУДАРСТВЕННОЙ ВЛАСТИ
АСТАПОВА АННА СЕРГЕЕВНА....129

БОРЬБА С КОРРУПЦИЕЙ: ОПЫТ ЗАРУБЕЖНЫХ СТРАН
КОЛОКОЛЬЦЕВА АЛИНА АЛЕКСАНДРОВНА....132

ПЕДАГОГИЧЕСКИЕ НАУКИ....136

ФИЗИЧЕСКАЯ КУЛЬТУРА ПРИ ВРОЖДЕННОМ ПОРОКЕ СЕРДЦА
БАЛДАН МЕНГИ ПЕТРОВНА....137

ОЦЕНКА ВЛИЯНИЯ ДИЗАЙНА И ОФОРМЛЕНИЯ НА ВОВЛЕЧЕННОСТЬ В ИГРОВОЙ ПРОЦЕСС АНТИНАРКОТИЧЕСКОГО ВОСПИТАНИЯ
ПАНТЕЛЕЕВА ЕКАТЕРИНА АЛЕКСЕЕВНА....140

ЕСОКО: НЕКОТОРЫЕ КОЛЛИЗИИ И ПРОБЕЛЫ ПОНЯТИЙНОГО АППАРАТА
БОРОДИН ИГОРЬ ЮРЬЕВИЧ....144

ОРГАНИЗАЦИЯ ЭКСПЕРИМЕНТАЛЬНОЙ РАБОТЫ НА БАЗЕ СРЕДНЕЙ ОБЩЕОБРАЗОВАТЕЛЬНОЙ ШКОЛЫ ПО ИССЛЕДОВАНИЮ УРОВНЯ ЗАВИСИМОСТИ МЛАДШИХ ШКОЛЬНИКОВ ОТ КОМПЬЮТЕРНЫХ ИГР
СОРОКА ОЛЬГА КОНСТАНТИНОВНА....148

ОБРАЗОВАТЕЛЬНЫЕ ОРГАНИЗАЦИИ В СФЕРЕ ПРОФИЛАКТИКИ НЕЗАКОННОГО ОБОРОТА НАРКОТИКОВ СРЕДИ НЕСОВЕРШЕННОЛЕТНИХ
КРАСНИКОВА АРИНА ВАСИЛЬЕВНА 151

ФОРМИРОВАНИЕ ОРФОГРАФИЧЕСКОЙ ЗОРКОСТИ У ОБУЩАЮЩИХСЯ МЛАДШЕГО ШКОЛЬНОГО ВОЗРАСТА
ШИЛО ВИКТОРИЯ ВЛАДИМИРОВНА 154

МЕДИЦИНСКИЕ НАУКИ 157

ВОЗМОЖНОСТИ КОРРЕКЦИИ ГИПЕРЛИПИДЕМИИ У БОЛЬНЫХ СТЕНОКАРДИЕЙ
МАЛЬ ГАЛИНА СЕРГЕЕВНА, ЦЕПЕЛЕВ ВАСИЛИЙ ЮРЬЕВИЧ,
АРЕФИНА МАРИНА ВИКТОРОВНА 158

ИСКУССТВОВЕДЕНИЕ 161

СОЗДАНИЕ ЦВЕТОВОЙ ПАЛИТРЫ В ДИЗАЙНЕ
СИДОРЕНКО МАРГАРИТА МАКСИМОВНА 162

АРХИТЕКТУРА 165

ТЕХНОЛОГИИ «ЗЕЛЕНОГО» СТРОИТЕЛЬСТВА, ПРОБЛЕМАТИКА ВНЕДРЕНИЯ НОВЫХ СТРОИТЕЛЬНЫХ ТЕХНОЛОГИЙ
МАРТЬЯНОВА ЛЮДМИЛА ВИКТОРОВНА 166

ПСИХОЛОГИЧЕСКИЕ НАУКИ 170

ОСОБЕННОСТИ ДИАГНОСТИКИ СКЛОННОСТИ К РИСКУ У ДЕТЕЙ СТАРШЕГО ДОШКОЛЬНОГО ВОЗРАСТА
КУЛАКОВСКАЯ ВАЛЕНТИНА ИВАНОВНА 171

ОСОБЕННОСТИ ПРОФЕССИОНАЛЬНЫХ ДЕФОРМАЦИЙ ПЕДАГОГОВ ВУЗОВ И ПЕДАГОГОВ СПОУ: ДИАГНОСТИКА И ПРОФИЛАКТИКА
КРАВЦОВА НАТАЛЬЯ ИВАНОВНА 174

ВЛИЯНИЕ ЭМОЦИОНАЛЬНО-МОТИВИРУЮЩЕГО ВОЗДЕЙСТВИЯ ПСИХОЛОГА-ПЕДАГОГА НА ПСИХИЧЕСКУЮ И ФИЗИЧЕСКУЮ СОСТАВЛЯЮЩУЮ МЛАДШЕГО ШКОЛЬНИКА
КОГУТ ДИАНА ОЛЕГОВНА 182

ПОЛИТИЧЕСКИЕ НАУКИ 185

ОРГАНИЗАЦИЯ СТРАТЕГИЧЕСКОГО ПЛАНИРОВАНИЯ В РАМКАХ ЦЕЛЕПОЛАГАНИЯ В СФЕРЕ ЗАЩИТЫ НАСЕЛЕНИЯ ОТ ЧРЕЗВЫЧАЙНЫХ СИТУАЦИЙ НА ТЕРРИТОРИИ СУБЪЕКТА РОССИЙСКОЙ ФЕДЕРАЦИИ
КАЛАЙДОВ АЛЕКСАНДР НИКОЛАЕВИЧ, ЖУКОВА ЛИЛИЯ АНАТОЛЬЕВНА,
ФИНОГЕНОВ АЛЕКСЕЙ АЛЕКСАНДРОВИЧ 186

РЕШЕНИЕ
о проведении
30.09.2019 г.
XXXV Международной научно-практической конференции

«WORLD SCIENCE: PROBLEMS AND INNOVATIONS»

В соответствии с планом проведения
Международных научно-практических конференций
Международного центра научного сотрудничества «Наука и Просвещение»

1. **Цель конференции** – содействие интеграции российской науки в мировое информационное научное пространство, распространение научных и практических достижений в различных областях науки, поддержка высоких стандартов публикаций, а также апробация результатов научно-практической деятельности

2. **Утвердить состав организационного комитета и редакционной коллегии (для формирования сборника по итогам конкурса) в лице:**

1) **Агаркова Любовь Васильевна** – доктор экономических наук, профессор, профессор кафедры ФГБОУ ВО «Ставропольский государственный аграрный университет»
2) **Ананченко Игорь Викторович** - кандидат технических наук, доцент, доцент кафедры системного анализа и информационных технологий ФГБОУ ВО «Санкт-Петербургский государственный технологический институт (технический университет)»
3) **Антипов Александр Геннадьевич** – доктор филологических наук, профессор, главный научный сотрудник, профессор кафедры литературы и русского языка ФГБОУ ВО «Кемеровский государственный институт культуры»
4) **Бабанова Юлия Владимировна –** доктор экономических наук, доцент, заведующий кафедрой «Управление инновациями в бизнесе» Высшей школы экономики и управления ФГАОУ ВО «Южно-Уральский государственный университет (национальный исследовательский университет)»
5) **Багамаев Багам Манапович** – доктор ветеринарных наук, профессор кафедры терапии и фармакологии факультета ветеринарной медицины ФГБОУ ВО «Ставропольский Государственный Аграрный университет»
6) **Баженова Ольга Прокопьевна –** доктор биологических наук, профессор, профессор кафедры экологии, природопользования и биологии, ФГБОУ ВО «Омский государственный аграрный университет»
7) **Боярский Леонид Александрович** – доктор физико-математических наук, профессор, профессор кафедры физических методов изучения твердого тела ФГБОУ ВО «Новосибирский национальный исследовательский государственный университет»
8) **Бузни Артемий Николаевич –** доктор экономических наук, профессор, профессор кафедры Менеджмента предпринимательской деятельности ФГАОУ ВО «Крымский федеральный университет», Институт экономики и управления
9) **Буров Александр Эдуардович –** доктор педагогических наук, доцент, заведующий кафедрой «Физическое воспитание», профессор кафедры «Технология спортивной подготовки и прикладной медицины ФГБОУ ВО «Астраханский государственный технический университет»
10) **Васильев Сергей Иванович -** кандидат технических наук, профессор ФГАОУ ВО «Сибирский федеральный университет»

11) **Власова Анна Владимировна** – доктор исторических наук, доцент, заведующей Научно-исследовательским сектором Уральского социально-экономического института (филиал) ОУП ВО «Академия труда и социальных отношений»

12) **Гетманская Елена Валентиновна** – доктор педагогических наук, профессор, доцент кафедры методики преподавания литературы ФГБОУ ВО «Московский педагогический государственный университет»

13) **Грицай Людмила Александровна –** кандидат педагогических наук, доцент кафедры социально-гуманитарных дисциплин Рязанского филиала ФГБОУ ВО «Московский государственный институт культуры»

14) **Давлетшин Рашит Ахметович –** доктор медицинских наук, профессор, заведующий кафедрой госпитальной терапии №2, ФБГОУ ВО «Башкирский государственный медицинский университет»

15) **Иванова Ирина Викторовна** – канд.психол.наук, доцент, доцент кафедры «Социальной адаптации и организации работы с молодежью» ФГБОУ ВО «Калужский государственный университет им. К.Э. Циолковского»

16) **Иглин Алексей Владимирович** – кандидат юридических наук, доцент, заведующий кафедрой теории государства и права Ульяновского филиал Российской академии народного хозяйства и госслужбы при Президенте РФ

17) **Ильин Сергей Юрьевич** – кандидат экономических наук, доцент, доцент, НОУ ВО «Московский технологический институт»

18) **Искандарова Гульнара Рифовна –** доктор филологических наук, доцент, профессор кафедры иностранных и русского языков ФГКОУ ВО «Уфимский юридический институт МВД России»

19) **Казданян Сусанна Шалвовна** – доцент кафедры психологии Ереванского экономико-юридического университета, г. Ереван, Армения

20) **Качалова Людмила Павловна** – доктор педагогических наук, профессор ФГБОУ ВО «Шадринский государственный педагогический университет»

21) **Кожалиева Чинара Бакаевна** – кандидат психологических наук, доцент, доцент института психологи, социологии и социальных отношений ГАОУ ВО «Московский городской педагогический университет»

22) **Колесников Геннадий Николаевич –** доктор технических наук, профессор, заведующий кафедрой ФГБОУ ВО «Петрозаводский государственный университет»

23) **Корнев Вячеслав Вячеславович** – доктор философских наук, доцент, профессор ФГБОУ ВО «Санкт-Петербургский государственный университет телекоммуникаций»

24) **Кремнева Татьяна Леонидовна** – доктор педагогических наук, профессор, профессор ГАОУ ВО «Московский городской педагогический университет»

25) **Крылова Мария Николаевна** – кандидат филологических наук, профессор кафедры гуманитарных дисциплин и иностранных языков Азово-Черноморского инженерного института ФГБОУ ВО Донской ГАУ в г. Зернограде

26) **Кунц Елена Владимировна** – д.ю.н., профессор, декан факультета подготовки специалистов для судебной системы Уральского филиала ФГБОУ ВО «Российский государственный университет правосудия»

27) **Курленя Михаил Владимирович** – доктор технических наук, профессор, главный научный сотрудник ФГБУН Институт горного дела им. Н.А. Чинакала Сибирского отделения Российской академии наук (ИГД СО РАН)

28) **Малкоч Виталий Анатольевич** – доктор искусствоведческих наук, Ведущий научный сотрудник, Академия Наук Республики Молдова

29) **Малова Ирина Викторовна** – кандидат экономических наук, доцент кафедры коммерции, технологии и прикладной информатики ФГБОУ ВО «РЭУ им. Г. В. Плеханова»

30) **Месеняшина Людмила Александровна** – доктор педагогических наук, профессор, профессор кафедры русского языка и литературы ФГБОУ ВО «Челябинский государственный университет»

31) **Некрасов Станислав Николаевич** – доктор философских наук, профессор, профессор кафедры философии, главный научный сотрудник ФГБОУ ВО «Уральский государственный аграрный университет»

32) **Непомнящий Олег Владимирович** – кандидат технических наук, доцент, профессор, рук. НУЛ МПС ИКИТ, ФГАОУ ВО «Сибирский федеральный университет»

33) **Оробец Владимир Александрович –** доктор ветеринарных наук, профессор, зав. кафедрой терапии и фармакологии ФГБОУ ВО «Ставропольский государственный аграрный университет»

34) **Попова Ирина Витальевна** – доктор экономических наук, доцент ГОУ ВПО «Донецкий национальный университет экономики и торговли имени Михаила Туган-Барановского»

35) **Пырков Вячеслав Евгеньевич** – кандидат педагогических наук, доцент кафедры теории и методики математического образования ФГАОУ ВО «Южный федеральный университет»

36) **Рукавишников Виктор Степанович** – доктор медицинских наук, профессор, член-корр. РАН, директор ФГБНУ ВСИМЭИ, зав. кафедрой «Общей гигиены» ФГБОУ ВО «Иркутский государственный медицинский университет»

37) **Семенова Лидия Эдуардовна** – доктор психологических наук, доцент, профессор кафедры классической и практической психологии Нижегородского государственного педагогического университета имени Козьмы Минина (Мининский университет)

38) **Удут Владимир Васильевич** – доктор медицинских наук, профессор, член-корреспондент РАН, заместитель директора по научной и лечебной работе, заведующий лабораторией физиологии, молекулярной и клинической фармакологии НИИФиРМ им. Е.Д. Гольдберга Томского НИМЦ.

39) **Фионова Людмила Римовна** – доктор технических наук, профессор, декан факультета вычислительной техники ФГБОУ ВО «Пензенский государственный университет»

40) **Чистов Владимир Владимирович** – кандидат психологических наук, доцент кафедры теоретической и практической психологии Казахского государственного женского педагогического университета (Республика Казахстан. г. Алматы)

41) **Швец Ирина Михайловна** – доктор педагогических наук, профессор, профессор каф. Биофизики Института биологии и биомедицины ФГБОУ ВО «Нижегородский государственный университет»

42) **Юрова Ксения Игоревна** – кандидат исторических наук, декан факультета экономики и права ОЧУ ВО "Московский инновационный университет"

3. Утвердить состав секретариата в лице:

1) Бычков Артём Александрович
2) Гуляева Светлана Юрьевна
3) Ибраев Альберт Артурович

Директор
МЦНС «Наука и Просвещение»
к.э.н. Гуляев Г.Ю.

БИОЛОГИЧЕСКИЕ НАУКИ

УДК 2788

АДОНИС ВЕСЕННИЙ (ГОРИЦВЕТ ВЕСЕННИЙ)

ИРГАЛИЕВА КАРИНА САБИРОВНА
студентка
ФГБОУ ВО «Самарский государственный аграрный университет»

Научный руководитель: Корнилова Валентина Анатольевна
доцент, доктор сельскохозяйственных наук
ФГБОУ ВО «Самарский государственный аграрный университет»

Аннотация: В данной статье говориться о лекарственных свойствах растения, которое находится на грани исчезновения. Адонис весенний, занесен в Красную книгу. На основе Адониса выпускают препараты (для лечения легких форм хронической сердечной-недостаточности, заболеваний нервной системы).
Ключевые слова: Адонис, лекарственное растение, лекарственные свойства Адиноса, ядовитое растение.

THE SPRING ADONIS (ADONIS SPRING).

Irgalieva Karina Sabirovna

Scientific adviser: Valentina Kornilova Anatolyevna

Abstract: This article talks about the medicinal properties of the plant, which is on the verge of extinction. Adonis spring, listed in the Red book. On the basis of Adonis produce drugs (for the treatment of mild forms of chronic heart failure, diseases of the nervous system).
Key words: Adonis, medicinal plant, medicinal properties of Adinos, poisonous plant.

Одним из первых весенних растений после снежной зимы появляется Адонис (Горицвет), который обращает на себя внимание своими яркими красками. Адонис широко применяется в официальной и в народной медицине как лекарственное растение.

Как и большинство лекарственных растений, Адонис (Горицвет) весенний имеет историю. Это лекарственное растение было известно с древних времен, так как существуют мифы и легенды о нём. На Руси Адонис упоминается уже в XVI-XVII веках, правда как народное лекарственное средство. В те времена применялись настои и отвары из корней и травы Адониса (Горицвета), при заболеваниях сердечно-сосудистой системы, заболеваниях почек, так же как успокаивающее при нервных срывах. Научная медицина начала изучать Горицвет весенний во второй половине XIX века. Тогда появляются первые статьи о применении растения в народной медицине с описанием эффективности действия травы растения при лечении сердечно-сосудистых заболеваний. Так к концу XIX века уже были проведены серьёзные научные исследования, появились первые препараты на его основе, которые применяются до сих пор при сердечно-сосудистых заболеваниях. Адонис способен усиливать сокращение сердечной мышцы и замедлять её ритм, а так же оказывать успокаивающее действие на центральную нервную систему.

Название Адонис пришло к нам из Древней Греции. Такие названия как "Волосатик", "Мохнатик" происходит от особенностей строения листьев растения, которые представляют из себя продолговатые дольки, которые с расстояния похожи на волоски. "Желтоцвет весенний", как и "Горицвет", самое простое и самое понятное из названий, так как растение имеет большие ярко-желтые цветы, которые под лучами солнца как бы горят. Горицвет весенний начинает цвести ранней весной, пока окружающая природа ещё не успела озелениться и тем самым бросается в глаза и радует своими яркими цветами.

Это лекарственное растение относится к семейству лютиковые, это наземное многолетнее тра-

вянистое растение достигающее 50см в высоту. Благодаря своим полезным целебным свойствам, относится к лекарственным растениям. Растение имеет достаточно разновидностей и только Адонис весенний применяется в лекарственных целях.

Стебель прямостоячий, округлый, достаточно плотный, ветвистый, зеленого цвета. Расположение листьев очередное, расположены по длине стебля, поверхность слегка опушена, на околоземном участке стебля наблюдаются бурые чешуйки.

Листья простые, зеленого цвета. У основания стебля расположены буроватые листочки в виде чешуек. Остальные листья сидячие, черешковое, имеют овальную, эллиптическую, продолговато-овальную форму в контуре, пальчаторазделенные, гладкие. Края цельные, верхушки острые.

Цветки чаще крупные до 7см, одиночные, ярко - желтого цвета. В цветковой пятилепестковой слегка опушенной чашечке, располагается множество лепестков желтого цвета. Цветение планомерное по ареалу. Лепестки ярко-желтого цвета, продолговато - эллиптические, чаще равнобокие, на верхушках встречаются зубчики. Цветение проходит с конца мая по июнь.

Плоды представляет собой сухой обратно-яйцевидный многоорешек. Орешки эллиптической формы, морщинистые, с короткими крючкообразными кончиками. Плоды созревают с начала июня до конца июля, в зависимости от региона и погодных условий.

Корневая система представляет собой толстое до 3см в диаметре, но короткое вертикальное корневище, темно-коричневого, темно-бурого цвета, корни развитые шнурообразные.

Размножается растение семенами и корневищем, корневища у растения сохраняющиеся.

Горицвет весенний светолюбивое растение, из-за своего раннего цветения выдерживает сильные падения температуры воздуха, засухоустойчивое, не переносит избыточной влаги, растет на умеренных или богатых минеральными веществами плодородных землях.

Адонис применяют как декоративное растение. Как большинство лютиковых является ядовитым, что требует осторожности при сборе и употребление, в чистом виде применяется только после консультации с врачом.

Адонис весенний (горицвет) распространен на территориях Сибири, Урала, Северного Казахстана, Средней Азии, Крым, Предкавказье, Центральной и Восточной Европы, растет на открытых склонах, опушках лесов, различных лугах, на степных и лесостепных территориях, в особенности на черноземьи, на богатых минеральными веществами почвах, глинисто-известняковых почвах. Зарослей практически не образует, лишь в редких случаях или при выращивании Адониса (Горицвета), в культуру он практически не введён из-за сложности выращивания и создания необходимых условий.

Горицвет весенний занесен в красные книги. Из-за постоянного сокращения территорий естественного произрастания, увеличения пахотных территорий, небрежной заготовки, его запасы постоянно сокращаются. И растение Адонис весенний занесли в свою красную книгу: Республика Казахстан; Белгородская область, Брянская область, Владимирская область, Вологодская область, Воронежская область, Кемеровская область, Кировская область, Курганская область, Курская область, Липецкая область, Московская область, Нижегородская область, Оренбургская область, Орловская область, Пензенская область, Ростовская область, Рязанская область, Самарская область, Саратовская область, Свердловская область, Тульская область, Тюменская область, Ульяновская область; Краснодарский край; Республика Мордовия; Пермский край; Республика Саха (Якутия); Республика Северная Осетия - Алания; Ставропольский край; Удмуртская республика; Украина: Донецкая область, Житомирская область, Львовская область, Николаевская область, Полтавская область, Сумская область, Тернопольская область, Харьковская область, Черниговская область. Республика Хакасия; Чувашская республика.

Растение Адонис восприимчиво к нарушению корневой системы, по этому при сборе необходимо срезать верхнюю (заготавливаемую) часть растения, а не срывать, и тем более выдергивать. Так как даже при правильном сборе популяция сможет восстановиться лишь спустя 6 и более лет. Необходимо всегда оставлять часть популяции нетронутыми, для дальнейшего рассеивания. В регионах, где Горицвет внесен в красную книгу, стоит воздержаться от сбора растения, если растение не в культуре.

В случаях, когда заготовка, сбор растения проходит в естественных условиях, необходимо соблюдать правила сбора. Самое главное необходимо быть уверенным, что вы собираете именно его.

Ваша ошибка, в лучшем случае, ни как не отразиться на здоровье больных, в худшем, может привести к сильным отравлениям. Требуется не допускать попадания посторонних элементов соседних растений, различной живности (жучков, червячков) в сбор. Сбор Адониса (Горицвета) стоит проводить только в местах интенсивного произрастания растения, либо в местах где он введен в культуру.

Сбору подвергается вся наземная часть растения, это стебель, листья, цветки, всё это именуется травой. Время сбора ограничивается периодом. Начиная от времени цветения и заканчивая временем созревания плодов. Сам сбор проводится аккуратным срезанием верхней части растения, чуть выше буроватых чешуек.

После сбора и проверки собранного растения на наличие посторонних частиц и насекомых, проводится сушка растения. Сушка проводится в тени, в хорошо проветриваемых помещениях, на чердаках, мансардах или других специализированных помещениях, разложив тонким слоем на бумаге, полотне или решётке. Ввиду достаточной плотности растение необходимо часто перемешивать, чтобы не допустить застаивания, загнивания сбора. При промышленной заготовке сушку проводят при температуре около 50-60 градусов в специальных сушилках. Данный способ сушки позволяет сохранить большее количество гликозидов. Так как только при таком способе сушки объем гликозидов сохранившихся в сухом растении на порядок превышает, объем сохранившихся гликозидов при обычной сушке. Правильно высушенное растение сохраняет свой естественный цвет, обладает горьким вкусом и слабым специфическим запахом.

После сушки и очередной проверки на наличие посторонних частиц и насекомых растение подготавливают к хранению. Хранение растения проводят в определённой таре. Тарой для хранения обычно выбирают деревянные короба с абсорбирующими элементами, стеклянные банки или другие светонепроницаемые тары, хранящиеся в сухих помещениях. При хранении стоит пользоваться правилами хранения ядовитых растений, и при каждом контакте стоит пользоваться мерами предосторожности (пользоваться перчатками, не растрясать растение, чтобы не вдыхать его частицы и т.д.). Срок хранения травы Адониса (Горицвета) весеннего около года.

Как известно, выращивание и уход за Адонисом, очень сложны. В культуре его сложно выводить, так как растение очень прихотливо, начиная от почвы и заканчивая наличием в достаточном количестве солнца, самое проблемное это малая всхожесть растения. Горицвет весенний требует тщательного ухода за собой, особенно в первые годы. Растение сложно размножается, пересадка корнями как и посадка семенами часто терпит фиаско. Корни часто высыхают или напротив загниваю в грунте, семена из-за своей недоразвитости так же часто не всходят, а с учётом того, что взойти они могут лишь на второй год после посадки, то процесс слежения за ростом усложнён.

Так как растение проживает достаточно долго, до 100 лет, оно так же медленно развивается. В первые три года, за Адонисом наблюдают, выращивают и ухаживают, как за комнатным растением. Перед посадкой стоит подготовить плодородную почву со средней кислотностью, почва должна быть достаточно рыхлой, чтобы почва постоянно могла дренироваться, так как переизбыток влаги может погубить как саженец так и взрослое растение. Горицвет весенний светолюбивое лекарственное растение и малое количество солнца или постоянное нахождение его в тени может так же привести к гибели.

Выращивание начинается с отсадки корней, либо посадки семян. Семена усаживаются на глубину до 1 см, чтобы быстро прогреваться солнечными лучами. Необходимо так же постоянно следить за влажностью, не допуская как переливания, так и суши. Первые всходы могут показаться лишь через месяц и более. После появления всходов Адониса (Горицвета) весеннего проводиться лишь постоянная поддержка условий при которых оно взошло. При должном уходе за Адонисом в первый год появятся лишь один-два листика, на следующий год до трёх листиков. На улицу, в сад или поле высаживают лишь на третий-четвертый год в подготовленную почву на освещенном месте. Высаживают Адонис в подготовленную ямочку, размеры которой должны соответствовать горшку или другой таре, в которой подращивалось растение. Вынимать растение из тары следует очень аккуратно стараясь не растрясать грунт, чтобы форма тары сохранялась при пересадке, что бы не повредить корни саженца. Цвести Адонис начинает лишь к четвертому-пятому году. И каждой весной, начиная с конца апреля, он будет вас радовать своими цветами, вплоть до начала июня.

Не смотря на всю сложность выращивания Адониса (Горицвета) весеннего, его в небольшом количестве вводят в культуру, зачастую садоводы и ландшафтные дизайнеры выращивают его на своих "Альпийских горках" из-за его ярких-красок и раннего цветения.

В химический состав Адониса весеннего (обыкновенного) входит большое количество различных микроэлементов оказывающих различные свои действия на органы человека и микроорганизмы сопровождающие его на протяжении жизни (полезные и вредоносные). В основной состав химических веществ Адониса (Горицвета) весеннего входят:

– карденолиды (составляющие) - гликозиды сердечной группы (К-строфантин-В, цимарин, адонитоксин, ацетилодонитоксин) - вещества растительного происхождения, оказывающие избирательное стимулирующее действие на сердечную мышцу;

– фитостерин (составляющее) - структурные элементы для строения клеточных оболочек, а так же витаминов группы Д и стеройдных гормонов;

– дубильные вещества (составляющие) - в растениях, это органические безазотистые соединения, вяжущего, терпкого вкуса, располагающиеся в клеточном соке плодов некоторых растений. Они аморфны и имеют выраженный кислотный характер, обладают свойством препятствовать гниению, а так же затвердеванию при сушке. Легко окисляются, в присутствии щелочей буреют;

– аскорбиновая кислота (составляющее) - органическое соединение схожее с глюкозой, одно из самых необходимых веществ для организма человека. В организме участвует в процессе формирования клеток для нормального функционирования костной и соединительной тканей. Визуально представляет из себя белый каменный порошок кислый на вкус;

– каротин (составляющее) - пигмент (желтого цвета) из которого в печени организм получает витамин А, необходимый для роста организма;

– холин (составляющее) - представляет собой бесцветные кристаллы, растворимые в водной среде. Витаминоподобное вещество входящее в состав Адониса (Горицвета) весеннего, подобное витаминам группы В, хотя животные способны его синтезировать. Участвует в формировании нормального функционирования нервной системы, выступает в качестве передатчика нервного импульса, предотвращая расстройство нервной системы, участвует в образовании защитной миелиновой оболочки нервов. Является важным компонентом мембран клеток, защищает их от повреждений. Так же, холин понижает уровень холестерина в крови человека, повышает восстановительные свойства нервных клеток, нормализует обмен жиров в организме тем самым помогает уравновесить вес. Предотвращает формирование желчных камней, помогает восстанавливаться ткани печени поврежденные воздействиями лекарств, спиртного, вирусов;

– кумарины (составляющие) - витаминообразные биологически активные вещества приравненные к витамин группы Р (С2). Человеческий организм не вырабатывает их сам. Как и витамины группы Р, кумарины нормализуют проницаемость капиляров, повышают прочность сосудистых стенок снижая их проницаемость;

– органические кислоты (составляющие) - органические вещества, обладающие кислотными свойствами. К ним относят карбоновые кислоты, сульфоновые кислоты и другие. Наиболее известные органические кислоты: лимонная, муравьиная, щавелевая, уксусная;

– флавоноиды (составляющие) - биологические соединения обладающие полезными свойствами, такими как: улучшают пищеварение, укрепляют капиляры организма, нормализуют перестальтику кишечника, оказывают спазматическое действие на мышцы желчепротоков кишечника, на мышцы кровеносных сосудов и мочеточников, при этом увеличивается отток желчи из организма и тем самым не допускается её застой и образование камней.

Наибольшее количество гликозидов как и других полезных составляющих отмечены в моменты цветения и плодоношения.

Все эти действующие вещества по отдельности или в сборе с другими действующими веществами различных растений могут помочь в лечении различных заболеваний и ведущий врач подскажет когда и в каких случаях можно использовать Горицвет весенний.

Полезные, лечебные свойства Адониса (Горицвета) весеннего уже с древних времён помогают

людям. Все свои полезные, лекарственные свойства Адонис (Горицвет) весенний сохраняет в разных видах. Так его заготавливают и используют в сухом виде, отдельно и в различных травяных сборах. Так же своими свойствами он делиться через препараты изготовленные на его основе (такие как Адонизид, Адонис-бром, Настой из травы Адониса, так же входит в состав микстуры Траскова и микстуры Бехтерева), при изготовлении которых действие полезных свойств различными способами усиливают, благодаря чему лечение заболеваний становится более эффективным. Основные из полезных, лечебных свойств Адониса (Горицвет): седативное; обезболивающее; кардиотоническое; сердечно-сосудистое; мочегонное полезное свойство; противосудорожное; успокаивающее; обезболивающее.

Большинством полезных свойств Горицвета весеннего обладают и другие лекарственные растения, но каждое растение всегда имеет свои особенности благодаря которым их применение при определенных заболеваниях считается более эффективным. Например свойствами Адониса так же обладает и Наперстянка, которая даже более действенная, однако благодаря тому что составляющие Адониса не накапливаются в организме человека в некоторых случаях применяют именно его или препараты на его основе. Применение растения проводится только под наблюдением и по назначению врача. Ввиду того, что растение ядовито, любое его самостоятельное применение, в виде сбора, настоя либо препаратов на его основе, могут повлечь за собой тяжелейшие последствия, вплоть до летального исхода. Но разумное применение под руководством врача может помочь при лечении многих заболеваний.

При лечении заболеваний используют заготовленную верхнюю часть растения во время цветения. Применяется как трава растения, так и препараты на его основе (рис. 1).

Рис. 1. Адонис весенний

Горицвет применяют, при лечении сердечных заболеваний: ишемическая болезнь сердца, хроническая сердечная недостаточность; заболеваний суставов; при ревматизме; при расстройстве нервной системы: для укрепления сна, при невротическом синдроме; выступает как укрепляющее сердечной мышцы и в других случаях. Лечение всех этих заболеваний проводится как травой растения в виде сборов, настоев, так и в виде препаратов на его основе, обладающих его свойствами. Адонис так же успешно применяют при снятии судорог наркоманов вызванных передозировкой кокаином, введение настоя может предотвратить летальный исход. Растение так же применяют при наблюдении схожих судорог.

В народной медицине отвар из растения Горицвет весенний применяется при заболеваниях: головных болях, ревматизма, расстройствах печени, расстройствах желудка, при некоторых инфекционных заболеваниях (грипп, тиф, скарлатина и др.). Настой и отвар из травы, так же применяли при лихорадочных спазматических возмущениях, при желтухе, при расстройстве центральной нервной системы, как успокаивающее средство, а так же применяли при некоторых заболеваниях сердца.

На основе Адониса выпускают препараты (для лечения легких форм хронической сердечной-недостаточности, заболеваний нервной системы) такие как:

– адонизид - представляет собой гликозиды растения в виде водного раствора;
– адонис-бром - представляет собой таблетки, применяемые при неврозах сердца, сердечной недостаточности;

– микстура Бехтерева - представляет собой микстуру, применяется при нервных всплесках, как успокаивающее;

– экстракт горицвета сухой - представляет собой порошок буровато-желтого цвета, из него готовят таблетки «Адонис-бром», которые содержат сухой экстракт адониса и бромид калия. Экстракт Горицвета весеннего входит в состав таблеток Бехтерева.

Препараты растения обладают полезными свойствами: кардиотоническими, сердечно-сосудистыми, противосудорожными, мочегонными, седативными свойствами. Препараты применяют при недостаточности кровообращения в роли успокаивающего центральную нервную систему, а также при неврозах и сердечно-сосудистых заболеваниях.

Список литературы

1. Красная книга Самарской области
2. Региональная флора: методические указания [Электронный ресурс] / Корнилова В.А. — Самара: РИЦ СГСХА, 2019 .— 27 с. — Режим доступа: https://rucont.ru/efd/679430

ТЕХНИЧЕСКИЕ НАУКИ

УДК 005.3

ПРИМЕНЕНИЕ СИНЕРГЕТИЧЕСКОГО ПОДХОДА К ИССЛЕДОВАНИЮ УСТОЙЧИВОСТИ СИСТЕМЫ ОСНОВНЫХ КЛАССОВ ЧРЕЗВЫЧАЙНЫХ СИТУАЦИЙ

ЖУКОВ АЛЕКСЕЙ ОЛЕГОВИЧ
кандидат технических наук, старший научный сотрудник
ФГБУ ВНИИ ГОЧС (ФЦ)

Аннотация: Предложен синергетический подход к исследованию устойчивости системы чрезвычайных ситуаций на основе анализа распределения вероятностей, заданного на множестве их основных классов. Предложенный подход опирается на понятие информационной энтропии Шеннона и синергетическую интерпретацию обобщенных золотых сечений как универсальных инвариантов аттракторов сложных самоорганизующихся систем разной природы. Исследование выполнено на основании использования открытых данных, опубликованных в государственных докладах МЧС России за период с 2013 по 2017 годы.
Ключевые слова: синергетика, сложные системы, аттракторы, самоорганизация, устойчивость, энтропия, чрезвычайные ситуации, инварианты, МЧС России, обобщенные золотые сечения.

THE SYNERGETIC APPROACH APPLICATION TO THE RESEARCH OF THE EMERGENCIES BASIC CLASSES SYSTEM STABILITY

Zhukov Alexey Olegovich

Abstract: A synergistic approach to the research of the stability of the emergencies system based on the analysis of the probability distribution given on the set of their main classes is offered. The proposed approach is based on the concept of Shannon information entropy and synergistic interpretation of the generalized golden sections as the universal invariants of the different nature complex self-organizing systems attractors. The research is based on the using of open data published in the state reports of the Ministry of Emergencies of Russia for the period from 2013 to 2017.
Key words: synergetics, complex systems, attractors, self-organization, stability, entropy, emergencies, invariants, EMERCOM of Russia, generalized golden sections.

Исследование математических закономерностей чрезвычайных ситуаций является важной научно-прикладной задачей, поскольку знание этих закономерностей помогает совершенствовать методологию мониторинга и повышать точность прогнозирования чрезвычайных ситуаций. В связи с популяризацией синергетического подхода к выявлению указанных закономерностей, представляет интерес его применение для исследования устойчивости системы чрезвычайных ситуаций на основе анализа распределения вероятностей, заданного на множестве их основных классов.

Исходными данными для проведения исследований служила официальная статистика чрезвычайных ситуаций природного, техногенного и биолого-социального характера, а также террористических актов, открыто опубликованная в ежегодных государственных докладах МЧС России за 2013 – 2017 годы [1-5]. В основе предложенного подхода лежат синергетические представления о самоорганизации

зующихся системах, понятие информационной энтропии Шеннона и интерпретация обобщенных золотых сечений как универсальных инвариантов аттракторов сложных систем разной природы.

Научное обоснование разрабатываемого подхода опирается на следующие идеи.

Закон сохранения самоорганизующейся системы, то есть ее эмерджентного качества (структурно-функциональной целостности), в наиболее общей форме можно описать следующим уравнением:

$$X + Y = U \tag{1}$$

где:

X и *Y* – пара взаимодополняющих показателей (характеристик) аттрактора, характеризующего установившийся режим системы;

U – заданный инвариант, то есть сохраняющаяся величина, характеризующая целостность системы в процессе ее самоорганизации (например, полная энергия системы).

Нормирование показателей *X* и *Y* позволяет записать уравнение (1) в следующем виде:

$$x + y = 1 \tag{2}$$

где $x = X/U$ и $y = Y/U$.

Как известно из теории информации [6], универсальной мерой хаотичности самоорганизующейся системы является информационная энтропия:

$$H(p_1, \dots, p_K) = -\sum p_k \log_2 p_k \geq 0 \tag{3}$$

где *K* – мощность системы, то есть число ее альтернативных состояний или компонент (в зависимости от контекста исследования); $p_1, \dots, p_K$ – дискретное распределение вероятностей на универсальном множестве альтернативных состояний или компонент системы.

Энтропия, будучи величиной неотрицательной, достигает своего максимального значения в случае наиболее неупорядоченного состояния системы, которое соответствует равномерному распределению вероятностей:

$$H_{max} = H(K^{-1}, \dots, K^{-1}) = \log_2 K \tag{4}$$

где H_{max} – максимально возможное значение энтропии, достигаемое при равномерном распределении вероятностей: $p_1 = \dots = p_K = K^{-1}$.

Поэтому в качестве одного из показателей (*X*, либо *Y*) удобно принять энтропию, назначив инварианту *U* максимально возможное ее значение.

Кроме того, известно, что во многих «не слишком быстрых» и «не слишком медленных» процессах скорость изменения их характеризующего показателя пропорциональна текущему его значению.

Можно доказать, что процессы x и y связаны между собой степенной зависимостью. Положим, например, для определенности

$$y = x^{1+n} \tag{5}$$

где n – так называемый порядок инерционности.

Тогда, на основании (2), имеем уравнение:

$$x^{1+n} + x - 1 = 0 \tag{6}$$

Введение новой переменной $z = x^{-1}$ позволяет представить исходное уравнение в следующем виде:

$$z^{1+n} - z^n - 1 = 0 \tag{7}$$

При целых неотрицательных значениях параметра n, уравнение (7), рассматриваемое на множестве положительных действительных чисел, имеет на этом множестве единственное решение, называемое обобщенным золотым сечением *n*-го порядка.

В соответствии с законом структурной гармонии систем Э.М. Сороко, «обобщенные золотые сечения суть инварианты, на основе и посредством которых в процессе самоорганизации естественные системы обретают гармоничное строение, стационарный режим существования, структурно-функциональную устойчивость» [7].

Эталонные числовые значения обобщенных золотых сечений *z*, соответствующие различным значениям параметра инерционности *n*, представлены в табл. 1.

Таблица 1

Эталонные значения обобщенных золотых сечений *z*

n	0	1	2	3	4	5	6	7	8
z	2	1,6180	1,4656	1,3802	1,3247	1,2852	1,2555	1,2320	1,2176

Таким образом, устойчивое распределение чрезвычайных ситуаций по их основным видам характеризуется выполнением уравнений:

$$zX = U, \text{ либо } zY = U \quad (8)$$

где z – обобщенное золотое сечение, соответствующее некоторому целому неотрицательному значению порядка инерционности *n*.

Проиллюстрируем теперь описанный подход на примере системы, структурными компонентами которой являются следующие четыре класса чрезвычайных ситуаций – техногенные, природные, биолого-социальные и террористические акты.

В качестве исходных данных использована информация о количестве чрезвычайных ситуаций природного, техногенного и биолого-социального характера, а также террористических актах за 2013 – 2017 годы (табл. 2).

Таблица 2

Количество чрезвычайных ситуаций, произошедших в 2013 - 2017 году

Чрезвычайные ситуации	2013	2014	2015	2016	2017
Техногенные	166	186	179	178	176
Природные	114	44	45	54	42
Биолого-социальные	45	31	33	67	38
Террористические акты	7	1	0	0	1
Всего	332	262	257	299	257

Нормирование исходных данных о количестве чрезвычайных ситуаций позволяет перейти к их вероятностному распределению (табл. 3).

Таблица 3

Распределение частот чрезвычайных ситуаций в 2013 - 2017 году

Чрезвычайные ситуации	2013	2014	2015	2016	2017
Техногенные	0,50	0,71	0,70	0,60	0,68
Природные	0,34	0,17	0,18	0,18	0,16
Биолого-социальные	0,14	0,12	0,13	0,22	0,15
Террористические акты	0,02	0,00	0,00	0,00	0,00
Всего	1,00	1,00	1,00	1,00	1,00

На рис. 1 представлена гистограмма динамики расчетных значений параметра *z* и соответствующих им эталонных значений (обобщенных золотых сечений) в 2013 - 2017 году.

Полученная гистограмма позволяет сделать следующие выводы о динамике устойчивости распределения частот основных классов чрезвычайных ситуаций, произошедших в 2013 - 2017 году:

– расчетные значения параметра z оказались близки к соответствующим эталонным значениям, что свидетельствует об адекватности описанной модели, основанной на обобщенных золотых сечениях, использованной для исследования устойчивости распределения частот рассматриваемых классов чрезвычайных ситуаций;

– в 2013 и 2016 году расчетные значения параметра z оказались близки к обобщенным золотым сечениям 4-го и 2-го порядка, что свидетельствует о менее устойчивой картине распределения рассматриваемых классов чрезвычайных ситуаций, имевшей место в эти годы;

– несмотря на незначительные флуктуации, расчетные значения параметра *z* в 2014, 2015 и 2017 году практически совпадают с классическим золотым сечением, что свидетельствует о наиболее устойчивом характере распределения частот рассматриваемых классов чрезвычайных ситуаций, имевшем место в указанных точках рассматриваемого временного ряда.

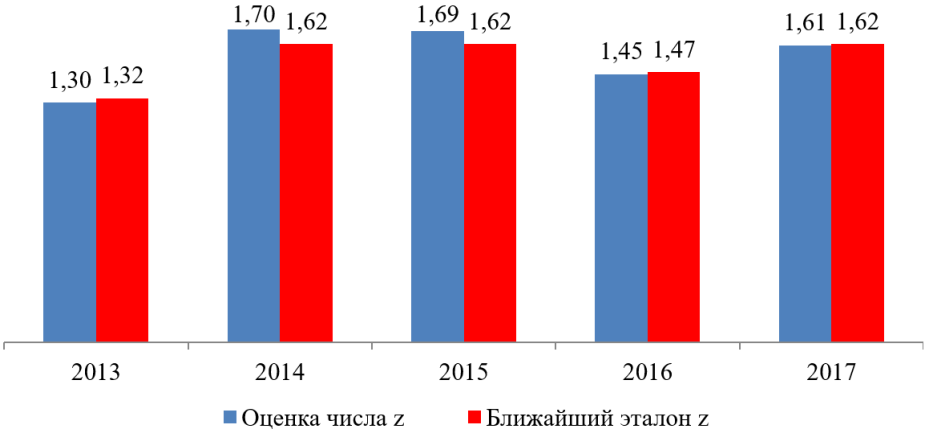

Рис. 1. Динамика расчетных и соответствующих эталонных значений параметра *z* в 2013 - 2017 гг

Список литературы

1. Государственный доклад «О состоянии защиты населения и территорий Российской Федерации от чрезвычайных ситуаций природного и техногенного характера в 2017 году» / – М.: МЧС России. ФГБУ ВНИИ ГОЧС (ФЦ), 2018, 376 с.
2. Государственный доклад «О состоянии защиты населения и территорий Российской Федерации от чрезвычайных ситуаций природного и техногенного характера в 2016 году» / МЧС России. М.: ФГБУ ВНИИ ГОЧС (ФЦ), 2017, 360 с. ISBN 978-5-93970-198-3
3. Государственный доклад «О состоянии защиты населения и территорий Российской Федерации от чрезвычайных ситуаций природного и техногенного характера в 2015 году» / – М.: МЧС России. ФГБУ ВНИИ ГОЧС (ФЦ), 2016, 390 с. ISBN 978-5-93970-156-3
4. Государственный доклад «О состоянии защиты населения и территорий Российской Федерации от чрезвычайных ситуаций природного и техногенного характера в 2014 году» / – М.: МЧС России. ФГБУ ВНИИ ГОЧС (ФЦ), 2015, 350 с. ISBN 978-5-93790-132-7
5. Государственный доклад «О состоянии защиты населения и территорий Российской Федерации от чрезвычайных ситуаций природного и техногенного характера в 2013 году» / МЧС России. М.: ФГБУ ВНИИ ГОЧС (ФЦ), 2014, 344 с. ISBN 978-5-93970-105-1
6. Лидовский В.В. Теория информации: Учебное пособие. – М.: Компания Спутник+, 2004. – 111 с. – ISBN 5-93406-661-7.
7. Сороко Э.М. Золотые сечения, процессы самоорганизации и эволюции систем: Введение в общую теорию гармонии систем. Изд. 4-е. – М.: Книжный дом «ЛИБРОКОМ», 2012. – 264 с.

УДК 69.07

КОНСТРУКТИВНЫЕ ОСОБЕННОСТИ ПАССИВНЫХ ДОМОВ. ПОНЯТИЯ И ПРИНЦИПЫ ПРОЕКТИРОВАНИЯ

ИСРАИЛОВ ТИМУР РУСТАМОВИЧ
магистрант
ФГБОУ ВО «Томский государственный архитектурно-строительный университет»

Аннотация: Проблемы энергосбережения давно уже вышли на первый план, в том числе и в сфере частного домостроения. Приметой последнего времени стало интенсивное строительство так называемых пассивных домов, особенностью которых является крайне низкое энергопотребление — вплоть до нулевых расходов на отопление.
Ключевые слова: Пассивный дом, микроклимат рекуператор, энергоэффективность, теплоизоляция.

DESIGN FEATURES OF PASSIVE HOUSES. CONCEPTS AND PRINCIPLES OF DESIGN

Israilov Timur Rustamovich

Abstract: Problems of energy saving have long come to the fore, including in the field of private housing. A sign of recent times has been the intensive construction of so — called passive houses, a feature of which is extremely low energy consumption-up to zero heating costs.
Key words: Passive house, microclimate, heat exchanger, energy efficiency, insulation.

Если уменьшить теплопотери в жилом доме до такой степени, что проходящей через окна солнечной энергии и внутренних источников тепла с предварительным подогревом приточного воздуха достаточно, для содержания дома без внешних затрат на энергию, то такой дом принято называть пассивным. Достижение максимальной герметичности всех стыков, использования высокоэффективного утеплителя, систем рекуперации и выполнение ряда других конструктивных решений позволяет пассивным домам оставаться тёплым даже при минусовых температурах.

Комфортный микроклимат в пассивном доме поддерживается за счет тепла человеческого тела, энергии солнца, энергии бытовых электроприборов и т.п. (Рис. 1). Первые пассивный дом был построен по экспериментальному проекту в 1991 году в Германии.

У пассивного дома есть пять основных качественных характеристик: энергоэффективные окна, герметичность, усиленная теплоизоляция, вентиляция с рекуперацией тепла и отсутствие «мостиков холода». Под «мостиками холода» понимаются стыки между строительными конструкциями и другие участки строений, через которые тепло безвозвратно уходит из дома. В пассивном доме швы настолько плотные, что комфортная температура внутри остаётся неизменной. Особое внимание при проектировании уделяется кровли и фундаменту, так как через эти конструкции теряется львиная доля тепла.

Стены пассивных домов возводятся, как и из традиционных материалов, так и в деревянном исполнении, все зависит от технологии их возведения. Неотъемлемой частью этих технологий является отсутствие мостиков холода в стенах здания и при достаточной толщине стен дополнительная теплоизоляция уже не потребуется. В случае деревянных стен для уменьшения тепловых потерь можно наращивать толщину: увеличивать диаметр бревна, сечение бруса и т. п. Стены из бруса будут доста-

точно эффективны только в случае обеспечения плотного примыкания стеновых элементов, а этого можно добиться благодаря профилированию и высокоточной обработкой брусьев. Еще надежнее в этом отношении клееный брус, который не претерпевает усадки, сохраняя первоначальную геометрию в течение всего срока эксплуатации, что, конечно же, положительно сказывается на теплотехнических характеристиках стеновой конструкции. (Рис. 2).

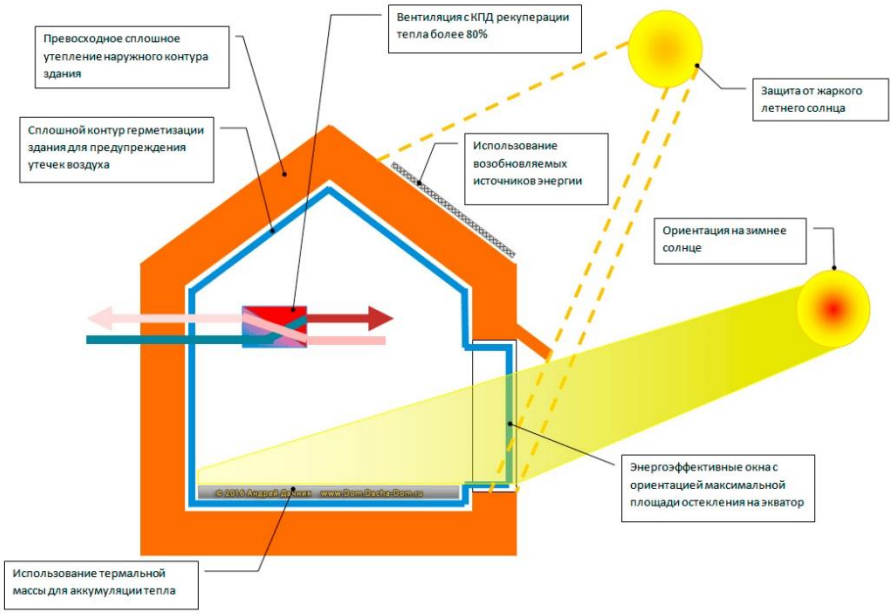

Рис. 1. Основные принципы конструкции пассивного дома

Рис. 2. Возведение стен пассивного дома их клеёного бруса

Излишняя толщина деревянных стен значительно удорожает строительство, поэтому для повышения энергоэффективности здания используют современные утеплители, а также паро- и ветроизоляционные мембраны.

Пассивный дом можно создать и на базе каркасных стен. В этом случае главное правильно подобрать весь стеновой «слоеный пирог». Одной из ключевых составляющих которого является утеплитель, чаще всего минераловатный, поскольку он наиболее экологически безопасный и эффективный теплоизолятор. Также в так называемый «слоеный пирог» входят гидроизоляционные и пароизоляционные плёнки; кроме того, нередко используют специальные теплоизоляционные фасадные материалы и системы, которые утепляют конструкцию и перекрывает мостики холода по стойкам каркаса. Высокая паропроницаемость ограждающих конструкций позволяет плитам, каркасу и утеплителю оставаться сухим сухими в течение всего срока эксплуатации здания. При соблюдении всех технологий возведения и закрытия теплового контура, пассивный дом будет представлять собой своего рода термос, из которого тепло практически не уходит наружу.

Чердак также играет немаловажную роль, в пассивном доме он обязательно должен быть утеплён, для минимизации теплопотерь через кровельную конструкцию. Ведь если подкровельное помещение отапливается, вследствие разницы температур воздуха снаружи и внутри может образоваться конденсат, тогда утеплитель намокнет и потеряет эффективность. Поэтому создание вентилируемого зазора между утеплителем и кровельным покрытием является необходимым конструкторским решением позволяющим предотвратить возникновение конденсата.

Окна в пассивных домах выполняют роль солнечных коллекторов — не только освещают помещение днём, но и передают тепло помещениям и водопроводной системе, а также не пропускают лишнее тепло летом. Места примыканий оконных блоков к стенам тщательно утепляются и герметизируются, а стеклопакеты выбираются с двойным или тройным остеклением и заполнением пространства между стеклами инертным газом.

Стоит также отметить, немаловажную роль системы приточно-вытяжной вентиляции в пассивном доме: если она запроектирована неправильно, то потери тепла могут достигнуть порядка 20%. Поэтому в системе вентиляции необходимы рекуператоры (Рис.3), обеспечивающие экономию энергии на нагрев холодного приточного воздуха за счет использования тепла удаляемого наружу теплого. Дополнительный обогрев помещений, в случае необходимости, производится при помощи теплового насоса или солнечных водонагревателей.

В совокупности все вышеперечисленные конструкторские решения значительно уменьшают количество потребляемых энергоресурсов в сравнении с обычным домом. Расходы на отопление в таких домах не превышают 15 кВт·ч в год на 1м^2. Согласно российской нормативной документации, расход энергии в обычных домах в 10 раз превышает данное значение [1, с 37].

Рис. 3. Система рекуперации жилого пятиэтажного пассивного дома

Говорить о повальной моде на пассивные дома в нашей стране, конечно, рано. Развитие пассивного домостроения сталкивается с несовершенством нормативной базы, отсутствием стимулов от государства для девелоперов и конечных пользователей, малочисленностью и малоопытностью наших проектировщиков, строителей и консультантов.

Список литературы

1. СП 50.13330.2012 Тепловая защита зданий. Актуализированная редакция СНиП 23-02-2003.- С. 36-41.

УДК 66.048.37

МОДЕЛИРОВАНИЕ ПАРАМЕТРОВ РАБОТЫ МАССООБМЕННОГО АППАРАТА ГАЗА С ПОМОЩЬЮ КОМПЬЮТЕРНОГО ПАКЕТА SOLID WORKS FLOW SIMULATION

ГАБДУЛОВ ИЛЬЯС НИЯЗОВИЧ
аспирант
Российский Государственный Университет нефти и газа НИУ имени И.М. Губкина
г. Москва

Аннотация: В работе приводиться расчет центробежного массообменного аппарата в программе Solid Works Flow Simulation. В результате получены графические эпюры и были определены гидравлические сопротивления возникающие в процессе протекания потока газа внутри аппарата, изменение скорости и температуры, а также траектория завихрения потока газа.
Ключевые слова: центробежный массообменный аппарат, сепарация газа, сепаратор, оборудование газового промысла.

SIMULATION OF GAS MASS-TRANSFER APPARATUS BY COMPUTER PACKAGE SOLID WORKS FLOW SIMULATION

Gabdulov Ilyas Niyazovich

Abstract: The paper presents the calculation of a centrifugal mass transfer apparatus in the Solid Works Flow Simulation program. As a result, hydraulic and hydraulic resistances were obtained for the gas flow inside the apparatus, changes in speed and temperature, as well as the trajectory of the gas flow swirl.
Key words: centrifugal mass transfer apparatus, gas separation, separator, gas field equipment.

В западной Сибири на территории Ямала-Ненецкого Автономного Округа ведётся добыча природного более 35 лет, месторождения гиганты как Уренгойское, Ямбургское, Медвежье находятся на поздней стадии разработки месторождения в силу своей выработки. Падение ластового давления ниже расчетного, приводит к изменению режимов работы сепарационного, компрессорного, холодопроизводящего и главного процесса подготовки газа к транспорту [1].

На газовых промыслах используются различные технологии и технологическое оборудование, многое из которых гравитационные сепараторы газа, абсорберы для осушки газа, колонны для регенерации реагента все из них используют различные массообменные аппараты, отличающиеся по конструкции и принципу действия (рис. 1) [2].

Наиболее простым способом очистки газов от взвешенных в них частиц является осаждение этих частиц под действием силы тяжести в отстойных аппаратах и под действием центробежной силы, развиваемой потоком газов в центробежных аппаратах, называемых циклонами [3].

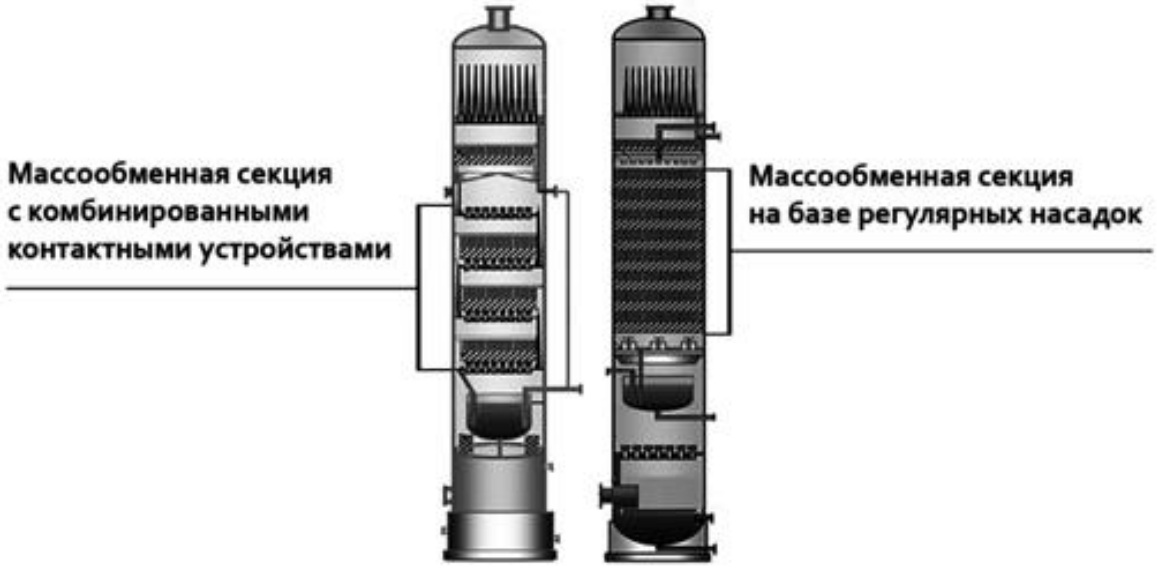

Рис. 1. Расположение массообменных элементов в аппаратах

В работе рассматривается стандартный центробежный массообменный аппарат, который используются для сепарации природного газа от грязи и пыли, а также механических включений, поступающих с пластовой водой из скважин. Для данного аппарата проведено моделирование параметров работы в программе Solid Works Flow Simulation с целью определения его характеристик, а именно гидравлического сопротивления, скорости и завихрения потока газа.

В результате расчета получены эпюры в сечении массообменного аппарата.

Исходные данные для расчета массообменного аппарата рисунке 2.

Расход газа – 0,0002778 м^3/с;

Давление – 101325 Па;

Длина аппарата – 500 мм;

Внутренний диаметр – 100 мм.

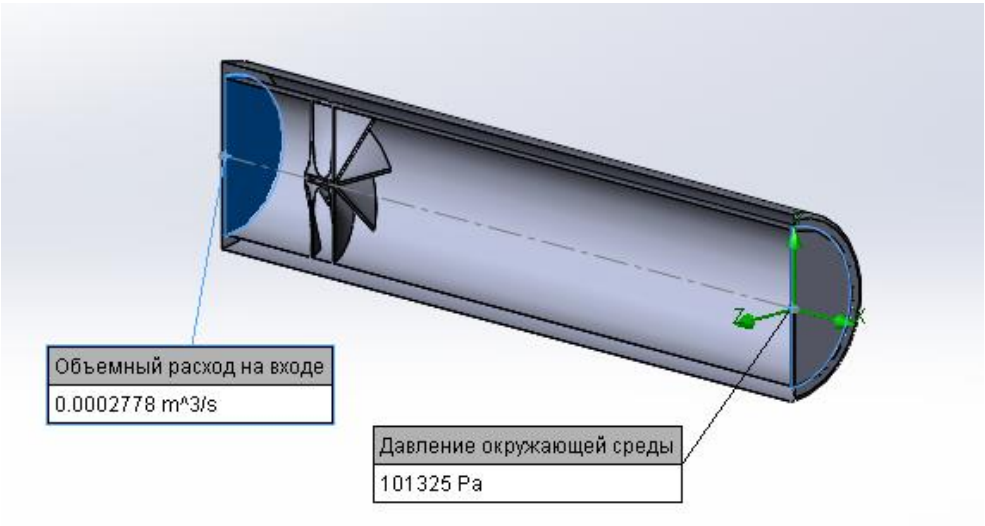

Рис. 2. Геометрические и граничные условия массообменного аппарата

После установки граничных условий произвел расчет в программе Solid Works Flow Simulation, параметров давления, скорости и завихренности потока, где получил эпюры и графические зависимости.

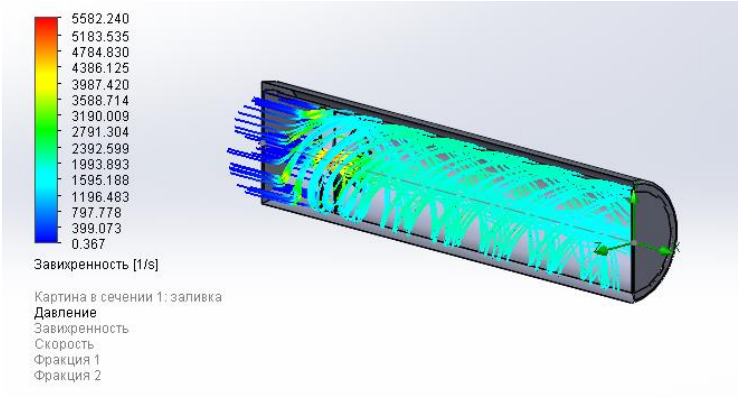

Рис. 3. Траектория завихренности потока газа

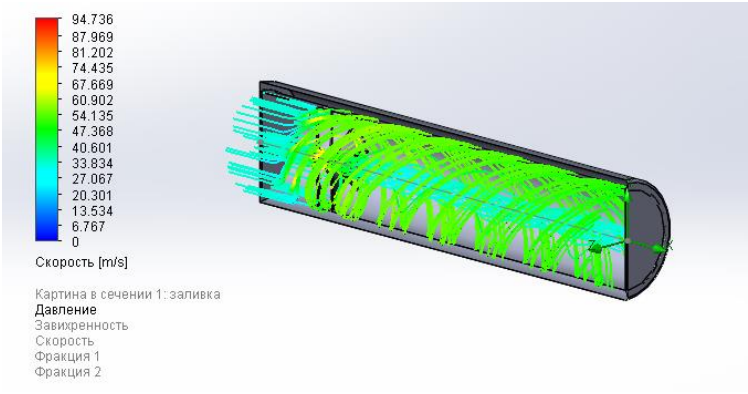

Рис. 4. Траектория скорости потока газа

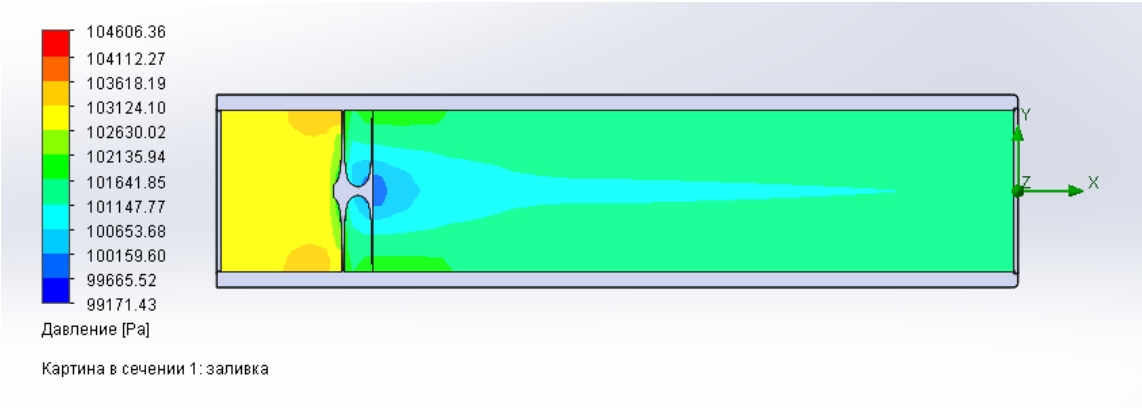

Рис. 5. Эпюра распределения давления массообменного аппарата

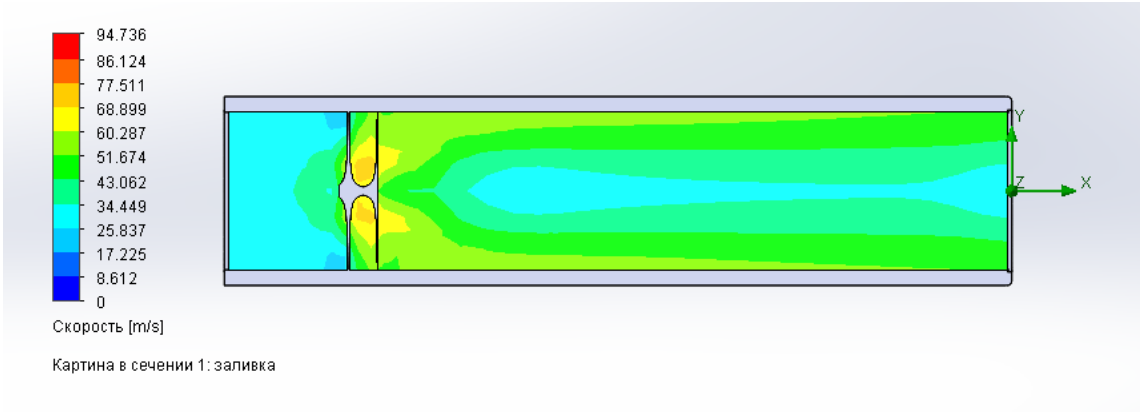

Рис. 6. Эпюра распределения скоростей массообменного аппарата

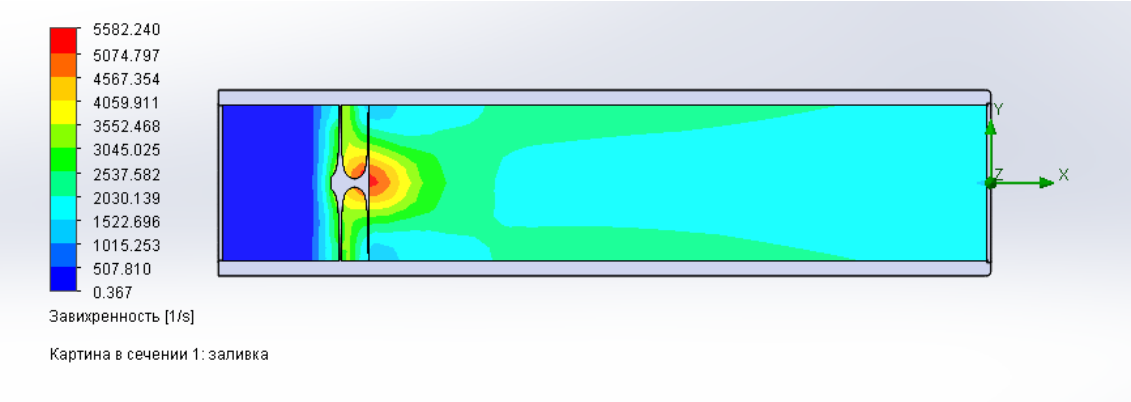

Рис. 7. Эпюра распределения завихренности массообменного аппарата

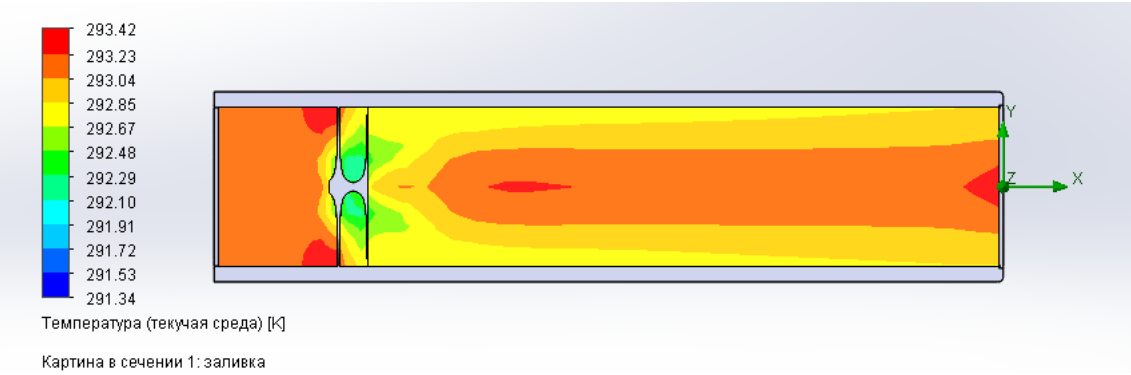

Рис. 8. Эпюра распределения температуры массообменного аппарата

Анализируя результаты рисунков 5-8 видно, что максимальное гидравлическое сопротивления возникает вначале перед входом в центробежный элемент аппарата. В то время как скорость перед входом была низкой, а после того как газ прошел через центробежный элемент приобретает центробежную скорость, что увеличивается тем самых увеличивается коэффициент сепарации. По рисунку 8 можно сказать, данный аппарат можно использовать в качестве устройства для охлаждения газа, так как по эпюре температуры видно, снижении температуры по периферии устройства, а в центре она остается прежней.

Использование компьютерного пакета Solid Works Flow Simulation позволяет производить расчеты реальных устройств для проведения логического анализа и возможного использования моделируемого аппарата на практике.

Список литературы

1. Габдулов И.Н. Перспективы развития газовых проектов северных регионов России. «Научно-практический электронный журнал Аллея Науки» №9(36) Сентябрь, 2019.
2. ПКБИ [Электронный ресурс] URL.: http://pkbinnovation.ru/mass_transfer_equipment/ (дата обращения 28.09.2019).
3. Справочник химика 21. Химия и химическая технология. Отстойные аппараты центробежные. [Электронный ресурс] URL.: https://www.chem21.info/info/94509/ (дата обращения 28.09.2019).
4. Габдулов И.Н. Исследование завихрителя потока жидкости // Сборник трудов XXXIII Международная научно-практическая конференция «Научные исследования: ключевые проблемы III тысячелетия» - 02.10.2019. - Москва, Россия.

© И.Н. Габдулов, 2019

УДК 621.396.6(075)

АНАЛИЗ ПРИЧИН ОТКАЗОВ РАДИОТЕХНИЧЕСКИХ СИСТЕМ, УСТРОЙСТВ И БЛОКОВ

ГОРЕВОЙ ИГОРЬ МИХАЙЛОВИЧ
кандидат технических наук, старший преподаватель
ЯНЕНКО АЛЕКСАНДР АЛЕКСАНДРОВИЧ
курсант
Военная академия войсковой ПВО ВС РФ
в г. Смоленске

Аннотация: Данная статья посвящена анализу отказов радиотехнических систем, устройств и блоков. Причины отказов делятся на субъективные объективные. Субъективные причины зависят от действия обслуживающего персонала. Объективные причины зависят от условий эксплуатации, влажности и температуры окружающей среды. Большое влияние на отказ радиотехнических систем оказывает внешне механическое воздействие.
Ключевые слова: радиотехнические системы, отказ аппаратуры, высоковольтные потери, влажность, старение элементов, электрический износ.

ANALYSIS OF THE REASONS FOR FAILURES OF RADIO TECHNICAL SYSTEMS, DEVICES AND BLOCKS

Gorevoy Igor Mikhailovich,
Yanenko Aleksandr Aleksandrovich

Abstract: This article is devoted to the failure analysis of radio systems, devices and units. Reasons for failure are divided into subjective objective. Subjective reasons depend on the actions of staff. Objective reasons depend on operating conditions, humidity and ambient temperature. A great influence on the failure of radio systems externally has a mechanical effect.
Keywords: radio engineering systems, equipment failure, high-voltage losses, humidity, aging of elements, electrical wear.

Только знание причин ненадежности, действие которых проявляется в постепенных или внезапных отказах аппаратуры, может позволить организовать правильную ее эксплуатацию и использовать все возможности для сохранения боевой готовности радиотехнических систем (РТС). В то же время классификация причин ненадежности осложняется их многообразием, а также тем, что они действуют не изолированно, а сложно взаимодействуют друг с другом. Поэтому всякая классификация факторов ненадежности носит условный характер, однако является полезной, так как позволяет обобщить и систематизировать многочисленные причины, приводящие к отказам.

Все причины ненадежности можно условно разделить на две большие категории: субъективные (зависящие исключительно от действий обслуживающего персонала) и объективные (связанные с внешними воздействиями на аппаратуру, с особенностями работы схемы, определяемыми структурой ее построения, и применения в схеме отдельных элементов, с внутренними процессами, определяю-

щими старение и износ элементов).

Действия отдельных людей оказывают существенное влияние на аппаратуру на всех этапах, начиная от проектирования и изготовления и заканчивая эксплуатацией. Однако степень влияния субъективных факторов на надежность аппаратуры различна для различных этапов. Если во времени проектирования ошибки или неточности, допущенные отдельными лицами могут, поправляются усилиями всего коллектива, а надежность аппаратуры: контролируется во время многочисленных испытаний, то ошибка одного техника-эксплуатационника может оказать решающее влияние на надежность РТС и ее готовность к выполнению основной задачи. Поэтому, хотя схема любой современной РТС предусматривает защиту от неправильны действий обслуживающего персонала, в основе значительной доли отказов лежат неправильные действия техника во время настройки, контроля или ремонта РТС. Даже полностью автоматизированная аппаратура не застрахована от неправильных или необдуманных действий техников, создающих иногда даже аварийную ситуацию. Последствия воздействия на аппаратуру субъективных факторов многочисленны и разнообразны, однако причины ненадежности могут быт сведены к следующему: использовать потенциал аппаратуры во время настройки, контроля функционирования или ремонта, а также воздержаться от некоторых опасных действий;

Рассмотрению объективных причин ненадежности посвящено значительное число книг и журнальных статей, специально рассматривающих этот вопрос. Поэтому ограничится лишь краткой характеристикой важнейших из этих причин.

Влажность является одной из основных причин повреждения элементов аппаратуры. Высокая влажность (больше 90 %) приводит к отпотеванию аппаратуры, коррозии металлов вследствие окисления образования гальванических пар. В результате наблюдаются определенные, иногда значительные отклонения аппаратуры от нормального функционирования, например, появляются утечки (создаются условия для поверхностных проводимости, коротких замыканий между точками с высокими потенциалами), увеличивается емкость электрического монтажа, возрастают высоковольтные потери, снижается сопротивление изоляции и расстраиваются наиболее критичные каскады схемы (рис.1).

Воздействие температурных изменений на надежность чрезвычайно велико. Любая электронная аппаратура содержит нагревающие элементы, и они особенно часто подвергается воздействию повышенной температуры, влияние которой особенно опасно для цепей с транзисторами.

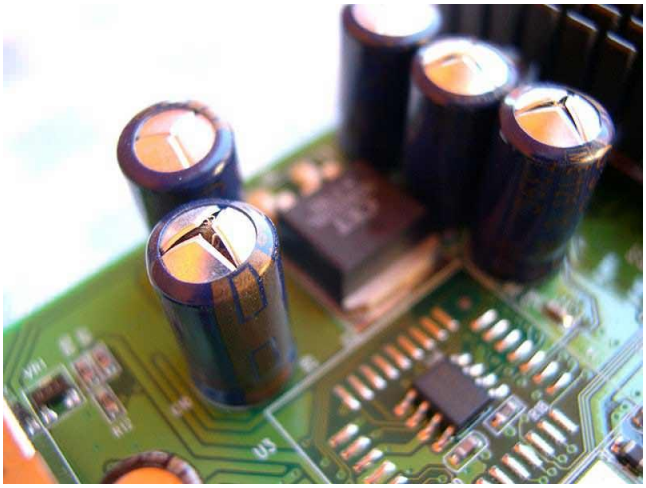

Рис. 1. Электролитические конденсаторы, вышедшие из строя из-за высокой влаги

Если изменение температуры внешней среды в пределах +35 °С не приводит к значительному отклонению параметров сопротивлений и конденсаторов, то для транзисторов и некоторых типов диодов такие температурные, изменения могут закончиться катастрофически, что существенно снижает надежность устройства [1, с 35].

Механические свойства деталей конструкции и электрические параметры элементов схемы существенно зависят от температуры, влияние которых сводится к следующему: изменяются первона-

чальные емкостные связи между цепями, что может привести к расстройте схемы и серьезному нарушению ее работы; увеличиваются утечки в конденсаторах, ламповых панелях, на поверхностей и изоляторов, что облегчает условия возникновения пробоев; ослабляются крепления деталей и узлов, происходят деформации и взаимные смещения деталей; Нарушается герметичность трансформаторов, конденсаторов, линий и других элементов; (удлиняются высокочастотные полиэтиленовые кабели (под действием стороннего усилия или собственной массы), в результате чего изменяется электрическая длина. в обмоточных узлах появляются короткозамкнутые витки, отчего не только дополнительно увеличиваются местные переговоры, но и измеряются параметры схемы; изменяются параметры некоторых элементов, приводящие к расстройте и нарушению нормальных режимов работы аппаратуры вследствие дрейфа, особенно в схемах с критическими параметрами.

Очень опасны изменения температуры в сторону отрицательных значений, особенно при суточных колебаниях температуры, захватывающих широкий диапазон положительных и отрицательных значений.

В процессе старения элементов постепенно выявляются различные, имеющие случайную природу, скрытые дефекты материалов. Например, отдельные примеси в лаке, используемом для покрытия p-n переходов в полупроводниках, являются причиной постепенного ухудшения параметров транзисторов из-за увеличения поверхностной проводимости.

В процессе старения уменьшается сопротивление изоляции, растет величина некоторых типов сопротивлений, окисляются контакты разъемов, автоматов и реле, изменяются параметры транзисторов и т. д. Следует отметить, что старение элементов происходит почти с одинаковой скоростью как во время работы, так и в период хранения элементов и представляет собой непрерывный процесс воздействия времени на аппаратуру, скорость которого определяется как внешними факторами, так и соблюдением всех правил эксплуатации аппаратуры обслуживающим персоналом.

Износ деталей определяется как комбинация двух видов износа: механического и электрического. Механический износ наиболее очевиден и связан, как правило, с изменением размеров деталей или состояния их поверхности. Он наблюдается, например, при стирании щеток токосъемников, генераторов, двигателей, при износе подшипников, при разрушении контактных систем реле и переключателей. Электрический износ, особенно характерный для радиоаппаратуры, связан с прохождением электрического тока, с возникающими при этом электрохимическими процессами, а также с воздействием электрических и магнитных полей. Этот вид износа проявляется в появлении утечек, в ухудшении эмиссионных свойств катода, в уменьшении изоляции вблизи деталей с высоким рабочим потенциалом из-за действия озона и т. д.

Скорость износа в большой степени определяется режимами работы аппаратуры и такими факторами, как влажность, окружающая температура, вибрации и т. п., а также своевременностью и качеством проведения профилактических и ремонтных работ. Однако каким бы тщательным ни был уход за аппаратурой, в конце концов неотвратимо наступает время, когда, несмотря на хорошо организованное обслуживание и профилактику, число отказов РТС увеличивается, так как большое число элементов достигло критической фазы

Список литературы

1. Технология настройки и регулировки радиотехнических систем, устройств и блоков: учеб. пособие/ С. А. Скачков [и др.]. – Смоленск: ВА ВПВО ВС РФ, 2014. – 126 с.
2. Сафарбаков А.М., Лукьянов А.В., Пахомов С.В. Основы технической диагностики: учебное пособие. – Иркутск: ИрГУПС, 2006. – 236 с.

УДК 536.21

ПОПРАВКИ К ТЕМПЕРАТУРНОМУ ПОЛЮ В ИССЛЕДУЕМОМ СЛОЕ ВЕЩЕСТВА В КАЛОРИМЕТРЕ ПРИ УЧЕТЕ ПЕРЕМЕННОСТИ ТЕПЛОФИЗИЧЕСКИХ КОЭФФИЦИЕНТОВ ДЛЯ МЕТОДА РЕГУЛЯРНОГО ОХЛАЖДЕНИЯ

НАЗИЕВ ДЖЕЙХУН ЯШАР
д.т.н., профессор
Азербайджанский Государственный Университет Нефти и Промышленности

Аннотация: Непостоянство темпа нагрева и коэффициентов теплопроводности и температуропроводности при определении теплопроводности методом регулярного охлаждения меняет температурное поле в слое исследуемого вещества. Введя поправки в уравнение теплопроводности получаем более точные значения теплопроводности. Величина поправок зависит от перепада температур в слое.
Ключевые слова: температурное поле, уравнение теплопроводности, калориметр, тепловой режим.

CORRECTIONS TO THE TEMPERATURE FIELD IN THE SUBSTANCE LAYER IN THE CALORIMETER BY TAKING INTO ACCOUNT THE VARIABILITY OF THERMOPHYSICAL COEFFICIENTS FOR THE METHOD OF REGULAR COOLING

Naziyev Jeyhun Yashar

Abstract: The inconsistency of the heating rate and the coefficients of thermal conductivity and thermal diffusivity when determining the heat conductivity by the method of regular cooling changes the temperature field in the layer of the test substance. By introducing corrections to the heat equation, we obtain more accurate values of the heat conductivity. The value of the corrections depends on the temperature difference in the layer.
Key words: temperature field, heat conductivity equation, calorimeter, thermal regime.

Благодаря ряду преимуществ методы регулярного теплового режима первого рода в последнее время применяются для измерения коэффициентов теплопроводности и изобарной теплоемкости жидкостей и газов. Однако необходимо уточнить уравнения указанных методов. Результатом неучёта непостоянства темпа нагрева и коэффициентов теплопроводности и температуропроводности в расчетных уравнениях является расхождение имеющихся в литературе экспериментальных данных, которые получены различными методами: методом регулярного охлаждения и классическими методами. В связи с этим необходимо уточнить уравнения данных методов. В данной работе рассматривается метод монотонного охлаждения или разогрева.

Рассматриваются поправки к температурному полю кольцевого цилиндрического слоя, определяющие воздействие параметров относительных коэффициентов теплопроводности, температуропроводности и темпа охлаждения (κ_λ, κ_a, κ_m) соответственно. Подобная задача решена для методов монотонного разогрева [1, с.16; 2, с.12]. Для случая методов регулярного охлаждения (нагревания) решение

не было. В показано решение для температурного поля в полом цилиндре при постоянных теплофизических параметрах и регулярном тепловом режиме, а в задача решена только для сплошного цилиндра при переменных *m, a, λ.*

Таким образом, для определения точности измерения *λ* жидкостей и газов методом бикалориметра и учета поправок в расчетное уравнение получение уравнения температурного поля кольцевого цилиндрического слоя с учетом постоянства *m, a, λ* является актуальным. Вносимые поправки в основное уравнение имеют существенное значение так как допустимая погрешность калориметров при измерении *λ* жидкостей и газов составляет 1 – 1,5 %. Результаты расчетов показывают, что величина поправки на переменность тепловых констант может быть в пределах 0,5 – 1 %, если перепад температуры в слое равен 2^0С. С увеличением перепадов погрешность увеличивается.

Расчетные уравнения для *λ* и *c* калориметров регулярного теплового режима первого рода (методы регулярного охлаждения) основываются на закономерностях линейной теории теплопроводности. Это означает, что при учете переменности теплофизических коэффициентов необходимо решать нелинейное дифференциальное уравнение теплопроводности. Платуновым Е.С. для решения нелинейного уравнения при монотонном разогреве применялся метод последовательных приближений. Этот метод дает быструю сходимость решений при простой структуре поправок. Определим указанным методом температурное поле кольцевого слоя бикалориметра при переменных темпе нагревания и теплофизических свойств.

Температурное поле находится из дифференциального уравнения

$$\nabla^2\theta + \nu_0^2\theta = \nu_0^2(k_a - k_{m,r})\upsilon\theta - k_\lambda\left(\frac{d\theta}{dr}\right)^2, \qquad (1)$$

для граничных условий

$$\left(\frac{d\theta}{dr}\right)_{R_1} = g(\tau)\ ;\ (\theta)_{R_1} = 0\ , \qquad (2)$$

где $\theta = t - c$ - разность температур кольцевого слоя и автоклава; $t_a = const$ для бикалориметра; $\partial\theta/\partial\tau = b(r,\tau) = -m\theta(r,\tau)$; b - скорость изменения температуры; $\nu_0^2 = m_0/a_0$.

Величины *m, a, λ* представляются в виде степенных функций в пределах перепада температуры υ .

В выражении (1) ограничимся величинами второго порядка малости и при решении используем соотношения

$$k_{m,\tau} = k_{m,r} + k_a\ ;\ \ k_{b,\tau} = k_{m,\tau} + \frac{1}{t_0}\ ;\ \upsilon = \frac{2}{x_0^{'}}g_0R_1 + \theta\ ;\ \ \theta = \theta_н\exp(-m\tau)\ ,$$

где $x_0^{'} = \nu_0^{'}R_1$ - первый корень уравнения $J_0(x^{'}) = 0$.

При наличии свободного члена точное решение уравнения Бесселя (1) сопряжено с большими трудностями, связанные с действиями с бесселевыми функциями первого и второго рода и нулевого и первого порядка. Поэтому необходимо решать его приближенным, но в то же время достаточно точным для расчета поправок способом.

Решим уравнение (1) поэтапно

$$\theta(r,\tau) = \theta^0(r,\tau) + \theta_1(r,\tau) + \theta_2(r,\tau)\ , \qquad (3)$$

где $\theta^0(r,\tau)$ - основная функция; $\theta_1(r,\tau), \theta_2(r,\tau)$ - функции, определяющие поправочные члены первого и второго приближений соответственно. Для нулевого приближения с учетом $x = r/R_1$ имеем

$$\theta^0 = g_0R_1\ln x\ . \qquad (4)$$

Для первого и второго приближений

$$\theta_1 = -\frac{1}{4}\nu_0^2 g_0 R_1\left[r^2(\ln x - \ln s - 1) - R_1^2(2\ln s + 1)\ln x - R_1^2(\ln s + 1)\right], \quad (5)$$

$$\theta_2 = -\frac{1}{2}k_\lambda g_0^2 R_1^2 \ln^2 x + \frac{1}{x_0^{'}} k\nu_0^2 g_0^2 R_1^2 \frac{r^2}{2}(\ln x - 1) + \frac{1}{2}k\nu_0^2 g_0^2 R_1^2 \frac{r^2}{2}\left(\ln^2 x - 2\ln x + \frac{3}{2}\right) + \\ + \frac{1}{4}k\nu_0^2 g_0^2 R_1^4 \frac{r^2}{2}\left(\frac{2}{x_0^{'}} - 1\right)\ln x + \frac{1}{4}k\nu_0^2 g_0^2 R_1^4 \frac{r^2}{2}\left(\frac{2}{x_0^{'}} - \frac{3}{2}\right), \quad (6)$$

где $s = R_2/R_1$ - отношение радиусов; $k = k_{m,r} - k_a$.

Таким образом, общее решение температурного поля находится с помощью выражения (3)

$$\theta(r,\tau) = g_0 R_1 \ln x - \frac{1}{4}\nu_0^2 g_0 R_1\left[r^2(\ln x - \ln s - 1) - R_1^2(2\ln s + 1)\ln x - R_1^2(\ln s + 1)\right] - \\ - \frac{1}{2}k_\lambda g_0^2 R_1^2 \ln^2 x + \frac{1}{x_0^{'}} k\nu_0^2 g_0^2 R_1^2 \frac{r^2}{2}(\ln x - 1) + \frac{1}{2}k\nu_0^2 g_0^2 R_1^2 \frac{r^2}{2}\left(\ln^2 x - 2\ln x + \frac{3}{2}\right) + . \quad (7) \\ + \frac{1}{4}k\nu_0^2 g_0^2 R_1^4 \frac{r^2}{2}\left(\frac{2}{x_0^{'}} - 1\right)\ln x + \frac{1}{4}k\nu_0^2 g_0^2 R_1^4 \frac{r^2}{2}\left(\frac{2}{x_0^{'}} - \frac{3}{2}\right)$$

Можно определить разность температур в кольцевом цилиндрическом слое при $r = R_2$ из уравнения (7)

$$\theta(R_2,\tau) = g_0 R_1 \ln s - \frac{1}{4}\nu_0^2 g_0 R_1\left[\left(R_2^2 - R_1^2\right) - 2R_1^2 \ln s\right] - \frac{1}{2}\nu_0^2 g_0^2 R_1^2 \ln^2 s - \frac{1}{2}k_\lambda g_0^2 R_1^3 \ln^2 s + \\ + \frac{1}{x_0^{'}} k\nu_0^2 g_0^2 R_1^2(\ln s - 1) + \frac{1}{4}k\nu_0^2 g_0^2 R_1^2 R_2^2\left(\ln^2 s - 2\ln s + \frac{3}{2}\right) + \frac{1}{4}k\nu_0^2 g_0^2 R_1^4\left(\frac{2}{x_0^{'}} - 1\right)\ln s \quad . \quad (8) \\ + \frac{1}{4}k\nu_0^2 g_0^2 R_1^4\left(\frac{2}{x_0^{'}} - \frac{3}{2}\right)$$

Тогда для вычисления поправки для переменных теплофизических величин для метода бикалориметра

$$\Delta\theta = \theta - \theta_0 = -\frac{1}{2}k_\lambda g_0^2 R_1^2 \ln^2 s + \frac{1}{x_0^{'}} k\nu_0^2 g_0^2 R_1^2 R_2^2(\ln s - 1) + \\ + \frac{1}{4}k\nu_0^2 g_0^2 R_1^2 R_2^2\left(\ln^2 s - 2\ln s + \frac{3}{2}\right) + \frac{1}{2x_0^{'}} k\nu_0^2 g_0^2 R_1^4(\ln s + 1) + \frac{1}{4}k\nu_0^2 g_0^2 R_1^4(\ln s + \frac{3}{2}), \quad (9)$$

где $\theta_0 = \theta^0 + \Delta\theta_0$; $\Delta\theta_0$ - поправка, учитывающая теплоемкость исследуемого слоя. При помощи $\Delta\theta$ оценивают влияние переменности теплофизических свойств на результат измерения коэффициента теплопроводности жидкостей и газов методом регулярного охлаждения.

Список литературы

1. Назиев Д.Я. - Теплопроводность многокомпонентных смесей глеводородов при высоких параметрах состояния. - Автореф. дисс. док. тех. наук. Баку. - 1997. - 52 с.

2. Litovsky E., Issoupov V., Horodetsky S., Kleiman J. - Express methods for determination of thermophysical properties of different types of materials within a temperature range of -1500C to +18000C. Proceedings of 31-th Int. Thermal conductivity conference and 19-th Thermal Expansion Symposium./ Canada - 2011. - 325p.

УДК 624.21.037:624.074.4

КОНСТРУКТИВНЫЕ РЕШЕНИЯ ДЛЯ ОБЕСПЕЧЕНИЯ УСТОЙЧИВОСТИ МНОГОКОНТУРНОГО МЕТАЛЛИЧЕСКОГО КОРОБЧАТОГО ПРОЛЕТНОГО СТРОЕНИЯ ТРАНСПОРТНОГО СООРУЖЕНИЯ

ИЛЬИЧЕВ ЕВГЕНИЙ АЛЕКСАНДРОВИЧ
к.т.н., доцент, доцент кафедры «Автомобильные дороги»
ДЕМЕНТЬЕВ НИКОЛАЙ МИХАЙЛОВИЧ
к.т.н., доцент, доцент кафедры «Промышленное и гражданское строительство»
БУЛАТОВ СЕМЕН ГЛЕБОВИЧ
магистрант
ФГБОУ ВО «Вологодский государственный университет»

Аннотация: В статье предлагаются конструктивные решения для обеспечения устойчивости многоконтурного металлического коробчатого пролетного строения транспортного сооружения с низкой строительной высотой. Приводятся результаты исследования устойчивости стенок и поясов конструкции от действия статической нагрузки с целью обоснования предлагаемых решений.
Ключевые слова: транспортные сооружения, металлические коробчатые пролетные строения, исследование устойчивости коробчатых балок.

CONSTRUCTIVE SOLUTIONS FOR STABILITY SUPPORT OF THE METAL SPANS WITH MULTI-CONTOUR BOX SECTIONS OF THE TRANSPORT STRUCTURES

Ilichev Eugeni Alexandrovich,
Dementev Nikolai Mikhailovich,
Bulatov Semen Glebovich

Abstract: Constructive solutions for stability support of the metal spans with low structural depth of multi-contour box sections of the transport structures are proposed. Results of research of stability (buckling) of chords and webs of the bearing span structures with multi-contour box sections from static load in order to reasoning of the taken solutions are considered.
Key words: transport structures, metal box-shaped spans, stability analysis of multi-contour box-shaped beams.

В практике проектирования металлических мостов и эстакад широкое применение находят несущие конструкции закрытого типа, которые представляют собой балки коробчатого сечения с одним, двумя, редко тремя замкнутыми контурами в поперечном сечении. Такие конструкции, обладая большой несущей способностью и высокой жесткостью, имеют значительную строительную высоту. В ре-

зультате для обеспечения устойчивости коробчатой конструкции от действия нагрузки в поперечное сечение коробки вводят поперечные диафрагмы, которыми ее насыщают вдоль пролетного строения, а в верхнем сжатом поясе устраивают ортотропную плиту, подкрепляя листы продольными и поперечными ребрами [1]. В связи с этим проблема выбора оптимального варианта коробчатого пролетного строения является актуальной задачей.

Снизить строительную высоту коробчатой конструкции, обеспечив при этом ее прочность и устойчивость, предлагается за счет увеличения количества замкнутых контуров [2, с.79] (рис.1,а).

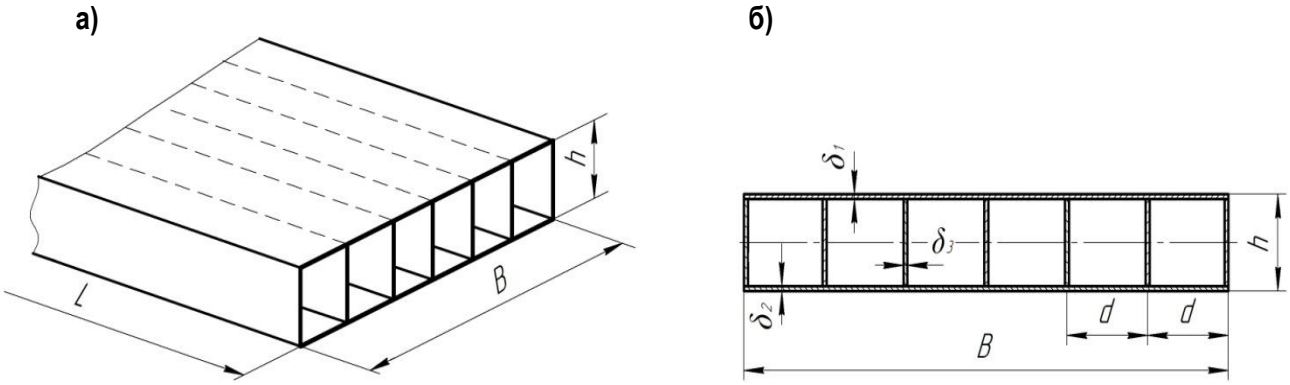

Рис. 1. Многоконтурное коробчатое пролетное строение:
а) фрагмент конструкции: *L* – длина конструкции, *B* – ширина коробки, *h* – высота конструкции;
б) поперечное сечение пролетного строения: *d* – шаг стенок (размер ячейки), δ_1, δ_2 – толщина верхнего и нижнего поясов, δ_3 - толщина стенок

Вопросы статического расчета и анализ свободных колебаний многоконтурных коробчатых конструкций рассматривались в работах [3, с.134], [4, с.50], вместе с тем проблемам местной и общей устойчивости таких конструкций уделено не достаточно внимания.

С целью исследования устойчивости сжатых элементов конструкции от действия статической нагрузки были построены математические модели коробчатой конструкции с различными конструктивными решениями подкрепляющих элементов. Анализ работы, построенных моделей конструкции, проводился с помощью автоматизированного вычислительного комплекса на основе МКЭ. Конечно-элементная модель формировалась по расчетной схеме призматической оболочки с шарнирным опиранием по торцам, в которой учитывалась пространственная работа материала конструкции (сталь) с модулем упругости *E=2.05+E05 МПа* и коэффициентом Пуассона *0,3*. Размеры исследуемых коробчатых конструкции принимались в поперечном сечении шириной *H=10* м, высотой *h=0,9* м, с размером ячейки *d=1* м, длина пролета *L=12,..,24 м* (кратно *3 м*), толщина листов вертикальных стенок и поясов *12…20 мм*. Расчет на устойчивость конструкции и ее элементов от статического действия транспортной нагрузки выполнялся в вычислительном комплексе в линейной постановке. По результатам расчета моделей получены формы потери устойчивости конструкции (выпучивание элементов) и коэффициенты запаса устойчивости.

Проведенные исследования показали, что за счет снижения высоты коробчатой конструкции повышается устойчивость ее вертикальных стенок. Наряду с этим, наличие большого количества вертикальных ребер в конструкции позволяет отказаться от поперечных диафрагм и устройства ортотропной плиты, которые излишне утяжеляли пролетное строение и увеличивали затраты на его изготовление. Для обеспечения устойчивости верхнего сжатого пояса коробчатой конструкции достаточно подкрепить лист продольными ребрами (рис.2).

Снижение общей устойчивости конструкции ввиду отсутствия поперечных диафрагм можно компенсировать введением поперечных ребер жесткости, подкрепляющих крайние стенки коробчатой конструкции (рис.3).

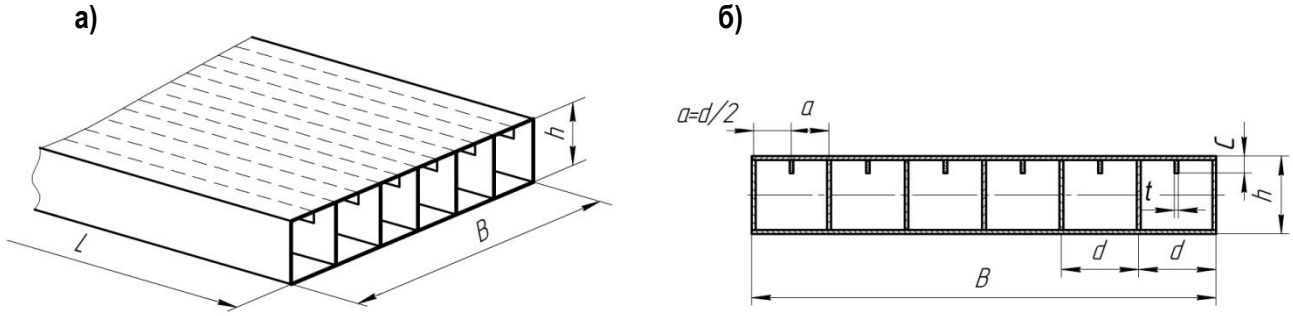

Рис. 2. Коробчатая конструкция с продольными ребрами, подкрепляющими верхний сжатый пояс: а) фрагмент конструкции; б) поперечное сечение: *a* - шаг подкрепляющих ребер, *c* – высота ребра, *t* – толщина ребра

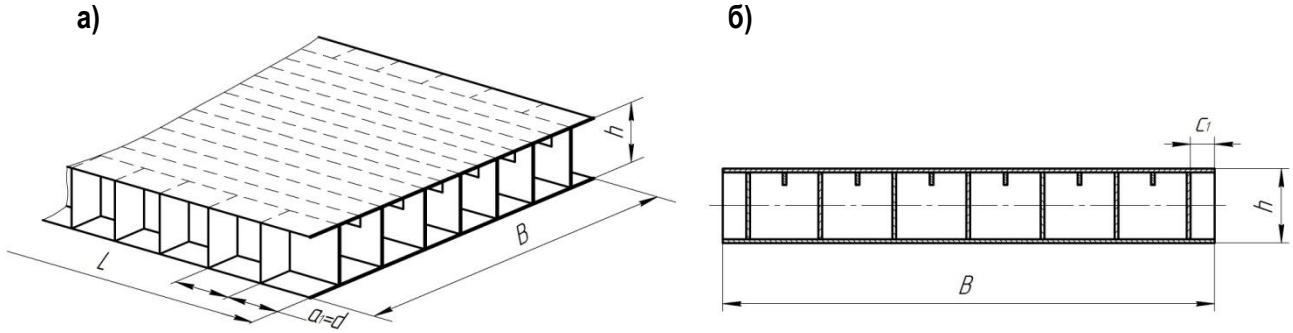

Рис. 3. Коробчатая конструкция с поперечными ребрами, подкрепляющими крайние стенки: а) фрагмент конструкции: a_1 – шаг поперечных ребер; б) поперечное сечение: c_1 – ширина ребра

В целом, рассмотренные конструктивные решения для обеспечения устойчивости коробчатых конструкций, позволяют снижать их строительную высоту без потери прочности и устойчивости и могут быть использованы в практике проектирования металлических коробчатых пролетных строений транспортных сооружений.

Публикация подготовлена при финансовой поддержке правительства Вологодской области, проект «Разработка эффективных конструктивных решений пролетных строений транспортных сооружений (мостов, эстакад)»

Список литературы

1. СП 35.13330.2011 Мосты и трубы. Актуализированная редакция СНиП 2.05.03-84* [Электронный ресурс]. – Режим доступа: URL: http://www http://docs.cntd.ru/document/1200084849 (29.09.2019).
2. Ильичев, Е.А. Новое конструктивное решение металлического коробчатого пролетного строения при проектировании транспортных сооружений (путепроводов, эстакад) / Е.А. Ильичев, Н.М. Дементьев, С.Г. Булатов // Передовые инновационные разработки. Перспективы и опыт использования, проблемы внедрения в производство: сборник научных статей седьмой международной научной конференции. - Казань: ООО «Конверт», 2019. – С.79-81.
3. Соколов, О.Л. Статика бездиафрагменных коробчатых пролетных строений многоконтурного сечения / О.Л.Соколов. – Вологда: ВоГТУ, 2013. – 134 с.
4. Дементьев, Н.М. Расчет многоконтурных коробчатых настилов покрытий и перекрытий на свободные колебания / Н.М. Дементьев, Е.А. Ильичев // Промышленное и гражданское строительство. – 2017. – № 10. – С. 50-53.

СЕЛЬСКОХОЗЯЙСТВЕННЫЕ НАУКИ

УДК 633.51+631.811.98/531.011.3

ЭФФЕКТИВНОСТЬ ПРИМЕНЕНИЯ СТИМУЛЯТОРОВ ПРИ ВЫРАЩИВАНИИ ХЛОПЧАТНИКА

НОСИРОВА ЗАРИФАХОН ГУЛАМЖОНОВНА,
ТОЖИЕВА МУЯССАР
старшие преподаватели
Ташкентский государственный аграрный университет

Аннотация: Представлены результаты опытов, проведенных по исследованию роста проращивания семян с применением новых стимуляторов “Оберегъ”, “Натрий гумат” и “Фитовак” на примере хлопчатника сорта “Навруз”. Из проведенного анализа результатов опытов следует, что это позволяет достичь роста скорости проращивания семян хлопчатника в пределах 7.2÷15.6 %. Следует отметить также, что применение новых стимуляторов позволяет повысить устойчивость хлопчатника к болезни гоммоз и увеличить урожайность хлопка-сырца на 7.0÷12.6 %.
Ключевые слова: хлопчатник, семена, скорость проращивания, урожайность.

EFFICIENCY OF USING STIMULATORS BY COTTON PLANT GROWING

Nosirova Zarifaxon G’ulamjonovna

Abstract: On the “Navro’z” sort cotton plant example the experiences results carrying out on investigation of accelerating seeds germination when we use new stimulators “Obereg”, “Natriy gumat” and “Fitovak” have been presented. It has been showed from analysis of carrying out experiences results that this procedure allows us to grove cotton plant seeds germination in range of 7.2÷15.6 %. Besides, using these stimulators we can improve the cotton plant endurance to gummosis disease and grove the cotton raw material yield up to 7.0÷12.6 %.
Keywords: cotton plant, seeds, accelerating seeds germination, yield.

Введение. Разработка и внедрение развитых перспективных аграрных технологий по выращиванию хлопчатника в сельском хозяйстве Республики Узбекистан является важной задачей по получению раннего, цельного рассадника хлопчатника для увеличения производства урожая хлопка-сырца. Для ее решения необходимо вести поиск аграрных способов исходя из требований различных естественных почвенных климатических условий. Климатические неудобства (например, большие осадки весной, засушливость лета) и действие вредных насекомых повышают актуальность данной задачи.

Одним из эффективных способов ее решения является достижение более раннего роста посаженных семян культуры [1, с. 200; 2, с. 3; 3, с. 3]. Для этого необходимо проводить предпосевную обработку семян новыми стимуляторами. В настоящей работе на примере хлопчатника представлен анализ результатов по исследованию влияния применения стимуляторов на урожайность хлопка-сырьца.

Основной целью предпосевной обработки семян хлопчатника является получение цельного и здорового рассадника хлопчатника, а также увеличения его выносливости к болезням корневой гныли и гоммоз [4, с. 62].

Самой опасной болезнью хлопчатника, повреждающей все части культуры и в течение всего

сезона – это гоммоз (Xanthomonas malvacearum). Болезнь встречается преимущественно на стволе, ветвях, плодах, реже – на листьях хлопчатника. Встречаемость на листьях связана с поврежденными семенами хлопчатника [5, с. 112].

Следует отметить последних работ, в которых с применением новых стимуляторов были получены значимые результаты по ускорению роста и увеличению урожайности различных сельскохозяйственных культур [6, с. 147; 7, с. 53; 8, с. 135]

Методика проведения опытов. Исследования по разработке и внедрению новых стимуляторов проводились на полях фермерского хозяйства “Сохибкор-люкс” Алтинкульского района Андижанской области в период сезона 2015-2016 гг. В опытах изучено влияние на хлопчатник препаратов, представленных республиканской государственной химической комиссией: «Оберегь» производства Россия, «Натрий гумат» и «Фитовак» производства Узбекистан. В качестве сорта хлопчатника выбран «Навруз». На отобранных участках опыты проводились в четырех грядках и в трех повторениях с межрядным расстоянием 60 см в четырех вариантах.

Опыты проводили наблюдением и лабораторный анализ полученных данных осуществляли методом, разработанным сотрудниками Узбекского хлопководческого научно-исследовательского института [9, с. 147]. Показатели урожайности обрабатывали математическим методом Доспехова [10, с. 248]. В процессе применения химических веществ воспользовались методическими указаниями по полевому испытанию веществ, контролирующих рост сельскохозяйственных культур, методическими указаниями по испытанию инсектицидов, акарицидов, биологически активных веществ и фунгицидов [11, с. 5].

Семена хлопчатника весом 1 тонны каждые 2 часа по 3 раза перед посевом увлажняли водой по 600 литров. Затем обрабатывали новыми стимуляторами – 30 %-ной пастой «Натрий гумат» в соотношении 2.2 кг/тонна (1-вариант); «Оберегь» в соотношении 1.0 мл/т (2-вариант); «Оберегь» в соотношении 1.5 мл/т (3-вариант); и «Фитовак» в соотношении 200 мл/т в расчете с рабочим раствором 20 л/т (4-вариант). После обработки помещение оставили закрытым в течение 6 часов. Готовые семена рассадили на площадки с размерами 60х20 см по 4 штук в соотношении по 40-45 кг/га.

Наблюдения проводили начиная с появления первых зародышей и до полного взросления рассадников.

Анализ результатов опытов. Как выяснилось из опытов, во всех вариантах применения стимуляторов показался положительный эффект появления зародышей начиная даже с первого наблюдения. Показатель появления зародышей на контроле оказался равным 39.0 %, в варианте «Далброн» – 39.7 %, 30 %-ной пасты «Натрий гумат» – 54.1. %, составляя на 0.7÷15.1 % больше, чем на контроле.

В вариантах с применением стимулятора “Оберегь” в соотношении 1.0 мл/т этот показатель оказался равным на 46.9-50.3 %, “Оберегь” в соотношении 1.5 мл/т этот показатель оказался равным на 43.5-44.5 %, “Фитовак” в соотношении 200 мл/т – 45.9 %.

Как видно из упомянутых выше результатов наблюдений, в случаях предпосевной обработки семян новыми стимуляторами появление зародышей оказалось на 0.7÷15.1 % больше, чем на контроле.

На последнем варианте показатель появления зародышей ускорялось на 7.2÷15.6 % по сравнению с обработанными стимуляторами, в то время как в случае же применения “Далброн” он оказался на 0.4 % меньше, чем на контроле.

В проведенных опытах показатель появления зародышей оказался выше остальных в вариантах с применением 30 %-ной пасты “Натрий гумат” (в соотношении 2.2 кг/т), “Оберегь” (в соотношении 1.0 мл/т) и “Фитовак” (в соотношении 20 мл/т). Применение данных стимуляторов в указанных соотношениях мы сочли как самыми приемлемыми вариантами.

Далее, продолжая опыты, мы изучали также влияние указанных стимуляторов на болезнь гоммоза хлопчатника (рис.1). В связи с большими весенними осадками наблюдалась большая поврежденность зародышей хлопчатника. В целях определения эффективности выносливости зародышей хлопчатника к болезни гоммоз в случае применения новых стимуляторов проводили опыты в периоды полного развития хлопчатника.

Как показывают результаты опытов в начальной стадии развития хлопчатника, в случае контроля показатель заболеваемости гоммозом оказался равным 16.0 %, в случае же использования “Далброн”

– 10.0 %, Оберегь (1.0 мл/т) – 12 %, Оберегь (1.5 мл/т) – 12 % и “Фитовак” (200 мл/т) – 10-12 %. Нетрудно заметить, что в случаях применения стимуляторов болезнью гоммоз повреждались зародыши на 4-6 % меньше, чем на контроле.

Что же касается повреждения хлопчатника данной болезнью в последней стадии развития хлопчатника, то здесь наблюдалась либо меньшая поврежденность по сравнению с контролем, либо никакой заболеваемости не было.

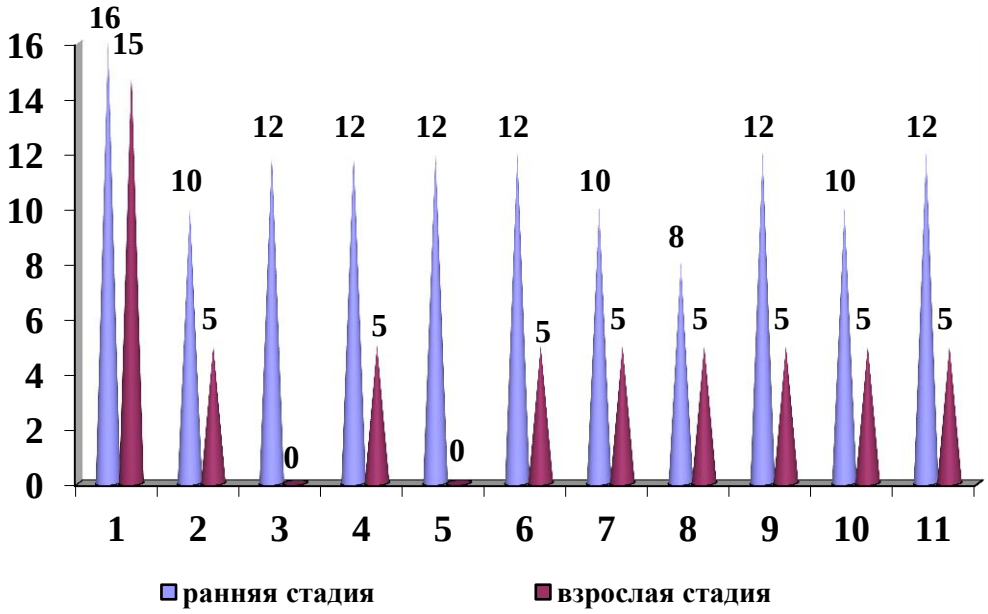

Рис. 1. Влияние новых стимуляторов на показатель заболеваемости хлопчатника болезнью гоммоз (%) (2015-2016 гг.)

По результатам опытов выяснилось, что в случаях обрабатывания семян хлопчатника новыми стимуляторами ускоряется прирост семян и культура становится выносливей к болезни гоммоз. Наилучшие результаты получены в случае предпосевной обрабатки семян препаратом “Оберегь” в соотношении 1 мл/т и в период появления коробочек хлопчатника пастой препарата “Натрий гумат” в соотношении 10 мл/га. В данных случаях в период сбора хлопка-сырьца практически отсутствовали хлопчатники с заболеванием гоммоза.

Что же касается влияния новых стимуляторов на урожайность хлопчатника, то здесь в случае применения “Натрий гумат” получен на 2.6 ц/га, “Оберегь” – на 2.0-3.9 ц/га, “Фитоваг” – 2.3-3.5 ц/га больше урожая, чем на контроле. Если расчитать относительную эффективность, то для нее мы получим значение в пределах 7.0÷12.6 %.

Заключение. Итак, на основании анализа результатов опытов, проведенных по выявлению эффективности применения новых стимуляторов, можно сделать следующие выводы:

данная процедура позволяет ускорить процесс прироста семян в пределах на 7.2÷15.6 %;

в результате выносливость культуры хлопчатника на болезнь гоммоз растет на 7.0÷12.6 % по сравнению с контролем.

Список литературы

1. Мосякина О.И., Бачурин А.Б., Лексикова В.В. Применение стимуляторов роста растений // В сборнике материалов Международной научно-практической конференции «Экология и сельское хозяйство: на пути к инновациям». 2019. С. 200-205.

2. Ковзелев А.В. Способ получения стимулятора роста растений // Патент на изобретение RUS 2630298 22.04.2016.

3. Филоник И.А., Апрасюхин А.И., Никитин М.М. «Стимулятор роста, развития и цветения цветочных растений и способ стимулирования роста, развития и цветения цветочных растений». Патент на изобретение RUS 2423829 20.10.2009.

4. Гольцман А.А., Шевченко С.Ю. Влияние натуральных биологических стимуляторов на рост и развитие комнатного растения алоэ // в сборнике материалов XVIII Международной научно-практической студенческой конференции «Химия и жизнь». 2019. С. 62-66.

5. Абдуалимов Ш.Х. Результаты применения оксигумат на активизацию появления, рост и развитие хлопчатника (на узбекском) // в сборнике статей международной научно-практической конференции “Проблемы развития хлопководства и зерноводства”. Ташкент, 2004. С. 112-115.

6. Гладей Д.М., Елисовецкая Д.С., Бриндза Ян. Биологически активные вещества растений в качестве стимуляторов роста // в сборнике материалов V Международной научно-методологической конференции «Роль физиологии и биохимии в интродукции и селекции сельскохозяйственных растений»: в 2 томах. Российский университет дружбы народов. 2019. С. 147-149.

7. Грязнов А.П., Маланкина Е.Л. Перспективы повышения урожайности гречихи и картофеля при использовании многокомпонентного стимулятора роста растений // в материалах международной научной конференции, посвященной 80-летию со дня рождения доктора сельскохозяйственных наук, профессора, заслуженного деятеля науки РФ Гордеева Анатолия Михайловича «Агробиофизика в органическом сельском хозяйстве». 2019. С. 53-56.

8. Куцкир М.В., Назарова А.А., Полищук С.Д. Физиологическое обоснование применения наночастиц различной природы в качестве стимуляторов роста растений подсолнечника // В материалах Международной научно-практической конференции студентов и магистрантов, проведенной в рамках Международного форума студентов сельскохозяйственного, биологического и экологического профилей "Химия в содружестве наук". 2013. С. 135-138.

9. Методы проведения полевого опыта. УзПИТИ (на узбекском). Ташкент, 2007, 147 с.

10. Доспехов Б.А. Методика полевого опыта. 5-ое изд. доп. и перераб. Москва. Агропромиздат, 1985, СС. 248-256.

11. Методические указания по испытанию инсектицидов, акарицидов, биологически активных веществ и фунгицидов (на узбекском). Ташкент, 1994, 102 с.

© З.Г. Носирова, М. Тожиева, 2019

ЭКОНОМИЧЕСКИЕ НАУКИ

УДК 338.5

ПРОБЛЕМЫ ОЦЕНКИ ДЕЛОВОЙ РЕПУТАЦИИ МИКРО БИЗНЕСА

КОЛОТОВКИН АНДРЕЙ АЛЕКСАНДРОВИЧ
аспирант
ФГБОУ ВО «Брянский государственный инженерно-технологический университет»

Научный руководитель: Ковалевский Владимир Викторович
д.т.н., профессор
ФГБОУ ВО «Брянский государственный инженерно-технологический университет»

Аннотация: положительная репутация и её формирование является сейчас одной из ключевых проблем для российских предприятий. В статье рассмотрены основные методы оценки деловой репутации предприятий, составлена сравнительная таблица возможности применения. Выявлены причины допущений оценки и проблемы применения методов.
Ключевые слова: микро бизнес, деловая репутация, гудвилл, методы оценки, имидж.

PROBLEMS OF ASSESSMENT OF BUSINESS REPUTATION OF MICRO BUSINESS

Kolotovkin Andrey Aleksandrovich

Abstract: positive reputation and its formation is now one of the key problems for Russian enterprises. The article describes the main methods of assessing the business reputation of enterprises, a comparative table of the possibility of application. Identify the causes of the assumptions of evaluation and problems of application of methods.
Key words: micro business, business reputation, goodwill, valuation methods, image.

Современные рыночные условия и высокая конкуренция среди субъектов микро бизнеса вынуждают руководителей совершенствовать инструменты и внедрять новые технологии управления своего бизнеса с целью увеличения финансовых характеристик. Главы микро компаний отыскивают и внедряют всевозможные пути, двигающие бизнес к стабильному и устойчивому месту на рынке, чтобы добиться заданных ими целей.

Формирование положительных отзывов, (так называемой репутации) сегодня считается одной из самых первостепенных задач для российского микро бизнеса. Это вызвано, в первую очередь, потребностью приспособить бизнес к новым реалиям работы. Прибыльность микро предприятия находится в прямой зависимости в большинстве своём не от степени развитости рыночной, экономической и других производственных сфер, а от приобретенной деловой репутации. Ещё одной особенностью работы компаний микро бизнеса, считается то, что большее число из них выполняет работу по предварительной оплате, в связи с этим, чем больше доверие у клиентов, тем более вероятность, что именно данная фирма станет поставщиком услуг. При всём этом присутствие высокой репутации считается необходимым моментом появления и поддержания доверительных отношений с клиентами.

Создание репутации – процесс, который не терпит резких колебаний и не постоянного нему внимания. В конце XX века главы российских компаний и не задумывались вкладывать деньги в создание имиджа и репутации, впрочем в сегодня без этого не возможно существования преуспевающего бизнеса. Появляются целые отделы по формированию позитивного мнения во главе с пиар-агентами, ре-

кламщиками, специалистами по психологии и прочими сотрудниками, которые имеют ключевую задачу – аудит и целенаправленное увеличение делового мнения о предприятии.

Деловая репутация не принадлежит к материальным активам, но есть способы, по которым её возможно выразить в денежном виде, например с помощью некоторых показателей: уровень рентабельности, прибыльности, доходности работы юридического лица. Такие оценки имеют не маленькое значение как для самого бизнеса, так и для деловых партнеров, которые имеют возможность поднять компанию на более высокий уровень, в случае если показателями будет доказана необходимость этого. Поэтому сегодня существует методология и конкретные методы выражения деловой репутации (имиджа компании) в денежной форме.

Определение рыночной стоимости деловой репутации происходит через расчет определенных характеристик, которые присущи конкретной фирме на дату оценки. Это может быть бренд или же товарный знак, любой другой нематериальный актив. С помощью методов расчета деловой репутации можно вывести стоимость различных технологий, инноваций, каких-то ноу-хау, товарных знаков, брендов, а также различные особые рекламные разработки. В итоге они должны увеличить прибыль и улучшить динамику доходов.

Одним из наиболее точных и более часто применяемых методов расчета деловой репутации фирмы является определение совокупности направлений бизнеса, а также тех свойств глав предприятий, из-за которых потенциальные покупатели намереваются за услугами именно к данной фирме, либо же планируют покупать именно у неё товары и продукцию.

Метод расчета в данном случае базируется на методе расчета гудвилла. Подобная оценка показывает общую стоимость деловой репутации компании. Метод расчета гудвилла возможно применить в том случае, если компания уже занимает определенное положение на рынке, что связанно со стабильностью, немалой прибыльностью и доходностью, позитивной динамикой роста доходов. Основным условием считается показатель, который отвечает выше среднего значения.

Методы расчета деловой репутации по гудвилу базируются на, так называемом, термине «goodwiil», собственно что значит – добрая воля, которая, в свою очередь, выражается в добровольном желании, мотивации и намерении покупателей, прибегнуть к услугам или товарам определенной фирмы, компании или предприятия.

Расчет репутации по гудвилу в общем виде определяет, в первую очередь, разность между совокупным имущественным комплексом и всеми пассивами и активами, которыми располагает определенная фирма на дату оценки. Именно так определяется показатель стоимости, по которому далее можно рассчитать, будет или нет доходность бизнеса соответствовать показателям выше средних по прочим объектам на рынке.

Этот метод расчета предполагает два способа:

– Оценка уровня избыточных прибылей.

Этот способ подразумевает расчет по определенному товарному знаку, который считается главным источником доходов и доля прибыли которого больше, чем это могло бы быть, если бы продукт не учитывался в качестве отдельного бренда.

– Оценка гудвилла балансом.

В представленном случае оценка рыночной стоимости проводится с помощью определения разницы между всей ценой бизнеса и ценой активов, которыми этот бизнес владеет на конкретную дату. Здесь учитываются в расчете как материальные, так и нематериальные активы.

Оценка деловой репутации компании может быть как положительной, так и отрицательной величиной. Позитивная величина говорит о стабильном положении компании на рынке, наличии значительных преимуществ перед другими игроками на рынке, возможностью быстрого развития, что вместе с прочими материальными активами и будет означать конечную рыночную стоимость предприятия. В другом случае, отрицательная величина деловой репутации говорит о снижении рыночной стоимости вплоть до того, что она будет даже ниже стоимости всех материальных активов компании, что будет означать необходимость новых капиталовложений, модернизации компании и проведения ряда мероприятий по улучшению финансового состояния организации.

Таблица 1

Достоинства и недостатки методов при определении стоимости деловой репутации микро предприятий

Название метода	Достоинства методов	Недостатки методов	Применение к микро предприятию
Метод социологических опросов	Дешевый и простой. Может применяться для экспресс-оценки	Мнения людей субъективны	Микро предприятия очень часто узкоспециализи-рованы и социологический опрос не всегда может дать всеобъемлющую картину
Экспертный метод	Показательные рейтинги составляются независимыми агентами	Объектами в основном используются только компании крупного бизнеса	Микро предприятия очень редко принимают участие в экспертных рейтингах
Оценка репутации фирмы как превышение рыночной стоимости фирмы над стоимостью ее чистых активов	Является наиболее точным, так как фактическая рыночная цена приобретаемой организации уже определена	Можно определить лишь по факту сделки (апостериорная оценка), при постановке на баланс купленной компании	Очень редки сделки по покупки-продажи компаний. Актив часто просто отсутствует
Метод избыточных прибылей	Может использоваться как для малых предприятий, так и для крупных	Сложно определить ставку дисконтирования	Специфика работы микро предприятий не всегда позволяет извлекать избыточную прибыль даже при высокой репутации на рынке
Текущая дисконтированная оценка на основе методики, разработанной компанией Brand Finance	Безрисковая ставка определяется индивидуально для организации, а не в целом для конкретной отрасли	Зарытый порядок расчета коэффициента «b-бренд»	Зарытый порядок расчета коэффициента «b-бренд»
Метод оценки с использованием мультипликатора М	Учитывает динамику изменения стоимости конкретной организации	Применим для организаций, которые давно работают	Практически очень сложно определить мультипликатор
Метод опционов	Метод дает результат, если значимые решения фирмы могут быть приняты, при будущей неопределенности в отношении технологии или ситуации на рынке, которая может быть использована для повышения доходов	Наличие высококвалифици-рованных аналитиков, которые могут определить опционы, правильно их рассчитать. Существует риск дополнительных затрат на выявление новой информации	Практически отсутствует информация по микро предприятиям

Проблема оценки деловой репутации микро бизнеса часто сводится к тому, что высокая деловая репутация микро бизнеса выражено просто тем, что он стабильно работает и приносит прибыль, тогда как его конкуренты имеют цикл жизни в виде обратной параболы, где на начальном периоде они имеют

сверх прибыли по абсолютно не рыночным условиям (ускоренный срок выполнения, но низкий уровень качества; низкие з/п сотрудников при среднерыночной стоимости услуг и т.д.), а затем через пару лет (может быстрее) просто уходят с рынка. Поэтому основным критерием высокой деловой репутации микро бизнеса, прежде всего, необходимо считать срок его непрерывной и доходной работы, который необходимо выразить в стоимостном значении. В таком случае возникает конфликт с самим понятием, т.к. стоимость деловой репутации возникает, когда предприятие получает прибыль выше среднеотраслевого уровня, что не всегда соотносится с микро бизнесом. Возникает закономерная проблема: как все эти данные, в основном статистические, перевести в денежную форму стоимости деловой репутации. Все рассмотренные методы при данном подходе к оценке окажутся не пригодными. Необходимо разработка и апробация методики, основанной, на мой взгляд, на социальных исследованиях и статистическом анализе с использованием коэффициентов перевода, в свою очередь, составленных на анализе финансовой деятельности большого количества микро организаций.

Список литературы

1. Васильева, Л.С. Оценка бизнеса. Учебное пособие / Л.С. Васильева. - М.: КноРус, 2019. - 320 с.
2. Кэхилл, М. Инвестиционный анализ и оценка бизнеса: Учебное пособие / М. Кэхилл.. - М.: ДиС, 2012. - 432 с.
3. Кэхилл, М. Инвестиционный анализ и оценка бизнеса: Учебное пособие / М. Кэхилл. - М.: ДиС, 2012. - 432 с.
4. Чайников, В.В. Оценка стоимости бизнеса. Учебное пособие / В.В. Чайников, И.В. Куликов. - М.: Юнити, 2016. - 162 с.
5. Григорьев, В.В. Оценка стоимости бизнеса: основные подходы и методы / В.В. Григорьев. - М.: Русайнс, 2015. - 190 с.
6. Касьяненко, Т.Г. Оценка стоимости бизнеса: Учебник для академического бакалавриата / Т.Г. Касьяненко, Г.А. Маховикова. - Люберцы: Юрайт, 2016. - 412 с.
7. Спиридонова, Е.А. Оценка стоимости бизнеса: Учебник и практикум для бакалавриата и магистратуры / Е.А. Спиридонова. - Люберцы: Юрайт, 2016. - 299 с.
8. Парамонова, Т.Н. Оценка стоимости предприятия (бизнеса): Учебное пособие / Т.Н. Парамонова, И.Н. Красюк. - М.: КноРус, 2013. - 288 с.
9. Боер, Ф.П. Оценка стоимости технологий: проблемы бизнеса и финансов в мире исследований и разработок / Ф.П. Боер. - М.: Олимп-Бизнес, 2007. - 448 с.

УДК 33

ОСНОВНЫЕ НАПРАВЛЕНИЯ ПОВЫШЕНИЯ ЭФФЕКТИВНОСТИ УПРАВЛЕНИЯ АКТИВАМИ КОМПАНИИ

КАЛИМУЛЛИН ДЕНИС МАРАТОВИЧ
к.э.н., доцент
КАЛАШНИКОВА ЕКАТЕРИНА АЛЕКСЕЕВНА
студент
ФГБОУ ВО «Самарский государственный экономический университет»

Аннотация: В данной статье рассматриваются понятия оборотных и внеоборотных активов компании. Определяются основные направления наиболее эффективного управления оборотными и внеоборотными активами компании, а также методы повышения оборачиваемости активов и способы начисления амортизации.
Ключевые слова: оборотные активы, внеоборотные активы, оборачиваемость, рентабельность, запасы, дебиторская задолженность, амортизация, фондоемкость, фондоотдача.

MAIN DIRECTIONS OF ENHANCEMENT OF EFFICIENCY OF MANAGEMENT OF ASSETS OF A COMPANY

Kalimullin Denis Maratovich,
Kalashnikova Ekaterina Alekseevna

Abstract: In the article there are notions of current and fixed assets of a company are considered. The main ways of the most effective management of current and fixed assets of a company and also methods of improvement in turnover of assets and methods of computing amortization are determined.
Key words: current assets, fixed assets, turnover, profitability, supplies, accounts receivable, depreciation, capita coefficient, returns on assets.

В распоряжении хозяйствующего субъекта должно быть определенное имущество, представленное оборотными и внеоборотными активами. Правильное формирование состава и структуры активов компании определяет эффективное осуществление ее деятельности. Данный фактор также оказывает значительное влияние на конкурентоспособность организации. Функционирование любой компании основывается, прежде всего, на ее активах.

Совокупность экономических ресурсов, использующихся в процессе ведения различных видов деятельности организации, направленных на получение прибыли, носит название активов. Доля производственных средств, которые лишь однократно принимают участие в процессе изготовления продукции и в полном размере переносят стоимость на изготавливаемые предприятием изделия, определяются как оборотные активы [1, с. 66].

Активы, количество использований которых определяется как многократное, а срок их применения выходит за рамки одного года, переносящие в процессе эксплуатации свою стоимость на стоимость различных товаров, производящихся предприятием, по частям, классифицируются учеными как внеоборотные активы [2, с. 192].

Оборачиваемость и показатели рентабельности определяют результативность использования активов. Следовательно, увеличение значений коэффициентов рентабельности посредством сокращения всевозможных затрат и повышение выручки компании, а также сокращение периодов, в рамках которых происходит оборачиваемость капитала. При этом, для того чтобы произошло увеличение скорости, с которой происходит оборачиваемость оборотных средств, необходимость осуществления капитальных вложений не требуется. Кроме того, повышение вышеупомянутой скорости может оказать существенное влияние на рост объема производимой продукции и на скорость, с которой происходит ее реализация. При этом, важно отметить, что помимо так называемых мобильных активов компании существует категория ликвидных активов, которые расходуются на закупку первичных материалов, которые впоследствии преобразуются в готовую продукцию.

Оптимизация процесса управления запасами выступает в качестве одного из путей более экономной эксплуатации активов и увеличения скорости, с которой происходит процесс их оборачиваемости. Сущность протекания данного процесса состоит в определении издержек, которые были направлены на осуществление деятельности, связанной с хранением запасов, и составлении их оптимального баланса. Среди способов, способствующих ускорению оборачиваемости основных средств, можно выделить следующие: оперативная доставка сырья и материалов; введение в эксплуатацию гибких систем производства; заблаговременное формирование планов приобретения материалов, необходимых для осуществления производственного процесса; оптимизирование процессов составления прогнозов, касающихся будущего спроса на продукцию; совершенствование системы складского обслуживания.

Сокращение счетов дебиторов – второй путь повышения оборачиваемости активов. Процесс работы с дебиторской задолженностью должен основываться на планировании и налаживании четкого процесса управления рисками неплатежей. Осуществление оптимального и своевременного документооборота как во внутренней, так и во внешней среде организации основывается на функционировании данного процесса. Компания нанимает определенных сотрудников, должностные полномочия которых распространяются на регулярное проведение анализа дебиторской задолженности и работу, связанную с оформлением документации, содержащей правила, касающиеся порядка действий по погашению задолженностей. Кроме того, они обладают правом корректировать условия поставки [3, с. 180].

Среди причин, которые приводят к появлению большой дебиторской задолженности, в качестве ключевой из них выделяют кредитование заказчиков поставщиками путем переноса сроков платежей за продукцию, которая была им предоставлена. Важно отметить, что предприятию, выступающему в роли поставщика продукции, следует надлежащим образом проводить оценку своих возможностей и предоставлять услуги по кредитованию других компаний в тех масштабах, которые впоследствии не спровоцируют острый недостаток средств, необходимых для собственного использования [4, с. 201]. Требуется разработка аргументированной политики, регламентирующей предоставление товарного кредита и инкассацию задолженностей для различных видов продукции и типов ее потребителей.

Кроме того, следует ранжировать покупателей на основе таких категорий, как объем закупок, предлагаемые условия оплаты, а также история кредитных отношений и в дальнейшем производить их систематический пересмотр, опираясь на результаты мониторинга спроса. Мотивирование покупателей к преждевременному произведению оплаты поставленной продукции также может выступать в качестве одного из наиболее действенных методов управления дебиторской задолженности. Для того чтобы мотивировать дебиторов к оплате в срок, предшествующий сроку, указанному в договоре, кредитору следует делать скидки как на цену продажи, так и на стоимость доставки товаров. Таким образом, предоставляя различные скидки, кредитор получает преимущество, которое заключается в компенсации предоставленных скидок за осуществление платежей раньше срока, установленного договором между организациями [3, с. 181].

Совершенствование процесса использования наличных денежных средств лежит в основании третьего способа снижения затрат оборотного капитала. Основываясь на теории инвестирования, можно сказать, что в качестве одного из обособленных путей вложения средств в товарно-материальные ценности выступают денежные ресурсы [5, с. 209].

Помимо этого, среди наиболее значимых методов повышения показателей, отражающих резуль-

таты применения оборотных и внеоборотных активов, выделяют такой способ, как менеджмент основных производственных фондов и мониторинг нематериальных активов. Начисление амортизации и выявление оптимального пути ее начисления является одним из главных аспектов вышеупомянутого метода. Многие авторы в числе основополагающих способов начисления амортизации выделяют следующие: равномерное списание; на объем выполненных работ; ускоренная амортизация.

Аспекты, касающиеся особенностей установленного срока эксплуатации основных фондов, прослеживаются по мере применения первого метода. На установление нормативных значений отчислений на амортизацию, отражающих срок, в рамках которого должна быть возмещена их стоимость, оказывает влияние их моральный и физический срок работы [6, с. 72].

Фундаментом следующего способа начисления амортизации является только ее ориентация на итог использования объекта без учета сроков эксплуатации. Суть ускоренной амортизации основывается на том, что прослеживается следующая закономерность: первые годы использования основных средств характеризуются большей долей амортизационных отчислений, а в последующие периоды эта доля сокращается. Протекание такого процесса отражается на увеличении скорости обновления основных фондов и снижении потерь, связанных с инфляционными процессами. Плюсы этого способа заключаются в осуществлении быстрого возврата значительной части потраченных денежных средств, а также в получении выгоды с помощью такого фактора, как время. Несмотря на сказанное выше, использование данного метода приводит к росту себестоимости, что, в свою очередь, влечет завышение цены реализации продукции [6, с. 73].

Для того чтобы оценить эффективность управления внеоборотными активами, необходимо обеспечить такое применение компонентов, использующихся как в производственных, так и в инвестиционных целях, которое способствовало бы достижению положительного эффекта всей хозяйственной деятельности предприятия [7, с. 36]. Кроме того, эффективность использования внеоборотных активов зависит во многом от производственных особенностей отрасли, уровня организации, технологии и прочих факторов.

Совершенствование использования внеоборотных активов влияет на финансовые результаты работы организации путем обеспечения рост выпуска продукции, уменьшения ее себестоимости и улучшения качества. Направления совершенствования использования внеоборотных активов [8, с. 12]:

- освобождение предприятия от ненужных основных фондов и своевременное обновление их активной части;
- приобретение высококачественных основных фондов;
- увеличение доли вложений капитала в проведение реконструкции и обновление технического оснащений организаций;
- обеспечение производственного процесса сырьем и материалами надлежащего качества;
- улучшение профессиональных навыков персонала предприятия;
- повышение уровня автоматизации и механизации производства;
- оптимизация производственного процесса путем уменьшения простоя машин и оборудования, а также его специализации и концентрации.

Кроме того, существует два направления совершенствования использования основных средств: экстенсивное и интенсивное [4, с.189].

Экстенсивное направление заключается в увеличении времени функционирования средств труда за счет уменьшения простоев и роста коэффициента сменности, что является значительным фактором интенсификации всех видов деятельности. Данное направление особенно эффективно для отраслей хозяйственной деятельности со сравнительно высокой долей пассивной части основных фондов, таких как торговля и заготовки. Интенсивное направление основывается на совершенствовании применения материальных и трудовых ресурсов, повышении производительности труда и уменьшении фондоемкости.

Таким образом, для того чтобы обеспечить эффективность и непрерывность различных видов деятельности, компании нужно на постоянной основе осуществлять управление оборотными и внеоборотными активами. Результатами действий в рамках вышеперечисленных направлений его совершенствования будут являться повышение платежеспособности и финансовой устойчивости, а также результатов деятельности организации в целом.

Список литературы

1. Котелкин С.В. Международный финансовый менеджмент: учебное пособие (ГРИФ) – М.: ИНФРА-М; Магистр, 2011. – 405 с.
2. Бланк И.А. Финансовый менеджмент: учебный курс. – Киев: Ника-Центр, 2013. – 655 с.
3. Зубку А.С. Основные направления совершенствования управления оборотными и внеоборотными активами компании // Вестник Приднестровского университета. Серия: физико-математические и технические науки, экономика и управление. – 2018. - № 3(60). – С. 179-183. URL: https://elibrary.ru/item.asp?id=36747266 (дата обращения: 23.09.2019).
4. Шеремет А.Д. Финансы предприятий: менеджмент и анализ: учебное пособие. – М.: ИНФРА-М, 2013. – 536 с.
5. Финансы, денежное обращение и кредит: учебник для академического бакалавриата / под ред. Л.А. Чалдаевой. – 3-е изд., испр. и доп. – М.: Издательство Юрайт, 2017. – 381 с. – Серия: Бакалавр. Академический курс.
6. Евдокимова Л.А. Финансы, денежное обращение и кредит: Учебное пособие. – М.: МГИУ, 2006. – 216 с.
7. Н. Н. Муравьева, А. Ю. Калмыкова Оценка эффективности управления внеоборотными активами в коммерческих организациях // Экономика и бизнес: теория и практика. 2018. №12-2.
8. Воробьев Ю.Н. Финансовое обеспечение хозяйственной деятельности организаций в условиях нестабильности рынков // Научный вестник: финансы, банки, инвестиции. – 2014. – № 4(29). – С. 28–29.

УДК 336

НАПРАВЛЕНИЯ СОВЕРШЕНСТВОВАНИЯ УПРАВЛЕНИЯ ФИНАНСАМИ ПРЕДПРИЯТИЯ

ПРОЙДАКОВА КРИСТИНА НИКОЛАЕВНА
магистрант
ФГБОУ ВО «Курская государственная сельскохозяйственная академия им. И.И. Иванова»

Научный руководитель: Скрипкина Елена Викторовна
к.э.н., доцент
ФГБОУ ВО «Курская государственная сельскохозяйственная академия им. И.И. Иванова»

Аннотация: в статье представлены направления совершенствования управления финансами, среди которых ключевое место уделено направлениям повышения деловой активности. Предлагаемые меры изменения структуры активов содержат как структурные финансовые расчеты, так и организационно–управленческие корректировки, влияющие на управление финансами всего предприятия.
Ключевые слова: финансы предприятия, показатели деловой активности, активы предприятия, пути ускорения оборачиваемости капитала.

DIRECTIONS OF IMPROVEMENT OF FINANCIAL MANAGEMENT OF THE ENTERPRISE

Projdakov Kristina Nikolaevna

Scientific adviser: Skripkin Elena

Abstract: the article presents the directions of improving financial management, among which the key place is given to the directions of increasing business activity. The proposed measures to change the structure of assets contain both structural financial calculations and organizational and managerial adjustments that affect the financial management of the entire enterprise.
Keywords: enterprise Finance, business activity indicators, enterprise assets, ways to accelerate capital turnover.

Финансовая политика предприятия основополагающее звено всего функционирования. От правильного управления зависит конечный финансовый результат, для которого коммерческая организация и ведет свою деятельность. Управление финансами включает и устойчивость, и эффективность, и высокую результативность в сфере производственно – материальных отношений.

Финансовое управление имеет огромную роль для инвесторов и кредиторов, поскольку получение дивидендов возможно только благодаря устойчивому финансовому положению. Поэтому изучение финансового управления является приоритетным направлением исследования большинства ученых и экономистов, грамотное управление финансами приводит предприятие к успешной работе.

Показатели деловой активности характеризуют эффективность использования оборотного капитала предприятием.

Основными направлениями повышения деловой активности и предотвращения банкротства предприятия служат направления, представленные на рисунке 1. Важным является не только правильное распределение в управлении, но и устойчивое положение на протяжении всей деятельности предприятия. Необходимо учитывать спад объема производства, ухудшение финансового состояния пред-

приятия, экономическую ситуацию в регионе и стране, рост числа конкурентов на рынке сбыта, изменение материальных запасов и контроль себестоимости продукции и многое другое.

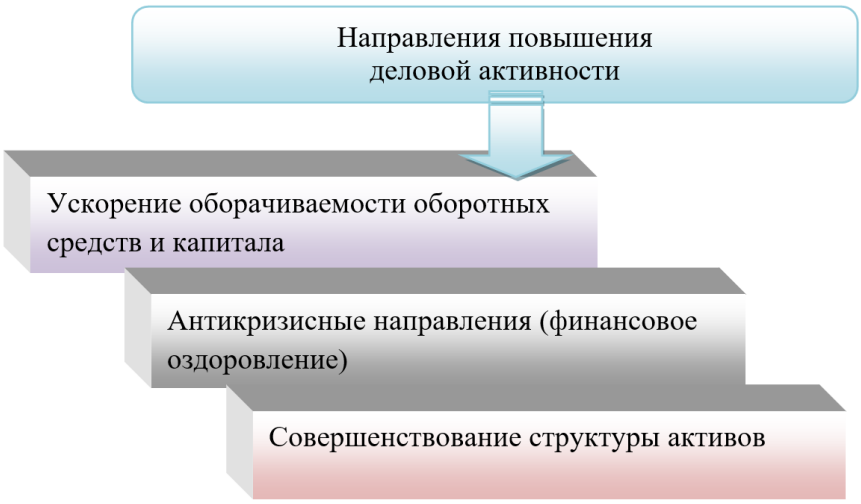

Рис. 1. Предложения повышения деловой активности и предотвращения банкротства предприятия [1, с. 124]

Рис. 2. Предлагаемые меры изменения структуры активов

Изменение структуры активов возможно реализовать с помощью следующих направлений, представленных на рисунке 2. Предлагаемые меры изменения структуры содержат как структурные финансовые расчеты, так и организационно – управленческие корректировки, влияющие на управление финансами предприятия. Главным пунктом управления активами в рассматриваемой ситуации является

изменение доли запасов, так как от успешного ее изменения напрямую зависят все статьи баланса. Всесторонний контроль рентабельности, ликвидности, риска банкротства способствует положительному развитию деятельности корпораций.

Проведенные исследования показали, что среди основных путей ускорения оборачиваемости капитала можно выделить следующие (рис.3).

Рис. 3. Основные пути ускорения оборачиваемости капитала

Главная цель, которую преследует антикризисное финансовое управление - это финансовая устойчивость целевого предприятия, минимизация возможности реализации негативных финансовых явлений. Грамотное осуществление такой системы управления позволит избежать возможных опасностей и ошибок, а также, в случае необходимости, наиболее оптимально и эффективно преодолеть их негативные последствия.

Список литературы

1. Занина О.В. Применение современных методик диагностики банкротства предприятия АПК в условиях рыночной экономики. – В сборнике: Актуальные проблемы науки в агропромышленном комплексе: сборник статей 70-й международной научно-практической конференции: в 3-х томах. Под редакцией Ю.И. Сидоренко, Н.А. Середы. 2019. С. 119-124.

© К.Н. Пройдакова, 2019

УДК 339.564

РАЗВИТИЕ ВНЕШНЕТОРГОВОЙ ДЕЯТЕЛЬНОСТИ КАК ОДНОГО ИЗ НАПРАВЛЕНИЙ ОБЕСПЕЧЕНИЯ ЭКОНОМИЧЕСКОЙ БЕЗОПАСНОСТИ ПРЕДПРИЯТИЯ

ОНОПЧЕНКО ЮЛИЯ АНДРЕЕВНА
студентка
АНО ВО «Белгородский университет кооперации, экономики и права»

Аннотация: В статье раскрывается теоретические аспекты развития внешнеторговой деятельности как одного из направлений обеспечения экономической безопасности предприятия. Важное влияние на обеспечение экономической безопасности оказывает способность предприятия максимально исключать риски в процессах внешней торговли.
Ключевые слова: экономическая безопасность, внешнеторговая деятельность, внешнеторговая безопасность.

DEVELOPMENT OF FOREIGN TRADE ACTIVITY AS ONE OF THE DIRECTIONS OF ENSURING ECONOMIC SECURITY OF THE ENTERPRISE

Onopchenko Yuliya Andreevna

Abstract: the article reveals the theoretical aspects of the development of foreign trade activity as one of the directions of economic security of the enterprise. An important influence on economic security is the ability of the enterprise to eliminate risks in the processes of foreign trade.
Keywords: economic security, foreign trade activity, foreign trade security.

В настоящий момент в России активно внедряется стратегия развития внешнеэкономической деятельности, которая сформирована с целью обеспечения необходимых условий и факторов для продвижения страны в системе международного разделения труда. Данная стратегия нацелена на образование внутренних источников накопления, поиска решения для преодоления кризиса и гарантирование экономической безопасности.

За последний десяток лет заметно дестабилизировалась окружающая среда компаний в международном масштабе. Это вызвано плотной конкуренцией, увеличением конъектурных колебаний рыночного спроса, а также усилением сырьевой и энергетической проблем. Во избежание вышеперечисленным угрожающим факторам, следует учитывать в работе предприятие внешнеэкономическую безопасность, как в масштабе хозяйствующего субъекта, так и на государственном уровне.

Сущность внешнеэкономической безопасности основывается на совпадении результатов внешнеэкономической деятельности предприятия национально-государственным интересам России.

Внешнеэкономическая безопасность является одним из основных элементов национальной эко-

номической безопасности.

Лапченко Е.Н. описал это определение следующим: «Национальная безопасность как система состоит из подсистем безопасности: военной, экономической, политической, социальной, информационной, научно-технической, внешнеэкономической» [2].

По нашему мнению, определение И.В. Бородушко является максимально полным и точным: «Внешнеэкономическая безопасность – это возможность реализации последовательной стратегии внешнеэкономического курса страны, основанного на фундаментальном прогнозировании развития мировых рынков, спроса и предложения за границами государства продукции отечественных производителей; высокая конкурентоспособность национальной экономики, достигнутую при помощи системы мер протекционистского характера, которые сочетаются с последовательной либерализацией экономической деятельности субъектов хозяйствования» [1].

Под влиянием глобализации, основой становления и укоренения экономической безопасности страны, выступает сохранность национальных и экономических взглядов в мировом сообществе, которая основывается на предоставлении четкой структуры внешней торговли.

В современном мире внешнеторговая деятельность выступает в роли важной составляющей сформированного рыночного хозяйства и является аспектом экономики и разновидностью деятельности субъектов рынка (рис. 1).

Рис. 1. Структура внешнеторговой деятельности

«Внешнеторговая деятельность» – понятие, которое описывает структуру взаимоотношений, которые появляются во время купли-продажи продукции на мировом рынке.

Внешнеторговая деятельность предприятия представляет собой тип деятельности субъектов хозяйствования в области международного бизнеса и описывает комплекс правовых, организационных, коммерческих и экономических процессов, которые отвечают за обмен товарами в материально-вещественной форме на международном уровне [3].

Совершенствование процессов внешнеторговой деятельности предприятия значительно увеличивает ресурсы, которые способствуют прогрессивному развитию: достоинств международной кооперации, простора принятия решений с целью достижения производственных задач.

Задач, которые перед собой ставят предприятия России:

– широкий выбор производственных ресурсов;

– независимый выбор каналов сбыта произведенной продукции, с целью получения максимальной прибыли;

– свободный выбор партнерских отношений, соответствующий экономическим интересам хозяйствующего субъекта в полной степени;

– способность выбора инструментов, способствующих модернизировать и увеличить технический ресурс производства;

– возможность производить конкурентоспособную продукцию;

– использовать механизмы развития предприятия для укрепления экспортного потенциала и выхода на мировой рынок.

Немаловажное влияние на обеспечение экономической безопасности оказывает способность предприятия максимально исключать риски в процессах внешней торговли, а также укреплять факторы, способствующие увеличению объема и структуры внешнеторгового оборота.

Большинство предприятий нацелены на получение максимального экономического эффекта, который может быть получен от экспортной поставки наукоемких товаров. С их помощью можно получить максимальную валютную выручку относительно затрат труда. Для импорта следует выбирать продукцию, которая потребует больших затрат труда по отношению к вложенным средствам.

Следует уделить внимание увеличению объема экспорта и импорта технических инструментов, станков, приборов, машин и другого оборудования, которое влияет на степень экономической безопасности государства, способствует ускорению научно-технических процессов, выявляет сильные и слабые стороны экономики страны.

Вышеуказанные факторы внешнеэкономической деятельности будут являться второстепенными, так как каждое предприятие будет стремиться к марже безопасности. Во внешнеэкономической деятельности, маржа безопасности нацелена исключение рисков, способных нанести вред предприятию, или их минимизацию по отношению к получению прибили.

Внешняя торговля становится прибыльной, если экспортные товары ввозить выгоднее, чем тратить денежные средства на их собственное производства. Объем и эффективность внешнеторговой деятельности подчинены процессам, контролю и качеству организации внешней торговли. Таким образом, органы власти государства в связке с частными и иностранными компаниями должны прилагать совместные усилия для создания, управления и совершенствования внешнеэкономических связей.

Список литературы

1. Актуальные проблемы обеспечения внешнеэкономической безопасности Российской Федерации: монография / И.В. Бородушко, Е.С. Янковская. – Москва: Русайнс, 2017. – 136 с.

2. Лапченко, Е.Н., Быков А.А. Экономическая безопасность предприятия и риски: учебное пособие. Изд-во: АМАЛФЕЯ, 2012. – 184 с.

3. Токарь, Е. В Развитие внешней торговли как одно из направлений обеспечения экономической безопасности Российской Федерации [Текст] / Е. В. Токарь, И.А. Гашо, А.А. Фирсова // Вест. Белгородского университета кооперации, экономики и права. – 2018. – №5(72). – С. 37– 49.

© Ю.А. Онопченко, 2019

УДК 33

ФИНАНСОВЫЕ РИСКИ В СИСТЕМЕ ОБЕСПЕЧЕНИЯ ФИНАНСОВОЙ БЕЗОПАСНОСТИ КОМПАНИИ

КАЛИМУЛЛИН ДЕНИС МАРАТОВИЧ
к.э.н., доцент
ЗРЕЛОВА ЮЛИЯ ДМИТРИЕВНА
студент
ФГБОУ ВО «Самарский государственный экономический университет»

Аннотация: В данной статье рассматриваются понятия финансовой безопасности и финансовых рисков, основные виды финансовых рисков компании. Раскрываются основные методы, используемые для управления финансовыми рисками.
Ключевые слова: финансовая безопасность, финансовый риск, угроза, неопределенность, причины рисков, управление рисками.

FINANCIAL RISKS IN THE FINANCIAL SECURITY SYSTEM OF THE COMPANY

Kalimullin Denis Maratovich,
Zrelova Yuliya Dmitrievna

Abstract: In the article discusses the concepts of financial security and financial risks, the main types of financial risks of the company. The main methods used for financial risk management are disclosed.
Keywords: financial security, financial risk, threat, uncertainty, causes of risks, risk management.

В настоящее время, в качестве ключевой цели функционирования организации выступает получение и максимизация прибыли. Однако в процессе своей деятельности организации сталкиваются с рядом проблем, которые могут вызвать появление всевозможных рисков и рисковых ситуаций, способные оказать значительное влияние на финансовую безопасность компании.

Под финансовой безопасностью понимается способность компании самостоятельно разрабатывать и поддерживать такое состояние финансовой системы предприятия, которая смогла бы эффективно функционировать в условиях неопределенности как внешней, так и внутренней среды, позволяющая сохранять свою финансово-экономическую устойчивость [1, с. 290].

Стоит отметить, что одной из главных и приоритетных целей обеспечения финансовой безопасности является управление совокупностью финансовых рисков, а также разработке плана мероприятий и его проведения, позволяющий минимизировать и значительно снизить негативные последствия.

Вероятность возникновения нежелательных и неблагоприятных последствий, выраженные в потери части финансовых ресурсов, отсутствии возможности получения дохода компанией носит название финансового риска [2, с. 14]

Важно отметить, что финансовый риск обладает рядом отличительных характеристик:

Во-первых, финансовые риски могут возникнуть в ходе взаимоотношений и совместной деятельности компании с различными финансовыми организациями и учреждениями (банки, фондовые, валютные биржи, страховые компании, пенсионные фонды);

Во-вторых, финансовые риски могут возникнуть в ходе осуществления компанией различных видов финансовой деятельности;

В-третьих, на финансовый риск можно оказать влияние посредством формирования и разработки определенного плана-стратегии, который должен включать в себя набор методов и мероприятий, позволяющие его минимизировать или устранить.

В-четвертых, для эффективного управления финансовыми рисками необходимо их классифицировать. В качестве основных критериев, используемых для классификации, необходимо учитывать специфику деятельность компании и отраслевую специфику в том числе.

Ряд исследователей, на основе рисков, с которыми предприятие сталкивается чаще всего, разделяют их на следующие категории [3, с. 80]:

– риски, связанные с покупательной способностью денег;
– риски, которые связаны с вложением капитала;

В первую, вышеупомянутую категорию, входят следующие виды рисков:

Инфляционный риск – возникновение данного риска зависит от инфляционных условий. Так, при её увеличении наблюдается обесценивание получаемых ожидаемых доходов за ведение финансовой деятельности, что находит своё отражение в достаточно существенных потерях для компании.

Валютный риск – возникновение данного риска обусловлено денежными потерями, которые могут произойти по причине колебаний курсов валюты. Наибольшая вероятность возникновения данного риска просматривается при осуществлении валютных и внешнеэкономических операций [4, с. 500].

Риск потери ликвидности: данный риск связан с оборотом денежных средств компании. Суть данного риска заключается в отсутствии у компании способности точно в срок и без особых потерь погасить свои необходимые обязательства перед третьими лицами по причине нехватки собственных денежных средств.

Дефляционный риск. Главной причиной возникновения данного риска необходимо считать рост дефляции, который приводит к уменьшению уровня цен и ухудшению экономических условий для ведения бизнеса, что впоследствии отражается на снижении доходов компании.

Вторую группу рисков (связанные с вложением капитала) составляют следующие виды:

Риск упущенной выгоды: данный риск представляет собой ситуацию, при которой компания может утратить собственные денежные средства или недополучить прибыль от результата своей деятельности, в результате того, что не были осуществлены в полной мере или частично такие мероприятия, как инвестирование, страхование и т.д. [3, с. 80].

Риск уменьшения прибыльности. Данный риск подразделяется на процентный и кредитный.

Процентный риск – это риск, возникновения денежного убытка в результате изменения (чаще всего повышения) процентных ставок.

Кредитный риск. Для компании данный риск представляет собой опасность того, что он может привести к финансовым потерям и убыткам, в результате того, что заемщик не сможет своевременно расплатиться по своему долгу (займу) с кредитором.

Риск прямых финансовых потерь: данный риск заключает в себе возможность возникновения ситуаций, при которой компания может потерять часть своих денежных средств. Данный риск включает в себя следующие виды рисков: биржевой, кредитный, риск банкротства и селективный.

Рассмотрев классификацию рисков, с которым компания может столкнуться в процессе своей деятельности, можно сказать, что для того чтобы снизить вероятность их возникновения или минимизировать негативные последствия от их воздействия, компании необходимо разработать и использовать план управления рисками. Данный план должен включать в себя совокупность действий и мероприятий, основываясь на них, компания сможет сократить отрицательные последствия от возникновения рисковых ситуаций.

Примерный план управления рисками состоит из следующих этапов:

1. Выявление и анализ риска. На данной стадии происходит осознание риска специалистом (риск-менеджером) компании. Рассматриваются всевозможные причины, которые могли привести к возникновению определенного риска, происходит анализ того, какие последствия для компании может при-

нести данный риск. Также определяется, возможно ли было предсказать появление данного риска. Т.е. данный этап помогает получить информацию, необходимую для дальнейшего этапа (оценки риска).

2. Оценка риска. Данный этап предполагает определение вероятности появления риска, а также включает в себя оценивание размера понесенных компанией потерь в результате его возникновения. Для оценки риска компания может использовать метод качественного анализа (позволяет определить виды рисков и классифицировать их) и метод количественного анализа (определяются размеры отдельных рисков).

3. Определения методов, которые будут использоваться для управления рисками. Выделяют три основных метода, которые могут быть использованы компанией [5, с. 148]:

– принятие риска: при данном методе компания готова самостоятельно возмещать потери, используя свои собственные денежные средства. Однако чтобы использовать данный метод, компания должна обладать достаточным количеством собственных ресурсов (например, для покрытия убытков создаются резервные фонды), иначе он может привести к сокращению бизнеса компании.

– уклонение от риска: при данном методе, компания заранее разрабатывает способы, которые позволят устранить финансовый риск на раннем этапе его развития. Используя данный метод, компания как бы стремится заранее сократить вероятность появления финансовых потерь. Например, она не использует заемные средства, а только собственный капитал, не выполняет финансовые операции, которые имеют высокий уровень риска. Однако использование данного метода может привести к негативным для компании последствиям, так как она использует только собственные средства и может возникнуть риск упущенной выгоды.

– передача риска: данный метод предполагает, что часть финансовых рисков или весь объем передается другому лицу (партнерам по бизнесу), которые смогут преодолеть риск и устранить негативные последствия. Одним из распространенных и главных способов передачи можно назвать продажу активов другой компании. Кроме того, метод передачи риска включает в себя хеджирование риска, страхование и диверсификацию.

4. Исполнение выбранного метода для управления финансовым риском.

5. Оценка эффективности результатов, полученных от реализации выбранных методов и проведения дальнейшего мониторинга риска (контроль идентифицированных рисков).

Таким образом, можно отметить, что финансовые риски могут оказать существенное влияние на результат деятельности компании, а также на её финансовую безопасность. Поэтому одной из приоритетных задач компании является своевременное обнаружение возникновения рисковых ситуаций, чтобы минимизировать негативные последствия, способные ухудшить финансовую безопасность компании.

Список литературы

1. Гончаренко Л.П. Экономическая безопасность: учебник для вузов / Л.П. Гончаренко, Ф.В. Акулина. – М.: ЮРАЙТ, 2016. – 478 с.

2. Хоминич И.П., Пещанская И.В. Управление финансовыми рисками: учебник и практикум / И.П. Хоминич, И.В. Пещанская. – М.: ЮРАЙТ, 2016. – 345 с.

3. Бабенко Я.О., Дикунец С.Д., Крохова Ю.В. Анализ факторов, оказывающих влияние на уровень потенциальных рисков, как механизм обеспечения финансовой безопасности предприятия // Вектор экономики. – 2018. - № 11(29). – С. 80.

4. Хакимова А.А., Хабибуллина Л.Р. Финансовые риски в системе управления финансовой безопасностью предприятия // Актуальные вопросы экономики региона. – 2016. – С. 499-501.

5. Кошелькова К.Н. Управление финансовыми рисками организации как фактор обеспечения её экономической безопасности // Контентус. – 2016. - № 3(44). – С. 146-152.

УДК 332

МЕЖДУНАРОДНЫЙ ОПЫТ ПО ЭФФЕКТИВНОСТИ РЫНКА ЗЕРНОВОЙ ПРОДУКЦИИ

АЛЛАХВЕРДИЕВА ДЖАВАХИР ДЖАВАНШИР КЫЗЫ
диссертант
Научно-исследовательский центр экономики сельского хозяйства при Министерстве сельского хозяйства Азербайджанской Республики

Аннотация: Рассмотрение и оценка опыта по формированию производства и рынка зерновой продукции является важным условием. Каждая страна разработала свой подход к регулированию отраслей сельского хозяйства по производству и развитию рынка зерновой продукции. Для повышения эффективности производства и рынка зерновой продукции важно использовать международный опыт. Если посмотреть на международный опыт можно увидеть, что в экономически развитых странах сельское хозяйство считается приоритетной отраслью национальной экономики. Здесь осуществляется протекционистская политика государства по развитию продовольственного рынка. В зерновых хозяйствах нашей стран, а также на рынках зерновой продукции можно применять важные подходы и принципы, используемые зарубежными странами для решения этих проблем.
Ключевые слова: зерно, рынок, товар, эффективность, регулирование.

INTERNATIONAL EXPERIMENT EFFICIENCY OF THE MARKET OF GRAIN HARVESTS

Allahverdiyeva Javahir Javanshir

Abstract: İt is the necessary condition consider and value appreciate of the experiment on forming of market and production of the grain harvests. İt has worked approach treat to regulating of the areas of production of the grain harvests and agriculture on developing of market of each country and production of the to prepared. Grain harvests and efficiency of market is necessary to use from the international experiment for the rising. To see if we cast a glance at from the international experiment if to see if we cast a glance at from the international experiment is possible that agriculture priority area of the national economy is counted in the countries which has developed from the economical side peculiarity, protectionist politics of the state on development here of the food-stuffs market is implemented. Important approachs comes up used foreign countries for solution of these problems and principles in the manufacture of a grain economy farms of our country, it will be able to apply in the market of grain harvests simply.
Key words: Grain, market, commodity, efficiency, regulation.

Одним из важных условий является рассмотрение опыта стран мира в производстве и формировании рынка зерновой продукции. Так, каждая страна прошла путь развития в области производства и развития рынка зерновой продукции и в общей сложности разработали свой подход к регулированию отраслей сельского хозяйства. Но в их общих чертах особо отличается один момент, который состоит из оказания влияния на экономику отрасли путем субсидирования цен на сельскохозяйственную продукцию. А основные отличия здесь наблюдаются только в размерах, структуре и формах финансирования. Так, система субсидирования цен в США охватывает

приблизительно половину производимой агропромышленной продукции. Это в основном экспортная продукция, срок хранения которой долгий – зерно, хлопок и др. Здесь доля государственных платежей в чистом доходе производителей составляет 20-30%, а в сумме их капитальных вложений этот показатель в среднем составляет 40%. [1]. Более широко в этом направлении привлекает внимание Совместная аграрная политика стран Европейского Союза. Здесь местные товаропроизводители поддерживаются на достаточном для расширенного воспроизводства уровне, населения стран обеспечиваются продовольственной продукцией, а перерабатывающая промышленность сырьем и оказывается влияние на мировой рынок продовольствия. Совместная аграрная политика Европейского Союза еще шире привлекает внимание в направлении решения группы проблем: поддерживать местных производителей на достаточном уровне для расширенного производства; обеспечить население страны продовольственной продукцией и перерабатывающую промышленность сырьем и оказывать влияние на мировой рынок продовольствия. В рамках этих принципов в странах ЕС совокупные расходы на развитие аграрного сектора составляют 80-120 миллиард евро в год. 30-35%-ов этой суммы приходится на долю поддержки цен на внутреннем рынке, 3-5%-ов на реализацию региональных структурных программ и 20-25%-ов на долю региональных программ по поддержке аграрного сектора [2]. Таким образом, 25%-ов доходов фермеров в США, 40%-ов в Канаде, в странах ЕС 50% и более 70% доходов фермеров в Японии составляют государственные дотации. Во многих странах, которые стараются обеспечить свою продовольственную безопасность, предотвратить вредное воздействие иностранных товаропроизводителей, защитить местный продовольственный рынок, претворяется в жизнь такая политика [3].

Например, при производстве зерна 38-39% цен в странах Европейского Союза, 36-37 % в США, 30-31% в Канаде и 6-7 % в Австрии приходится на долю дотаций. В странах ориентированных на решение проблемы самообеспеченности основной продовольственной продукцией, в том числе зерновой продукцией, в стоимости реализованной продукции доля государственной поддержки бывает на уровне 50-70%.

Экономически развитые страны с целью использования различных форм и методов поддержки своих фермеров применяют различные механизмы и методы. Правительство США для сбалансирования постоянно растущих запасов зерна используют Программу вывода земель из сельскохозяйственного оборота. Кроме этого в США методом усредненного расчета возмещается разница между рыночными и гарантийными ценами. Применяются также некоторые другие организационно-экономические меры, например, программа развития экспорта, программа консервации запасов, предоставление экспортных кредитов и пр.

Помимо этого, в странах мира осуществление управленческих мер по формированию и развитию рынка зерновой продукции объеденяет в себе такие важные меры как управление оптовой и розничной торговли, разработка эффективной системы взаимоотношений с потребителями и конкурентами, принятие, осуществление, оценка маркетинговых программ и стратегических решений, контроль за осуществлением принятых программ и оценка их эффективности. Международный опыт управления экономическими процессами по повышению эффективности рынка зерновой продукции позволяет сформировать комплекс краткосрочных и долгосрочных мер предприятия и в этих процессах привлекает внимание меры и подходы осуществляемые в ряде этапов этого процесса:

1) В процессе соответствующего ситуации анализа изучаются потребители, конкуренты и все элементы окружающей среды, в соответствии с существующим положением рыночной конъюнктуры определяются сильные и слабые стороны предприятия.

2) Этап планирования отражает оценку роли маркетинговых факторов в дальнейшем развитии предприятия.

3) На стадии стратегического маркетинга на основе выбора сегмента рынка и определения ее емкости устанавливаются долгосрочные цели и стратегии по отраслям производства предприятия.

4) На стадии оперативного планирования разрабатываются меры по конкретным видам продукциии составляются маркетинговые планы для краткосрочного периода.

5) На стадии реализации маркетинговой стратегии осуществляется организация, управление и

стратегия процесса маркетинга, одновременно оценивается его управления.

В настоящее время в большинстве стран мира в зерновых хозяйствах одной из серьезных проблем связана с возмещением причиненного ущерба и этот вопрос регулируется непосредственно в отношениях страхования. Таким образом, в развитых странах в страховых отношениях накоплен положительный опыт. Здесь для обеспечения доходов фермеров государство обеспечивает страхование зерновой продукции, имущества, доходов и рисков в связи с неустойчивостью производства и нестабильностью рыночной конъюнктуры. В этих странах страхуется не только зерновая продукция, но и доходы фермеров, что является одной из форм государственной поддержки зерновых хозяйств и их хозяйственной деятельности. Страхование валового дохода и стабилизация чистого дохода находит свое отражение как эффективные программы поддержки повышения доходов для фермеров.

План страхования валового дохода обеспечивает поддержку величины доходов фермеров и их защиты путем предоставления гарантии продукции. Они состоят из двух компонентов: 1) страхование сельскохозяйственных культур и 2) гарантия дохода. Заметим, что в ряде стран мира отводится важное место и придается большое значение проблеме государственного контроля над качеством зерна, рациональным использованием зерна и продуктов его переработки, что находит свое отражение в соответствующих законодательных актах. Законодательные документы регулируют отношения в области производства зерна и направляются на решение ряда вопросов: регулирование правил производства, переработки и хранения зерна; установление и обеспечение стандартов качества зерна; установление стабильных тарифов на услуги по перевозке зерна. Наряду с этим к ряду таких мер относятся также установление стандартов на сорта зерновых и пшеницы, утверждение официальной классификации, контроль за состоянием систем контроля и веса, лицензирование складов зерновых, контроль над ними, применение технологических процессов связанных с погрузочно-разгрузочными операциями, установление тарифов на погрузочно-разгрузочные операции, лицензирование дилеров, занимающихся торговлей зерном, ведение прикладных исследований по поводу форм договоров и качества зерновых. В тоже время программы качества, применяемые в международной практике, включают ряд мероприятий: контроль над сортами зерновых, выдача лицензий на эксплуатацию природных ресурсов, измерение веса, санитарно-гигиенические меры, контроль за качеством зерновых. Программы качества дают возможность улучшить качество системы приемки, хранения и транспортировки выращиваемого зерна на всех этапах вплоть до погрузки для отправки иностранному покупателю. Первый тип основывается на превосходство рыночной цены, минимальное участие финансовых и материально-технических ресурсов государства, основное внимание уделяется маркетингу зерновых. Все нормативы, начиная с производства до подбора, размещения, хранения и реализации зерновых, связаны с этой ценой. Как мы отметили ранее, в странах мира механизм государственной поддержки сельскохозяйственного производства, в том числе производства зерновой продукции, сильно развиты. Например, субсидии выделяемые на развитие сельского хозяйства в расчете на 1 гектар в ЕС составляют 500 долларов США, в США, Канаде, Венгрии и Турции 100-200 долларов, в Финляндии и Норвегии 1600-3000 долларов. Субсидии и дотации, выделяемые со стороны государства из различных источников, составляют значительную часть доходов фермеров в США 30%, в Канаде 45%, в странах ЕС 49%, в Швеции 59%, в Японии 66% и в Финляндии 71%.

В этих странах банковский кредит удовлетворяет более третей части потребности фермеров в заемном капитале. Аграрная политика США направлена в первую очередь на обеспечение интересов предпринимателей, покупающих сырье у фермеров и поставляющих им сырьевые ресурсы, прошедшие промышленную переработку. Наряду с этим, в развитых странах особое внимание уделяется материально-техническому обеспечению аграрного сектора. Например США и Франция лучше обеспечены зерноуборочными комбайнами: на каждые 1000 га уборочной площади приходится 19 комбайнов, в мире эта цифра в среднем равна 6-ти, в странах экспортерах зерна 11-ти. Обеспеченность тракторами в расчете на 100 ка посевов во Франции составляет 85, в США 34 и в Канаде 18 штук. Применение минеральных удобрений на 1 га посевной площади составляет в США 103 кг действующего вещества, во Франции – 320 кг, а в Канаде 75 кг.

Проводимые в странах мира меры по увеличению эффективности рынка зерновой продукции и полученный прогрессивный опыт имеет большое значение в обеспечении продовольственной безопасности и в усилении эффективности зернового рынка в антикризисных условиях [4, s.141].

Исходя из международного опыта по производству и эффективности рынка зерновой продукции можно сказать, что в экономически развитых странах сельское хозяйство считается приоритетной отраслью национальной экономики, там в области развития продовольственного рынка проводится протекционистская политика государства. Для решения этих проблем в зерновых хозяйствах нашей страны, а также на рынке зерновой продукции можно применять важные принципы и подходы, используемые в зарубежных странах и получить положительные результаты.

Список литературы

1. О мировых зерновых запасах и других инструментах решения проблемы нестабильности зерновых рынков. Центр Инвестиций ФАО - http://www.fao.org/3/a-i3338r.pdf.
2. Социально-экономическое развитие регионов (2014-2018). Статистическая сводка. Баку, 2018
3. Стебаев С.В. Государственное регулирование зернового рынка: формирование конкурентной среды и снижение ее неопределенности. Дисс.канд.экон.наук. Ростов-на-Дону, 2008, 197 с.
4. Лыжин Д.Н. Перспективы глобального рынка зерна в условиях продовольственного кризиса // Проблемы Национальной Стратегии № 4 (13) 2012. С.137-155.

УДК 330

МАРКЕТИНГОВАЯ КАМПАНИЯ КАК ИНСТРУМЕНТ ПРОДВИЖЕНИЯ

СИДОРОВА ПОЛИНА ОЛЕГОВНА
студентка
ФГБОУ ВО «Новосибирский государственный университет экономики и управления «НИНХ»

Научный руководитель: Воловская Нина Михайловна
д-р социол. наук, профессор
ФГБОУ ВО «Новосибирский государственный университет экономики и управления «НИНХ»

Аннотация: В данной статье рассмотрены понятие и сущность маркетинговой капании, изучены составлявшие понятия маркетинговая кампания и продвижения. Даны определения понятиям маркетинг, продвижение, рассмотрены инструменты и цели маркетинговой кампании, а так же подведен результат о положительном эффекте проведения маркетинговой кампании.
Ключевые слова: маркетинг, маркетинговая кампания, продвижение, инструменты маркетинговой кампании, маркетинговая стратегия.

MARKETING CAMPAIGN AS A PROMOTION TOOL

Sidorova Polina Olegovna

Scientific adviser: Volovskaya Nina M.

Abstract: This article describes the concept and essence of marketing dripping, studied the concepts of marketing campaign and promotion. Given the definition of marketing, promotion, tools and objectives of the marketing campaign, as well as summed up the result of the positive effect of the marketing campaign.
Keywords: marketing, marketing campaign, promotion, marketing campaign tools, marketing strategy.

Актуальность темы данной статьи обусловлена тем фактором, что для успешного функционирования на рынке любой организации необходимо разрабатывать маркетинговую кампанию для продвижения. Грамотно разработанная маркетинговая кампания приведет к повышению лояльности клиентов, расширение рынков сбыта, привлечение новых клиентов, что в дальнейшем отразиться на росте объемов продажи, а как следствие и повышение экономических показателей.

Разработка мероприятий по продвижению товара или услуги предоставляемой организации является маркетинговой кампанией, которая направлена на увеличение различных показателей исследуемого объекта.

Маркетинговая кампания может разрабатываться как на короткий, так и долгосрочный период времени, может включать в себя не значительную краткосрочную кампанию и заключаться в стратегии в глобальном масштабе.

Маркетинговая кампания – это комплекс мероприятий в рамках определенной стратегии по продвижению товаров или услуг, запланированных на обозримый промежуток времени. Конечным результатом ее проведения должно стать увеличение объемов продаж и прибыли, привлечение новых клиентов, партнеров, популяризация бренда [5].

Маркетинговая кампания по продвижению это в первую очередь собранный воедино маркетинго-

вый комплекс различных мероприятий, которые целенаправленные на стимулирование сбыта, а так же внедрение рекламы и увеличение личных и прямых продаж кампании. Рассмотрев понятие маркетинговая кампания можно прейти к изучению понятие продвижение, для дальнейшего изучение уже маркетингового продвижения.

Продвижение — это не весь маркетинг. Это его часть, направленная на клиентов. Его цель — получить отклик. Продвижение: деятельность, которая заключается в том, чтобы делать что-нибудь известным и создавать об этом хорошее мнение.

Продвижение — это искусство предлагать публике то, на что будет получен отклик. Продвижение включает в себя лишь два момента: что предлагать и как это предлагать, чтобы получить отклик.

Маркетинговое продвижение кампании поможет провести анализ на рынке в данном отраслевом сегменте, выявить спрос и предложение, оценить позицию конкурентов и их состояние, а так же определить, какие необходимо поставить цели и задачи, которые будут направлены на положительный результат маркетинговой кампании при продвижении организации.

Как следствие маркетинговая кампания перерастает в маркетинговую стратегию направленную на достижение целей.

Маркетинговая кампания для продвижения на рынке включает в себя следующие этапы (рис. 1):

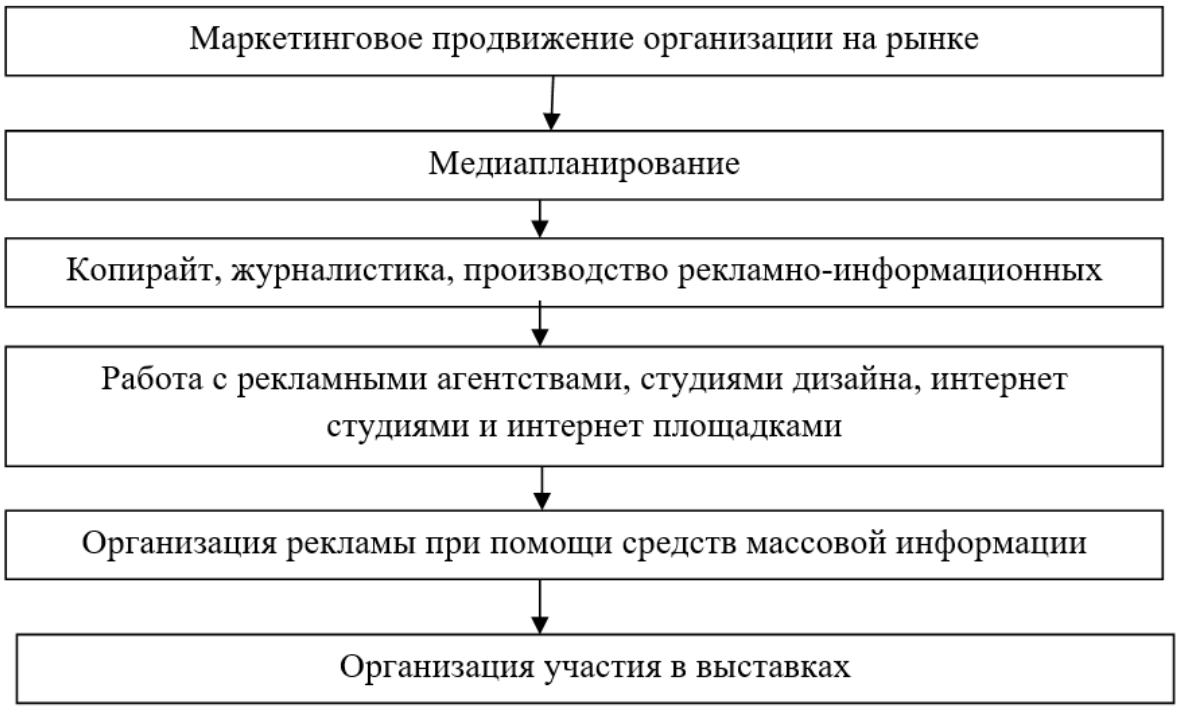

Рис. 1. Этапы маркетинговой кампании [5]

Можно сделать вывод, что на маркетинговое продвижение уходит большая часть бюджета, в среднем это около 60% всего бюджета, соответственно необходимо, что бы был экономический эффект и окупаемость данных маркетинговых кампаний.

Маркетинговая кампания может быть так же и малобюджетной без применения дорогих инструментов, существует ряд более бюджетных инструментов для продвижения организации.

Бюджетные инструменты маркетинговой кампании (табл. 1).

От того как качественно проведена маркетинговая кампания будут и выявлены результаты.

Результаты маркетингового продвижения кампании могут быть представлены следующим образом (рис. 2).

Таблица 1

Бюджетные инструменты маркетинговой кампании [3, с. 50]

Выставки	Это выставки с собственном отраслевом сегменте, отслеживание выставок и мероприятий которые будут направлены ан целевую аудиторию
Отзывы	Стоит обратить внимание на размещение отзыва в сети интернет, отслеживать, что бы отзывы были положительными. Стоит отметить, что можно сделать направленность на размещение отзывов в социальных сетях, за дальнейшую скидку.
Мероприятия внешние	Аналог выставок, предложение по обслуживанию каких либо мероприятий со скрытой рекламой. Проведение различных мероприятий на своей территории
Пресс-релизы	Пресс-релизы кампании которые размещены в сети интернет, регулярное написание статей и размещение на сайтах где могут быть посетителями потенциальные клиенты.
Подарочные сертификаты	Выпуск подарочных сертификатов, скидочных карт, системы накопления бонусов.

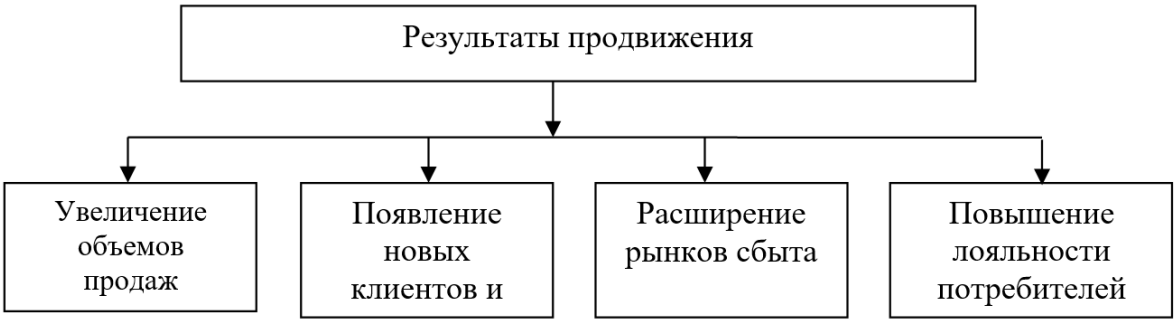

Рис. 2. Результаты маркетингового продвижения [1, с.8]

По данным стоит подвести результат, что хорошо построенная маркетинговая кампания по продвижению бизнеса любой организации может принести хорошие показатели в виде притока клиентов, расширение рынка сбыта, а так же высокие показатели экономические. Не стоит забыть так, же что маркетинговая кампания имеет ряд инструментов, которые могут быть с низкой себестоимостью, но высоким эффектом и показателями.

Список литературы

1. Калужский, М.Л. Трансформация маркетинга в электронной коммерции / М. Л. Калужский // Практический маркетинг. – 2013. - № 1. – с. 4 - 16.
2. Кравчук, М. Н. Комплексное онлайн-продвижение – путь к лидерству на рынке / М. Н. Кравчук // Интернет-маркетинг. – 2013. – № 5. – с. 262 – 268.
3. Леонтьев, А. Е. Как построить стратегию маркетинга в Интернете / А. Е. Леонтьев // Интернет-маркетинг. – 2012. - № 12. – с. 50 – 62.
4. Морозова, Ю.В. Маркетинг в отраслях и сферах деятельности: Учебник / Ю. В. Морозова, В. Т. Гришина. - М.: Дашков и К, 2012. – 445 с.
5. Соболева О. А, «Маркетинговая деятельность»: цель, виды, подходы к определению понятия // Вестник Псковского государственного университета. Серия: Экономика. Право. Управление. 2017. с. 36-42

УДК 330.322

ИНВЕСТИЦИОННАЯ ДЕЯТЕЛЬНОСТЬ В ТЕПЛОЭНЕРГЕТИКЕ: ОСОБЕННОСТИ И ПЕРСПЕКТИВЫ РАЗВИТИЯ

ОВСЯННИКОВ АЛЕКСАНДР АЛЕКСАНДРОВИЧ
к.э.н., доцент
КИЗИМ ВИКТОРИЯ МАНСУРОВНА
студентка
ФГБОУ ВО «Ярославский государственный педагогический университет им. К.Д. Ушинского»
ЩЕГЛОВ АЛЕКСАНДР ВЯЧЕСЛАВОВИЧ
магистрант
ФГБОУ ВО «Ивановский государственный энергетический университет им. В.И. Ленина»

Аннотация: В данной статье описываются основы инвестиционной деятельности и изучаются основные положения энергетической стратегии России. Авторами рассмотрена концепция поэтапного перспективного развития теплоэнергетики в соответствии с Энергетической стратегией на период до 2035.
Ключевые слова: инвестиционная деятельность, инвестиции, теплоэнергетика, Энергетическая стратегия.

INVESTMENT ACTIVITY IN HEAT POWER ENGINEERING: FEATURES AND PROSPECTS OF DEVELOPMENT

Ovsyannikov Alexander,
Kizim Victoria Grigorieva,
Shcheglov Aleksandr Vyacheslavovich

Abstract: In this article describes the basics of investment activity and examines the main provisions of the energy strategy of Russia. The authors consider the concept of phased long-term development of heat power in accordance with the Energy strategy for the period up to 2035.
Keywords: investment activity, investments, heat power engineering, Energy strategy.

Инвестиционная деятельность — это вложение средств (или инвестирование) в производство продукции (выполнение работ, оказание услуг) или их иное использование для получения прибыли (дохода) или достижения иного значимого результата, то есть совокупность практических действий по реализации инвестиций[1].

Инвестиционная стратегия – то, с чего начинается инвестиционная деятельность – это комплекс долгосрочных целей и выбор наиболее эффективных путей их достижения.

В 2003 г. распоряжением Правительства РФ от 28 августа 2003 г. №1234-р утверждена Энергетическая стратегия РФ до 2030 г. С целью улучшения состояния отрасли теплоэнергетики Правительство РФ утвердило редакцию от 1 февраля 2017 г. Энергетической стратегии Российской Федерации на период до 2035 года [2]. Для создания стратегий и программ социально-экономического развития, энергетических стратегий и программ субъектов РФ следует использовать основные положения вышеуказанной стратегии.

На основании данной стратегии формируются стратегические цели и задачи развития ТЭК на долгосрочный период. В условиях рыночной экономики, под влиянием внешних факторов, Энергетическая стратегия дает ориентиры и приоритеты инновационного пути развития – реализация масштабных инвестиционных программ по усовершенствованию объектов теплоэнергетики с целью достижения полной окупаемости и снижения затрат по себестоимости.

В стратегии упомянута одна из важных проблем отрасли в целом – износ основных фондов при отсутствии стимулов для их вывода или модернизации.

В проекте Энергостратегии на период до 2035 года даются оценки по потребностям в инвестициях с 2011 до 2035 года, приведенные в соответствии с нуждами экономики и с планируемым изменением производственных показателей отраслей ТЭК. Объем инвестиций в централизованное теплоснабжение, согласно документу, оценивается в 0,16 трлн. долл. (табл. 1). Таким образом, ожидается, что инвестиции в централизованное теплоснабжение должны составлять 6,2-6,4 млрд. долл. ежегодно на период до 2035 года [3].

Таблица 1

Прогноз необходимых инвестиций в ТЭК России и энергоснабжение экономики России на период до 2035 года, проект Энергостратегии-2035, млрд. долл. (в ценах 2010 года)

Отрасль ТЭК	2011-2020	2021-2025	2026-2035	Всего (2011-2035)	В среднем за год
Всего ТЭК и энергосбережение экономики России	973–1008	591–638	1283–1522	2846–3168	114–127
Нефтяная промышленность	413–416	229–239	510–560	1152–1216	46–49
Угольная промышленность	27–28	18–19	44–48	89–95	3,6–3,8
Газовая промышленность	237–239	134–142	316–340	687–720	27–29
Централизованное теплоснабжение	61-63	32-33	62-64	156-160	6,2-6,4
Электроэнергетика	174–194	140–157	261–376	576–727	23–29
Возобновляемые источники энергии	6	5–7	14–24	24–37	1–1,5
Автономная энергетика	11–12	8–9	22–25	41–47	1,6–1,9
Энергосбережение	43–51	25–32	54–84	122–166	5–7

В централизованном теплоснабжении, согласно проекту Энергостратегии-2035, основной объем инвестиций будет направлен на расширение и модернизацию сетевого комплекса, строительство тепловых электростанций, ГРЭС, ТЭЦ и т.п. (замена существующих, а также ввод дополнительных мощностей).

Централизованный отпуск тепла до 2035 г. должен увеличится на 2–6% (до 1325–1380 млн Гкал), отпуск из атомных источников (АТЭЦ, АСТ) к 2035 г. вырастет в 1,6–2 раза.

При этом 80% общего объема инвестиций приходится на первый и третий этап реализации Энергетической стратегии в период с 2011 по 2020 и с 2026 по 2035 года соответственно (табл.1).

Инфраструктурные ограничения затрудняют развитие инвестиционных проектов в особенности в восточных и северных регионах Российской Федерации. В рамках устранения данной проблемы введены различные государственные программы, но в реальности этот механизм не в полной мере реализуется.

Снижение объема долгосрочных инвестиций в теплоэнергетику и в целом в топливно-энергетический комплекс происходит на фоне сокращения темпов экономического роста экономики страны и высокого уровня неопределенности относительно рыночной конъюнктуры.

Таким образом, направление инвестиционной деятельности теплоэнергетики указывается Энергетической стратегией РФ на период до 2035 года. В рамках постоянного мониторинга Стратегии происходят необходимые изменения по ресурсам, составу и срокам реализации мероприятий.

В процессе осуществлении данных мер неизбежна корректировка ориентиров государственной инвестиционной политики с учетом сохранения основной целевой направленности. Она заключается в

рациональном и эффективном использовании природных энергетических ресурсов и всего потенциала энергетического комплекса с целью сохранения устойчивого роста экономики страны, повышении уровня жизни населения, обеспечении национальной безопасности Российской Федерации и укреплении позиций на мировой энергетической арене.

Список литературы

1. Инвестиционная деятельность [Электронный ресурс]. – Режим доступа: URL: https://financc.ru/investicii/investitsionnaya-deyatelnost-eto.html (27.09.2019)
2. Робертус В.В. Особенности инвестиционной деятельности топливно-энергетического комплекса России // Вестник Московского университета МВД России. - 2010. - № 4. - С. 56 – 58
3. Энергетический бюллетень. Инвестиции в ТЭК. – 2014. - № 14. - С. 10-14
4. Аметистов Е.В. Основы современной энергетики. – М.: Издательский дом МЭИ. - 2010. – 472 с.

УДК 336.012.23

СОВРЕМЕННЫЕ ПОДХОДЫ И ФАКТОРЫ, ОПРЕДЕЛЯЮЩИЕ КОНКУРЕНТОСПОСОБНОСТЬ КОММЕРЧЕСКОГО БАНКА НА РЫНКЕ БАНКОВСКИХ УСЛУГ

АРТЮШИНА АЛЁНА СЕРГЕЕВНА
магистрантка 2 курса направления «Финансы и кредит»
Национальный исследовательский Мордовский государственный университет
Саранск, Россия

Аннотация: Ускорение движения потоков финансов, потребность хозяйствующих субъектов экономики в современных банковских продуктах высокого качества способствовали изменениям в деятельности коммерческих банков. А в условиях высокого уровня конкуренции необходимым становиться увеличение результативности деятельности банка. В связи с этим в данной статье раскрыты основные определения понятия конкурентоспособность коммерческого банка, подходы и факторы, определяющие ее, а также их классификация.
Ключевые слова: коммерческий банк, конкурентоспособность, деятельность банка, банковские услуги.

MODERN APPROACHES AND FACTORS DETERMINING THE COMPETITIVENESS OF A COMMERCIAL BANK IN THE BANKING MARKET

Artyushina Alyona Sergeevna

Abstract: The Acceleration of financial flows, the need of economic entities in modern banking products of high quality contributed to changes in the activities of commercial banks. And in conditions of high level of competition it is necessary to increase the efficiency of the Bank. In this regard, this article describes the basic definitions of the concept of competitiveness of a commercial Bank, approaches and factors that determine it, as well as their classification.
Keywords: commercial Bank, competitiveness, Bank activity, banking services.

В современных нестабильных финансовых условиях огромная роль отводится процессам приспособления коммерческих банков к изменяющимся экономическим условиям. В последствии данных изменений могут проявляться различные риски, наносящие ущерб качеству банковских услуг, и, как следствие, их конкурентоспособности. Поэтому считается, что конкурентоспособность банков в современной экономике является основным факторов развития банковской системы как страны, так и территориального уровня. В связи с этим коммерческие банки обязаны оценивать свои конкурентные преимущества перед другими участниками банковской системы и постоянно повышать качество банковских услуг, гарантируя их конкурентоспособность.

Изучая современные труды отечественных и зарубежных авторов, можно отметить, что на данный период времени не существует единого общепринятого определения «конкурентоспособность коммерческого банка».

В таблице 1 обратимся к различным определениям термина «конкурентоспособность коммерче-

ского банка» в экономической литературе и выделим подходы к каждому из определений.

Таблица 1

Подходы к определению термина «конкурентоспособность коммерческого банка»

Автор	Определение
Процессный подход – конкурентоспособность как экономический процесс	
Л.В. Полунин [5, С. 131]	Экономический процесс взаимодействия и соперничества кредитных организаций, которые стремятся организовать лучшую возможность претворения в жизнь собственных банковских продуктов и услуг
В.П. Негров, Я.Ю. Радюкова [4, С. 67]	Под конкуренцией в банковской сфере следует понимать экономический процесс взаимодействия, взаимосвязи и соперничества кредитных организаций, стремящихся создать лучшую возможность реализации своих банковских продуктов и услуг и получения максимальной прибыли
Общетеоретический подход – конкурентоспособность как экономическая категория	
Я.В. Трофимова [7, С. 33]	Экономическая категория, характеризующая позицию объекта сравнительно с объектами-конкурентами на рынке, переданная через определенные индикаторы
А.Ш. Хасанова [8, С. 31]	Конкуренция как экономическая категория определяет связь между участниками производства в отношении соперничества в достижении наилучших результатов с оптимальными затратами
Маркетинговый подход - конкурентоспособность как способность удовлетворять и удерживать имеющихся клиентов	
М. Гельвановский [2, С. 16]	Конкурентоспособность означает наличие свойств, создающих преимущества для субъекта экономического соревнования
В.М. Мазняк [3, С. 9]	Способность банка совокупно удовлетворять и удерживать имеющихся клиентов, а также добиваться расположения новых за счет освоения новых инструментов и регионов
Л.С. Бадак [1, С. 24]	Конкурентоспособность банка – это его способность отстаивать свои экономические интересы в конкурентных условиях за счет оказания услуг, соответствующих требованиям клиентов.

Исследовав некоторые вышеприведенные определения, можно сказать, что «конкурентоспособность коммерческого банка» по большей части представляется как процесс развития коммерческого банка на рынке банковских услуг по отношению к другим участникам банковской системы, который способствует более качественным услугам, их разнообразию, инновационности с позиции конкурентных преимуществ при оптимальных затратах для усиления стабильной позиции на банковском рынке.

Таким образом, категория «конкурентоспособность коммерческого банка» – разнонаправленная, изучаемая с многих позиций. Существуют различные подходы к пониманию данного термина. Нами выделены маркетинговый, процессный, общетеоретический подходы, что уточняет и обогащает теорию конкурентоспособности коммерческого банка. Выявление подходов к исследованию конкурентоспособности необходимо для их систематизации в целях упрощения принятия управленческих решений, а также создания комплекса показателей, по которым уровень конкурентоспособности коммерческого банка можно оценить. Далеко не секрет, что капитал кредитной организации является одним из самых важных показателей, по абсолютной величине и показателям достаточности которого делаются выводы о надежности и устойчивости, однако, существуют и другие аспекты исследуемого явления, которые позволяют создать подробную картину уровня конкурентоспособности коммерческого банка.

Факторы конкурентоспособности коммерческого банка на наш взгляд можно представить как особые условия и свойственные характеристики банковской системы, которые определяют методический инструментарий и средства использования конкурентных преимуществ. Систематизировав ведущие факторы, влияющих на конкурентоспособность банков, можно выделить внешние факторы -

макроэкономические. Это инфляционные процессы в стране, нестабильность валютных курсов, финансово-экономическая нестабильность. А также внутренние факторы, на которые возможно влиять. Это стратегические факторы – структура активов и капитала банка, цена капитала, инвестиции и финансовые инновации; тактические факторы - сбалансированность денежных потоков, управление оборотными активами (рис. 1).

Возвращаясь к внешним факторам отметим, что они не контролируются и не могут быть изменены самим коммерческим банком, но они способны влиять на внутренние факторы, изменяя их качественные и количественные характеристики. Поэтому можно разделить внешние факторы на прямые и косвенные. С этой целью можно более детальное провести оценку их воздействия. Данное разделение дает возможность идентификации и управления часто возникающих обстоятельств.

В свою очередь, внутренние факторы, имеющие воздействие на конкурентоспособность коммерческого банка, характеризуют такие составляющие как кредитный процесс, финансовый менеджмент банка, систему внутреннего контроля, кадровый потенциал и др. Руководство банка имеет возможность оптимизировать данные процессы и факторы, для улучшения своих конкурентных преимуществ.

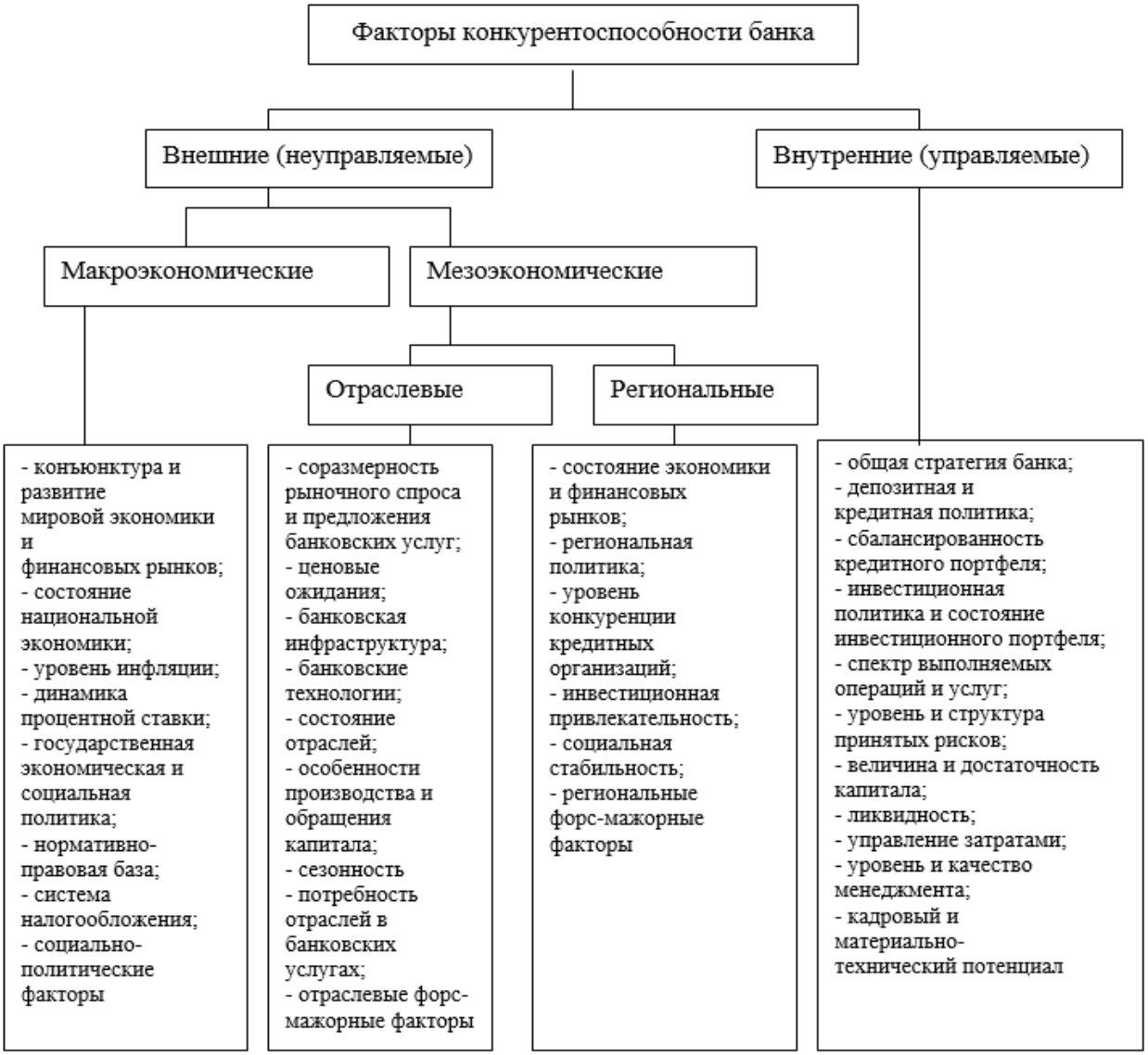

Рис. 1. Классификация факторов конкурентоспособности банка (составлено автором)

Таким образом, рассматривая определение конкурентоспособности банка и классифицируя факторы ее определяющие можно сказать, что конкурентоспособность банка это процесс его развития на

рынке банковских услуг по отношению к другим участникам банковской системы, который способствует более качественным услугам, их разнообразию, инновационности с позиции конкурентных преимуществ при оптимальных затратах для усиления стабильной позиции на банковском рынке. Повышение конкурентоспособности банков возможно только при условии комплексного подхода к исследованию внутренних и внешних факторов, а также управлению качеством банковских продуктов и услуг, т.е. при одновременном повышении качества продуктов, качества обслуживания и качества процессов, что обеспечит как востребованность банковских услуг, так и их прибыльность.

Список литературы

1. Бадак Л. С. Конкурентоспособность коммерческого банка / Л. С. Бадак. – М. : Агрус, 2007. – 114 с.
2. Гельвановский М. И. Национальная конкурентоспособность: понятие, факторы, показатели / М. И. Гельвановский // Вопросы статистики. – 2006. – № 12. – С. 16–19.
3. Мазняк В. М. Управление банковским продуктом / В. М. Мазняк. – М. : КнОРУС, 2007. – 195 с.
4. Негров В. П. Понятие, сущность и особенности банковской конкуренции / В. П. Негров, Я. Ю. Радюкова // Социально-экономические явления и процессы. – 2015. – Т. 10, № 4. – С. 67–72.
5. Полунин Л. В. Исследование системы оценки конкурентоспособности предприятий в инновационной региональной экономике / Л. В. Полунин // Социально-экономические явления и процессы. – 2012. – № 9. – С. 131–137.
6. Портер М. О конкурентоспособности на макроуровне / М. Портер // Международная конкуренция. – 2003.– № 6. – С. 88–96.
7. Трофимова А. А. Конкуренция в банковской отрасли: проблемы, тенденции, прогнозы / А. А. Тррофимова // Банковское дело. – 2010. – №11. – С. 33–39.
8. Хасанова А. Ш. Конкурентные отношения и их трансформация в современных условиях / А. Ш. Хасанова. – Казань: Инфра-М, 2005. –146 с.
9. Чернова С. А. К вопросу о сущности банковской конкуренции и конкурентоспособности / С. А. Чернова // Финансы и кредит. – 2012. – № 23. – С. 14–22.

УДК 330

ИНТЕРНЕТ ВЕЩЕЙ: ТЕХНОЛОГИИ И ВАРИАНТЫ ИСПОЛЬЗОВАНИЯ

БЕККЕР ТАТЬЯНА АНДРЕЕВНА
магистрант
ФГБОУ ВО «Кубанский государственный университет»

Научный руководитель: Поддубная Марина Николаевна
к.э.н., доцент
ФГБОУ ВО «Кубанский государственный университет»

Аннотация: Интернет вещей плотно вошел в жизнь современного человека, создав возможность агрегировать огромные массивы данных и анализировать их. «Умные» вещи оснащены датчиками, объединены в сети и способны к общению машина-машина без участия человека. Цель статьи – раскрыть сущность концепции IoT, осуществить обзор технологий, способных сделать Интернет Вещей более совершенным и привести варианты использования элементов данной концепции в жизни человека.
Ключевые слова: Интернет Вещей, Концепция Интернета Вещей, Экосистема Интернета Вещей, радиочастотная идентификация.

INTERNET OF THINGS: TECHNOLOGIES AND OPTIONS FOR USE

Bekker Tatyana Andreevna

Scientific adviser: Poddubnaya Marina Nikolaevna

Abstract: The Internet of things has firmly entered the life of modern man, creating the ability to aggregate huge amounts of data and analyze them. "Smart" things are equipped with sensors, combined in networks and capable of communicating machine-machine without human intervention. The purpose of the article is to reveal the essence of the concept of IoT, to review technologies that can make the Internet of Things more perfect and to give options for the use of elements of this concept in human life.
Key words: IoT**,** The Internet of Things, M2M, RFID, WSN, smart things.

Современные реалии таковы, что несмотря на повсеместное употребление термина Интернет Вещей (The Internet of Things, IoT), многие не понимают сути данной концепции.

IoT позволяет окружающим нас повседневно устройствам приходить во взаимодействие не требуя физического участия человека в процессах управления, так называемое межмашинное общение (M2M). Главное, чтобы вещи, которые должны контактировать с внешним миром, были способны собирать и передавать информацию в целях управления ими удаленно. С каждым днем все большее количество исполнительных механизмов способны выполнять за человека какую-либо рутинную работу, собирая сведения о его жизнедеятельности, обрабатывая и сохраняя в безопасности данные. Однако на пользовательские гаджеты не приходится и половины всех возможных подключений IoT, данная концепция находит широкое применение в бизнесе и промышленности, позволяя исключать посредников, трансформировать и упрощать существующие процессы. Главная задача Интернета Вещей помимо безошибочного сбора, анализа информации и автоматизации – сокращение материальных и временных затрат.

Концепция IoT довольно обширна, возможности ее практически безграничны – смартфон, который сейчас помещается в кармане способен делать то, что еще 50 лет назад было недосягаемо для науки. В 1999 г. Кевин Эштон предложил крупуой фирме объединить терминалы логистической системы в одну сеть, позволяющую без участия человека регулировать отдельные моменты с помощью RFID-меток, которые будут отслеживать наличие товара на складе и делать заказ поставщикам о заканчивающихся позициях самостоятельно. Прижился и предложенный им термин – Internet of Things. Полная автоматизация повседневности возможна именно благодаря Интернету как средству связи, не всемирной паутине, в которую входят социальные сети и сайты, т.е. коммуникация между людьми, а той системе, которая позволяет осуществлять коммуникацию и между предметами.

Экосистема Интернета Вещей включает в себя четыре уровня – устройства (сенсоры, датчики, устройства памяти), сеть (Wi-Fi, радиоканалы, GPS, ZigBee), сервисы (управление сетями), приложения (построение интерфейсов).

Стоит отметить, что IoT развивается на всех уровнях социальной организации. На уровне пользователя – это любые смартфоны и носимые устройства (шагомеры, GPS, мобильные деньги), на уровне небольших общин – "умные" дома и устройства медицинского назначения (устройства управления голосом, дистанционные системы регулирования отопления помещений, устройства для измерения пульса и артериального давления в медучреждениях, интеллектуальные транспортные системы), на уровне "умных" городов и электросетей (мониторинг дорожного движения, смарт-электросети, навигация пешеходов, смарт-парковки).

Сфера Интернета вещей постоянно пополняется технологическими инновациями, такими как достижения в технологии облачных услуг, новые технологии в области упаковки, выпуск малопотребляющих и дешевых микроконтроллеров. Современные реалии таковы, что любой человек может установить себе в дом умные розетки, способные отслеживать потребление энергии, поддающиеся дистанционному управлению с возможностью установить расписание включения и отключения, умные замки, которые открываются прикладыванием телефона и сохраняющие историю уведомлений, умные лампочки, способные синхронизировать свои миллионы цветов с музыкой или телевидением, умные счетчики, помогающие уменьшить оплату коммунальных услуг. Сегмент «умного» дома включает направления: управление освещением, безопасность, управление системами отопления, вентиляции и кондиционирования, ИКТ-системы в области развлечения, медицинская помощь на дому, а также «умная» кухня [1, с. 67].

Из отчета The Future of Jobs: report 2018 следует, что Интернет Вещей в Российской Федерации находится на четвертом месте в списке внедренных технологий, и доля опрошенных компаний составляет 72%, и это самый низкий показатель в отчете в сравнении с другими странами, тогда как в Японии – 80%, в Сингапуре – 82% [2, с. 92].

Развитие IoT было бы невозможным без развития новейших технологий. Первой технологией, позволяющей производить идентификацию вещи стала уже выше упомянутая технология радиочастотной идентификации – RFID (Radio Frequency Identification). Представляемые специальными микрочипами RFID-системы данные передаются с помощью радиоволн, считываются процессорами и анализируются в целях получения данных об объекте. Другой популярной технологией принято считать штрих-код, однако он имеет ряд недостатков в сравнении с RFID. Во-первых, штрих-коду требуется непосредственный визуальный контакт с прибором, способным его распознать, что не является обязательным для радиотехнологий. В случае незначительного внешнего повреждения RFID-метка также остается абсолютно работоспособной и продолжает передавать информацию о производителе и данных, которые на нее нанесены, например, сведения об эксплуатации. Во-вторых, радиометки способны к модификации, бесконтактному взаимодействию, перезаписи и дополнению данных, записанных на них изначально. В-третьих, использование штрих-кодов в отличие от радиочастотных идентификаторов в целях сокращения времени не позволяет одновременно анализировать данные, передаваемые с нескольких источников.

Облачные вычисления являются еще одной передовой технологией, основное преимущество которой – эффективный и безопасный сбор, обработка и интеграция информации, поступающей от ум-

ных устройств. Применение возможно в любой сфере – от здравоохранения, когда данные о состоянии здоровья передаются из дома пациента, до добычи полезных ископаемых и степени загруженности трамваев с целью выпуска на линию в случае необходимости дополнительного состава.

Технологии микроэлектромеханических систем (MEMS) представляют собой датчики и компоненты, способные отслеживать движение, положение в пространстве, состояние окружающей среды и другие параметры. Устройства на базе MEMS способны стабильно работать длительный промежуток времени, умеют измерять угловые скорости в широком диапазоне значений, что позволило применять их при распознавании жестов, стабилизации изображения, приложениях "дополненной" реальности, в навигации, смартфонах, игровом оборудовании и в промышленности.

Беспроводная сенсорная сеть (wireless sensor networks) – технология, которая используется для мониторинга, сбора информации и передачи данных. WSN – это система, состоящая из маломощных микропроцессоров, сенсоров и узлов. Она способна адаптироваться к изменениям внешней среди посредством самоорганизованного изменения топологии и мобилизации внутрисетевых связей, оснащена элементом памяти. WSN-сенсоры считывают такие данные объекта как скорость, влажность, ускорение, температура и т.д., а затем передают их для дальнейшей обработки [3, с. 131].

Сетевые технологии – те технологии, которые обеспечивают среду для общения между большим числом смарт-устройств. Стандарт GSM подходит для голосового общения и совершенно не создан для диалога машина-машина, как и инфраструктура мобильных операторов, поддерживающая простые операции, такие как передача данных, совершение звонков (GPRS, 3G, 4G, LTE), поэтому в Экосистему Интернета Вещей и включены различные сети, отвечающие разным задачам, такие как высокоскоростной Wi-Fi, энергоэффективная сеть ZigBee, LPWAN – сочетающая в себе низкое энергопотребление и дальний радиус действия.

Развитие концепции IoT происходит под пристальным вниманием хакеров и других злоумышленников, в связи с чем разработчики стараются все больше внимания уделять обеспечению безопасности. Существуют и другие проблемы, решения которых предлагаются все с большей скоростью, благодаря высокой конкуренции и сотрудничеству в данной сфере. Так, ожидается, что в скором времени будет решена проблема стандартизации, сдерживающая возможность внедрения новых устройств, а также проблема надежности и производительности, учета особенностей пользователя, например, людей с ограниченными возможностями.

Особые требования безопасности также применяются к RFID и WSN. RFID-метка может быть намерено повреждена или заражена вирусом, что впоследствии может привести к раскрытию конфиденциальной информации. Данные из узлов WSN могут быть перехвачены и видоизменены. В облачных вычислениях возможна потеря данных, кража аккаунтов, злонамеренные манипуляции сервером.

В рамках концепции Интернета Вещей главной проблемой выступает вопрос безопасности и возможности слежки, хакерских атак, которым разработчики уделяют особое внимание, идеальных систем пока нет. Однако IoT – это будущее и совсем скоро любая вещь, которая не будет иметь IP адреса будет казаться нам устаревшей. Мир наполнят smart things (умные вещи), которые упростят нашу жизнь, подключившись к всемирной сети.

Список литературы

1. Токарева М.С., Вишневский К.О., Чихун Л.П. Влияние технологий Интернета вещей на экономику // Бизнес-информатика. – 2018. – №3 (45). –С.62-78.
2. The Future of Jobs: report [Электронный ресурс] 2018. URL: http://www3.weforum.org/docs/WEF_Future_of_Jobs_2018.pdf (дата обращения: 24.09.2019).
3. Довгаль В.А., Довгаль Д.В. Интернет вещей: концепция, приложения, задачи // Ежеквартальный рецензируемый, реферируемый научный журнал «Вестник АГУ».– 2018. – Выпуск 1 (216). – С. 129-135.

© Т.А. Беккер, М.Н. Поддубная, 2019

УДК 330

АКТУАЛЬНОЕ СОСТОЯНИЕ РАЗВИТИЯ ЧЕТВЕРТОЙ ПРОМЫШЛЕННОЙ РЕВОЛЮЦИИ В РОССИИ

ИЛЬИН СЕРГЕЙ РЕВОРЬЕВИЧ
магистрант 1 курса
ФГАОУ ВО “Северо-Восточный Федеральный университет им. М.К. Аммосова”

Аннотация: В данной статье описывается текущая ситуация с Четвёртой Промышленной революцией в Российской Федерации. А также приведение основных прогрессов в реализации новой промышленной революции. Кратко описывается понятие о концепте «Индустрия 4.0» и почему в России возникла острая нехватка кадров в сфере IT.
Ключевые слова: четвертая промышленная революция, индустрия 4.0, цифровизация, цифровые технологии, IT.

THE MAIN PROBLEMS OF REALIZATION OF THE FOURTH INDUSTRIAL REVOLUTION IN RUSSIA

Ilin Sergey Revorievich

Abstract: In this article you will find the description of the current situation with the Fourth Industrial revolution in the Russian Federation. In article some information about the main successes in realization of New Industrial revolution. And to the addition of the main information is brief description of the concept of “4.0 Industry” and why Russia is facing deficit of staff shortage in IT sphere.
Keywords: Fourth Industrial Revolution, 4.0 Industry, digital, IT, virtual reality.

В 2011 году, основатель и исполнительный председатель Всемирного экономического форума Клаус Шваб в своей речи в Давосе объявил о новой эре цифровой революции, которую он назвал Четвёртой промышленной революцией [8]. Данная промышленная революция случилась, как естественный ход эволюции Третьей промышленной революции, когда электронные вычислительные машины научились выполнять гораздо более сложные цифровые операции, начали возникать целые виртуальные реальности, некоторая техника соединяется глобально по сети Интернет самостоятельно и начинает обретать искусственный интеллект.

Большинство западных стран с середины 2000-х годов уже активно пользовались новыми цифровыми технологиями, виртуальной реальностью, бесконтактным подключением и т.д. Тогда как в России всё это было лишь на стадии планирования и проектирования. Однако на текущий момент, сентябрь 2019 года, в России происходит активное развитие и внедрение цифровизации, что является процессом Четвёртой промышленной революции.

Современное общество любит сокращать длинные заголовки и названия, поэтому чаще всего на просторах Интернета и в печатных изданиях указывается термин “Индустрия 4.0”. Как пишет Светлана Рагимова, термин «Индустрия 4.0» появился в Европе: в 2011 году на одной из промышленных выставок в Ганновере правительство Германии заговорило о необходимости более широкого применения информационных технологий в производстве. Специально созданная для этого группа официальных лиц и профессионалов разработала стратегию превращения производственных предприятий страны в

«умные». Этому примеру последовали и другие страны, активно осваивающие новые технологии. А термин «Индустрия 4.0» стали использовать как синоним четвертой промышленной революции [5].

Одним из важнейших шагов к реализации Четвёртой промышленной революции является создание федеральной целевой программы “Электронная Россия”, действовавшей в Российской Федерации с 2002 по 2010 годы. Целью этой программы было обеспечение кардинального ускорения процессов информационного обмена в экономике и обществе в целом, в том числе между гражданами и органами государственной власти, повышение эффективности государственного управления и местного самоуправления [7]. Данная программа к концу своей реализации и оказалась малоэффективной, так как оценка эффективности государственного управления от Всемирного банка показала практическое отсутствие прогресса [2]. Тем не менее, в 2009 году компания «Ростелеком» стала единственным исполнителем программы «Электронная Россия» и, для обеспечения предоставления государственных услуг в электронном виде заработал новый Интернет-портал «Госуслуги.ру» [3]. Интернет-портал «Gosuslugi.ru» является более эффективным и практичным решением для внедрения электронного документооборота в нашей стране, так, по итогам 2018 года, количество пользователей портала увеличилось до 86 миллион человек. Каждый день портал посещает в среднем 1,6 миллион пользователей [4]. В будущем, в России предстоит ещё больший переход на цифровые документы и электронный документооборот, в связи с чем, начнется массовая потеря рабочих мест, и как следствие безработица. Чтобы избежать таких проблем, наше правительство разработало ряд программ.

Известным достижением российских разработчиков в IT сфере стал запуск российского виртуального голосового помощника «Алиса» созданный компанией Яндекс. Официальный запуск виртуального помощника состоялся 10 октября 2017 года, ассистент доступен на операционных системах Android, iOS и Microsoft Windows. Российский виртуальный голосовой помощник ничем не уступает своим зарубежным аналогам и способен выполнять поисковые команды, разные пользовательские запросы, а также осуществляет навигацию, разумеется, всё это тесно интегрировано с экосистемой Яндекса. По приведённым данным «Яндекса», ежедневная аудитория голосового помощника «Алисы» составляет 8 миллион пользователей, а месячная аудитория «Алисы» по состоянию на январь 2019 года составила 30 миллион человек [1]. Подобное развитие отечественной цифровой технологии является безусловным шагом вперед по сравнению с первой половиной 2010-х годов.

Одним из наиболее важных программ в рамках Индустрии 4.0 является проект «Цифровая экономика Российской Федерации» [6]. Данный национальный проект является главным ведущим реализатором цифрового развития в России на данный момент. Реализация проекта подробно рассчитана до 2024 года. В нем приводятся следующие основные задачи: создание глобальной конкурентоспособной инфраструктуры передачи, обработки и хранения данных преимущественно на основе отечественных разработок; обеспечение подготовки высококвалифицированных кадров для цифровой экономики; обеспечение подготовки высококвалифицированных кадров для цифровой экономики; обеспечение информационной безопасности на основе отечественных разработок при передаче, обработке и хранении данных, гарантирующей защиту интересов личности, бизнеса и государства; внедрение цифровых технологий и платформенных решений в сферах государственного управления и оказания государственных услуг, в том числе в интересах населения и субъектов малого и среднего предпринимательства, включая индивидуальных предпринимателей; преобразование приоритетных отраслей экономики и социальной сферы, включая здравоохранение, образование, промышленность, сельское хозяйство, строительство, городское хозяйство, транспортную и энергетическую инфраструктуру, финансовые услуги, посредством внедрения цифровых технологий и платформенных решений; создание комплексной системы финансирования проектов по разработке и (или) внедрению цифровых технологий и платформенных решений, включающей в себя венчурное финансирование и иные институты развития и др. [6].

При внедрении «Цифровой экономики», стали появляться явные проблемы в цифровизации современного образования и в нехватке высококвалифицированных IT-специалистов всех отраслей. Наша современная система образования не была ориентирована на цифровой подход в обучении, в результате, по всей стране наблюдается острая нехватка специалистов в сфере цифровых технологий.

Так как данная сфера образования не была хорошо изучена и прорекламирована среди нынешней молодёжи, возникла ситуация, когда текущее число обучающихся будущих IT специалистов неспособно покрыть численную необходимость в работниках этой сферы. Решение данных проблем надо начинать сегодня, так как подобные проблемы решаются годами.

В заключении, нужно отметить, что лишь при условии развития и внедрения всех приведённых задач, грамотного решения появившихся проблем и создания всё новых инновационных проектов, мы с вами можем говорить об успешной интеграции в мировую гонку в Четвёртой промышленной революции. Давно прошли времена, когда страны развивали лишь реальную часть своей экономики и науки, сейчас наступила эпоха цифрового и виртуального повсеместного развития. И если старт реализации Индустрии 4.0 в нашей стране был запоздалый, у нас все ещё есть возможность стать новыми лидерами в цифровом развитии мира.

Список литературы

1. Илюхин Олег, «Яндекс» раскрыл ежедневную аудиторию «Алисы» // Hi-tech Вести, 25.01.2019 URL: https://hitech.vesti.ru/article/1153941/
2. Олейник Антон, Час икс: Асоциальная сеть // Ведомости, 30.11.2010, № 226 (2744)
3. О размещении заказов на поставки товаров, выполнение работ, оказание услуг для государственных и муниципальных нужд// Распоряжение Правительства Российской Федерации № 1231-р от 26.08.2009.
4. Подведены итоги работы портала госуслуг за 2018 год// Министерство цифрового развития, связи и массовых коммуникаций Российской Федерации от 30.01.2019 URL: https://digital.gov.ru/ru/events/38738/
5. Рагимова Светлана, Цифровая Индустрия 4.0// Forbes, 30.06.2017 URL: https://www.forbes.ru/brandvoice/sap/345779-chetyre-nol-v-nashu-polzu
6. Цифровая экономика Российской Федерации// Распоряжение Правительства России №1632-р, 28.07.2018.
7. Электронная Россия// Постановление Правительства Российской Федерации №65 от 28.01.2002.
8. Davos WEF 2011 - Klaus Schwab: global economies face 'new reality'// The Telegraph, 2011. URL: https://www.telegraph.co.uk/finance/financetopics/davos/8281279/Davos-WEF-2011-Klaus-Schwab-global-economies-face-new-reality.html

© С.Р. Ильин, 2019

УДК 330

ЭКОНОМИЧЕСКИЙ ЦЕНОЗ ТЕРРИТОРИЙ И ЕГО РОЛЬ В ОБЕСПЕЧЕНИИ ВЫСОКОГО УРОВНЯ СОЦИАЛЬНО-ЭКОНОМИЧЕСКОГО РАЗВИТИЯ РЕГИОНА

КРАСНОПЛАХТИЧ МАРИНА ВАСИЛЬЕВНА
к.э.н., доцент
КРАСНОПЛАХТИЧ ВАЛЕНТИНА КОНСТАНТИНОВНА
магистрантка
ФГБОУ ВО «Ростовский государственный экономический университет (РИНХ)»

Аннотация: Современный этап развития программно-целевого подхода в региональном планировании требует новых подходов к перераспределению ресурсов между территориями. Это обусловлено стремлением к повышению уровня социально-экономического развития муниципальных образований. Статья направлена на рассмотрение возможности применения основных возможностей ценозных распределений в рамках модели экономического содружества территорий.
Ключевые слова: Программно-целевой подход, государственная программа, социально-экономическое развитие, ценоз, моель содружества территорий, ресурсы, перераспределение, оптимизация.

ECONOMIC CENOSIS OF TERRITORIES AND ITS ROLE IN ENSURING A HIGH LEVEL OF SOCIO-ECONOMIC DEVELOPMENT OF THE REGION

Abstract: the Current stage of development of the program-target approach in regional planning requires new approaches to the redistribution of resources between territories. This is due to the desire to increase the level of socio-economic development of municipalities. The article is aimed at considering the possibility of applying the main features of price distributions in the framework of the model of the economic community of territories.
Keywords: Program-target approach, the state program, social and economic development, cenosis, Moel of the Commonwealth of territories, resources, redistribution, optimization.

В процессе реализации государственных программ развития территорий встает обоснованная необходимость смены системы взаимодействий в этом процессе территориальных единиц с целью повышения его эффективности. Актуальным направлением повышения уровня социально-экономического развития также является и количественные изменения механизма данного взаимодействия, включая основные элементы. Без нововведений и качественно-количественных изменений в пространственном взаимодействии муниципальных образовании не возможна трансформация территориального ценоза к постоянно изменяющимся и совершенствующимся факторам внешней и внутренней среды, оказывающих влияние на процесс реализации государственных программ. В данном аспекте адаптация выражается в приобретении новых качеств взаимодействия на условиях ценоза, дублирующих влияние внешних факторов.

В региональной экономике сформировался особый взгляд на определение экономического ценоза со стороны взаимодействия территорий в рамках реализации целей социально-экономического развития: ценоз представляет собой осуществление связей между муниципальными образованиями по поводу достижения основных задач и реализации целей государственных программ, предусматривающих обмен экономическими и социальными ресурсами.

Для описания связей между элементами ценоза использую так называемую ценнологическую модель, основ которой представляют прямые и обратные взаимосвязи между ее элементами.

Однако стоит заметить, что данное сотрудничество хотя и осуществляет для достижения однородных целей, но между разными территориальными единицами, входящими в его состав, поэтому данной экономической единице присущи признаки конкурентной борьбы. Упомянутая конкуренция имеет особые черты и вид. Теория экономических ценозов рассматривает данный вид внутренней конкуренции как качественный показатель, стимулирующий экономические единицы к поступательному развитию и достижении целей.

Распределение элементов в структуре ценоза согласно теориям осуществляется на основе рангового распределения, основу которого представляет расположение каждого из участников в порядке уменьшения рангов присвоенных определенным критериям. Для моделирования ценнозных структур используют невозвратные функции, основанные на выражении ранжирования, имеющего следующий вид (формула 1).

$$W_{(r)} = \frac{A}{r^{(1+a)}} \quad (1)$$

где, r - значение ранга.

невозвратная функция может быть изображена и графически, тогда на оси абсцисс откладывается значение ранга, а по оси ординат отражается значение выбранного параметра ранжирования.

Фактическое воплощение ценоза территорий в рамках повышения уровня социально - экономического развития территорий а основе оптимизации ресурсного потенциала осуществляется на основе модели территориального содружества. Дело в том, что в ценоз могут входить такие терриории, развитие которых осуществляется адекватно затраченным ресурсам и участие в данной системе приблизит качественные показатели реализации государственных программ к «идеальным». В свою очередь реализация государственных программ входящими муниципальными образованиями в ценоз будет проходить с наибольшей эффективностью. Сочетание структурных элементов дает возможность представить процесс взаимодействия элементов как цепочку (рисунок 1).

Рис. 1. Логика выстраивания цепочки взаимосвязей между элементами экономического ценоза

Регулирующее распределение по отраслям экономики субъекта федерации доходов предприятий и организаций в отраслевом разрезе является одним из ярких примеров функционирования экономических ценозов и формирования цепочки взаимодействий между его элементами.

В таблице 2 продемонстрирован пример структуры ценозного распределения по структуре доходов и прибыли предприятия Ростовской области.

Таблица 1

Пример ценозного распределения доходов и прибыли предприятий в отраслевом разрезе по Ростовской области за 2018 год

Отрасль экономики	Доля прибыльных предприятий в отрасли	Доля доходов предприятий отрасли
Сельское хозяйство	17%	4%
Промышленность	67%	16%
Строительство	80%	28%
Торговля	96%	65%

В качестве основного признака для распределения элементов ресурсов можно использовать как прибыль, так и доход. Рассмотрим распределение на примере доходов. Для этого необходимо построить многомерную структуру для классификации иерархического порядка в пределах определенных страт. Обозначим признаки страт следующим образом (таблица 2).

Таблица 2

Распределение страт по признакам

Страта	Определяющий признак
s_1	ИП с минимальным уровнем доходов
s_2	микропредприятия с низким доходом (объективное влияние низкодоходных кластеров)
s_3	малые предприятия (средний уровень доходов)
s_4	средние предприятия (высокий уровень доходов)
s_5	крупные предприятия (высокий уровень доходов)

С указанным набором признаков страты могут распределиться следующим образом (таблица 3).

Таблица 3

Распределение страт по признакам в рамках экономического ценоза

Размер дохода в месяц, тысячи рублей	Удельный вес теневых доходов, %	Удельный вес фирм
350,00	15,00-20,00	55,00
1000,00	25,00-30,00	46,00
5000,00	35,00-40,00	18,00
12000,00	50,00-55,00	5,05
100000,00	65,00-85,00	2,25

Указанное распределение страт подчиняется логарифмическому закону распределения доходов (формула 2, 3).

$$-\frac{\ln x_j - \mu_j}{2\delta_j^2} \tag{2}$$

$$\varphi(x_i) = \frac{1}{\delta_j \sqrt{2\pi}} \times e \tag{3}$$

Функция плотности внутри страты должна быть нормальной, иначе распределение будет не актуальным. Указанная функция плотности вычисляется по формуле 4.

$$f(x_j) = \sum q_j \times \frac{1}{\delta_j \sqrt{2\pi}} \times e^{\frac{-(z_j - m_j)}{2\delta^2 j}}, \quad z_j = \ln x_j \qquad (4)$$

Таким образом, можно заключить, что в настоящее время с целью оптимального исполнения государственных программ регионального социально-экономического развития территорий необходимо ценозное распределение ресурсного потенциала на основе формирования моделей содружества территорий. Это приведет к повышению качества государственного управления и станет главным стимулом к развитию программно-целевого подхода в региональном планировании.

Список литературы

1. Агапов П. В. Социальное прогнозирование /П.В.Агапов, В.В.Афанасьев, Г. Н. Качура. - Москва: Канон+:Реабилитация, 2018
2. Егоров В.В., Парсаданов Г.А. Прогнозирование национальной экономики: Учеб. пособие. - М.: Инфра - М, 2016
3. Исянбаев М.Н. Структурно-технологическая модернизация экономики региона: сущность, состояние, проблемы //Финансы и кредит. - №12(291). - 2018. - с. 2-9
4. Поляк Г.Б. Финансовые проблемы развития регионов // Финансы.- №1 - 2018. - С.14-17

УДК 330

8 ПРАВИЛ УСПЕШНОГО EVENT-МЕРОПРИЯТИЯ

ЗИМИНА АННА ВАЛЕРЬЕВНА
магистрант 3 курса
ФГБОУ ВО «Новосибирский государственный университет экономики и управления «НИНХ»

Научный руководитель: Воловская Нина Михайловна
д.социол.н., профессор
ФГБОУ ВО «Новосибирский государственный университет экономики и управления «НИНХ»

Аннотация: В статье подчеркивается особая значимость event-маркетинга в условиях усиления конкуренции на рынке. Автором проанализированы основные преимущества event-мероприятий в системе интегрированных маркетинговых коммуникаций. В статье автор выделяет 8 правил эффективного событийного маркетинга.
Ключевые слова: event, событийный маркетинг, бренд, продвижение продукции, реклама.

INTERNATIONAL MARKETING: CONCEPT AND FEATURES

Zimina Anna Valeryevna

Scientific adviser: Volovskaya Nina Mikheilovna

Abstract: The article emphasizes the special importance of event marketing in the context of increasing competition in the market. The author analyzes the main advantages of events in the system of integrated marketing communications. In the article, the author highlights eight rules of effective event marketing.
Keywords: event, event marketing, brand, product promotion, advertising.

Рекламные сообщения заполонили рынок товаров и услуг, в условиях большой конкуренции становится все сложнее заинтересовать искушенного потребителя. В этом случае на помощь приходят нестандартные способы продвижения – Event-маркетинг [1].

Событийный маркетинг активно набирает популярность как метод продвижения ввиду постоянной вовлеченности каждого из нас в различные мероприятия: мы посещаем семинары, выставки, фестивали, концерты, обучающие тренинги. Такое участие стало чем-то само-собой разумеющимся. Поэтому событийный маркетинг с легкостью решает задачу построения коммуникаций. За счет участия в событии выстраивается тесная эмоциональная связь между брендом и потребителем. Кроме того, «Event» является не только эффективным, но и очень экономичным средством продвижения. Затраты оказываются ничтожно малыми по сравнению с количеством контактов со своей целевой аудиторией.

Если говорить об экономике сегмента, то по проведенному исследованию рынка, инициированному Национальной Ассоциацией Организаторов Мероприятия, выводы следующие: 50% компаний стабилизировали бюджет на событийным маркетинг, 30% – увеличили, 15% – уменьшили. В зарубежных странах сектор так называемого Event-маркетинга занимает большую долю – 65%.

На сегодняшний день одним из ярких примеров применения Event-маркетинга является компания Apple. Презентации своей новой продукции это настоящее шоу, которое транслируется на весь мир и вызывает бурю эмоций, у наблюдающих за презентацией людей, зажигая огонь в глазах, побуждая их приобрести новый Iphone, ipod и т. д

Условно Event-мероприятия можно разделить на развлекательные, информационные,

спортивные, презентационные, корпоративные. Но все эти «виды» чаще всего сочетаются в одном событии в тех или иных пропорциях [2].

Важнейшим преимуществом событийного маркетинга для продвижения бренда является долгосрочный эффект. В силу мощного развития коммуникаций, начиная от социальных сетей и заканчивая digital-инновациями, важным отличием стал интегрированный поход. Сегодня необходимо, чтобы любое событие продолжалось и затронуло намного большую аудиторию людей, чем вмещает арендованный зал. Важными показателями эффективности событий становятся миллионы просмотров на YouTube. Анонсы события начинаются задолго до мероприятия: размещение афиш, анонсы в СМИ, пресс-конференции. Итогом события будет огромное количество фотографий, обсуждений, активное тиражирование информации в социальных сетях.

На самом раннем этапе подготовки Event-мероприятия должна быть очень тщательно продумана стратегия реализации. Хорошо разработанная стратегия без эффективного креативного плана, помогающего воплотить ее в жизнь, ведет к провалу. Именно поэтому еще в процессе подготовки к мероприятию важно продумать каждую деталь плана. Если хоть одна из деталей не вписывается в концепцию общего замысла, немедленно устраните ошибку, пока она не стала фатальной для всего вашего мероприятия.

Для достижения цели в рамках проводимого event-мероприятия необходимо соблюдать ряд правил:

1. Единство и ограниченность пространства и времени;

Четкий тайминг мероприятия позволит организаторам и приглашенным участникам ориентироваться в расписании и не даст возможность спикерам во время выступления выйти за оговоренные временные рамки. Если будет организована большая общая площадка (а не несколько), то основная часть участников будет сконцентрирована в одном месте. Это позволит максимально сфокусировать внимание потенциальных клиентов на продвигаемом продукте.

2. Тотальное присутствие бренда

Присутствие фирменного стиля и логотипа компании на всех предметах и в оформлении помещения будет постоянно напоминать участникам, кто организатор события. Так ни один, даже случайный участник мероприятия не забудет, куда он пришел.

3. Обмен материальных и нематериальных ценностей

При планировании бюджета мероприятия обязательно стоит заложить средства на сувениры, призы и подарки участникам. Эмоции и впечатления, которые останутся у участников после события, очень важны для формирования лояльности к бренду [3].

4. Принцип субъективности

Какими бы красивыми словами вы ни описывали ваш продукт, потребитель сформирует свое собственное мнение. Поэтому важно, чтобы большая часть участников мероприятия остались довольны. Даже если будут люди, которых вы не смогли должным образом впечатлить, есть шанс, что они передумают. Мы часто меняем свое мнение о каком-либо событии или бренде, читая положительные отзывы других участников. Так устроен событийный маркетинг – он не просто формирует лояльность к бренду, но и манипулирует отношением потребителей к нему.

5. Принцип участия

Взаимодействии с аудиторией лежит в основе грамотно организованного мероприятия. Это позволяет наладить контакт с потенциальными клиентами. Каждый из нас хочет стать героем своей собственной истории, почувствовать себя значимым.

6. Непрерывное консультирование клиента

Контакт представителей компании с аудиторией должен быть непрерывным на протяжении всего мероприятия: консультации, демонстрации, дегустации. Это дает возможность клиентам сформировать свое субъективное мнение о товаре, а также почувствовать заботу компании о себе [4].

7. Организация с учетом интересов и образа жизни целевой аудитории

Необходимо учитывать уровень культурного развития и потребности аудитории. Для выяснения потребностей аудитории можно провести несколько фокус-групп, или, если такой возможности нет,

просто представить себя на месте потенциального зрителя: понять, что им движет и каковы его приоритеты.

8. Информационная поддержка мероприятия СМИ

Обширное, достоверное распространение информации о подготовке и ходе мероприятия поможет донести информацию о бренде и компании до той части целевой аудитории, которая не попала на мероприятие.

Сегодня специалисты выработали основные подходы и механики, которые помогли развести «развлекательные мероприятия» (по-русски «праздник») и «маркетинговые события».

Особенность Event-маркетинга заключается в том, что он эффективен, исключителен и ненавязчив. Люди хуже воспринимают агрессивную и надоедливую рекламу. А мероприятия дарят позитивные эмоции и создают у потребителей чувство причастности. И как итог положительные эмоции, вызванные у людей, дают компании их лояльность. Происходит активное перераспределение ресурсов и сил, на рынке появляются новые форматы, создаются новые направления деятельности и готовые решения. Клиенты становятся более требовательными, продвинутыми, они понимают эффективность вложений в коммуникации только при комплексном и интегрированном подходе.

Подготовка Event-мероприятий – непростой, довольно обременительный процесс [5]. Сегодня главная цель и задача всех живых Event´ов — подарить каждому участнику определенный новый опыт от знакомства и взаимодействия с брендом или компанией.

Список литературы

1 Герасимова И.А., Литвиненко В.А. Технологии событийного маркетинга в индустрии досуга москвичей: социально-культурный анализ // Культура и образование: научно-информационный журнал вузов культуры и искусств. 2017. № 3 (26). С. 125-134.

2 Романцов А.Н. Event-маркетинг: сущность и особенности организации. Практическое пособие. – М. : Дашков и К, 2015. – 144 с.

3 Румянцев Д., Франкель Н. Event-маркетинг. Все об организации и продвижении событий. – М. : Питер, 2019. – 320 с.

4 Шумович А. Смешать, но не взбалтывать. Рецепты организации мероприятий. М. : Манн, Иванов, Фербер, 2017. – 320 с.

5 Хальцбаур, У. Event-менеджмент: профессиональная организация успешных мероприятий / Ульрих Хальцбаур, Эдвин Йеттингер, Бернхард Кнаус, Ральф Мозер, Маркус Целлер / пер. с нем. М.: Эксмо, 2014. 384 с.

УДК 338.48

САНАТОРНО-КУРОРТНАЯ СИСТЕМА СОВРЕМЕННОЙ РОССИИ: ПЕРСПЕКТИВЫ РАЗВИТИЯ

НЕСТЕРУК СВЕТЛАНА ВЛАДИМИРОВНА
магистрант
Институт экономики и управления
ФГАОУ ВО «Крымский федеральный университет им. В.И. Вернадского»
Гуманитарно-пелагогическая академия в г. Ялте

Научный руководитель: Одаренко Татьяна Евгеньевна
к.э.н., доцент
Институт экономики и управления
ФГАОУ ВО «Крымский федеральный университет им. В.И. Вернадского»
Гуманитарно-пелагогическая академия в г. Ялте

Аннотация: В статье определены основные векторы развития санаторно-курортного комплекса — с учетом встраивания учреждений в рыночную систему экономики и внедрения новейших информационных систем. Отдельное внимание уделено вопросам подготовки кадров и недостаткам в существующей системе их профессионального образования.
Ключевые слова: санаторно-курортная сфера, рыночные отношения, здравоохранение, лечебный туризм, курортолог, ресурсник, реклама.

SANATORIUM AND HEALTH-RESORT SYSTEM OF MODERN RUSSIA: PROSPECTS OF DEVELOPMENT

Nesteruk Svetlana Vladimirovna

Scientific adviser:Odarenko Tatyana Evgenievna

Abstract: The article defines the main vectors of development of the health resort complex – taking into account the integration of the institutions into the market system of the economy and the introduction of new information systems. Special attention is paid to the issues of personnel training and shortcomings in the existing system of their professional education.
Keywords: sanatorium and health-resort sphere, market relations, health care, medical tourism, balneologist, resource specialist, advertisement.

Одно из наиболее актуальных направлений в современной экономической деятельности Российской Федерации — развитие санаторно-курортной сферы различных регионов. При этом изменение условий рынка туристических услуг, предпочтений туристов, учет опыта иностранных предприятий и культурное взаимодействие между странами привело к повышению требований, предъявляемых к учреждениям лечебно-профилактического профиля. Указанные особенности являются предметом исследования многих ученых-экономистов (О. Бобыревой, Т. Ирисовой, М. Козловой и др.), однако на се-

годняшний день не сформировалось единой концепции организации работы предприятий санаторно-курортного комплекса, что и обусловило актуальность нашей работы.

Современная система санаторно-курортной деятельности корнями уходит в старую, еще советскую эпоху, в то время она была в значительной мере эффективной, но на сегодняшний день утеряла свою актуальность. Новые условия вынуждают предприятия встроиться в рыночные отношения, коммерциализироваться: «В последнее время набирают популярность инвестиции в санаторно-курортный сегмент... Приходят инвесторы, с конкретным бизнес–планом, с периодом окупаемости, с серьезным расчетом» [1], в силу этого они играют весомую роль в развитии курортов России. Указанные особенности вынуждают руководство санаториев проводить ряд изменений — начиная от законодательных инициатив и заканчивая пересмотром способов распространения своей рекламы.

В вопросах функционирования предприятий санаторно-курортного профиля наблюдается серьезное противоречие: с одной стороны, курортная индустрия является частью системы здравоохранения Российской Федерации, а с другой — признание ее сегментом туристической отрасли. Такая же ситуация наблюдается и на законодательном уровне: разные лечебно-профилактические учреждения руководствуются в своей деятельности либо законом «Об основах туристской деятельности», либо нормативными актами, подготовленными Министерством здравоохранения и социального развития. Такая ситуация определила тенденцию в современной экономической науке к разделению туризма как такового — с целью ознакомления с памятниками культуры, природы определенных географических точек — и туризма лечебного.

«Лечебный туризм» — термин, входящий в современный научный категориальный аппарат (А.Н. Разумов, В.Д. Казанов, Н.А. Стороженко), определяет одну из особенностей этого вида экономической деятельности и ее же сложность — то, что эта сфера оказывается на стыке туризма и здравоохранения. Все больше практикующих специалистов из числа работников санаторно-курортной сферы являются сторонниками разделения туризма и лечебно-рекреационного отдыха — как в научном знании, так и на законодательном уровне. Как отмечает Р. М. Коблев, «формирование конкурентоспособного рынка санаторно-оздоровительных услуг... требует качественной профессиональной подготовки кадров в санаторно-курортной сфере, использования современных технологий и эффективных мотивационных механизмов, позволяющих решать задачи повышения качества оказываемых услуг» [2]. Выделение лечебного туризма в отдельную отрасль экономики должно повлечь за собой пересмотр законодательной базы в отношении учреждений санаторно-курортной сферы, а также корректировку нормативов в отношении санаториев и здравниц.

Санаторно-курортная деятельность подразумевает реализацию четырех главных функций: лечебно-профилактической, реабилитационной, превентивно-валеологической и анимационно-рекреационной [3, с.4]. Все эти аспекты требуют целого штата высококвалифицированных специалистов, которые подготовлены для работы именно в учреждениях санаторно-курортной сферы. Отсюда возникает еще одна из задач: при подготовке квалифицированных кадров в туристической сфере также обязательно разделение на специалистов для работы в отельном бизнесе, более сосредоточивающихся на оказании услуг по размещению, кетерингу, индустрии красоты, продаж и проч., и специалистов в учреждениях санаторно-курортного направления, подразумевающего, кроме перечисленных выше, сотрудников медицинского профиля. Помимо профильных врачей (стоматологов, кардиологов и пр.), для работы в санаториях требуются специалисты восстановительной медицины, а также курортологи. Если профессиональной подготовкой врачей восстановительной медицины занимается ряд учебных заведений, то на сегодняшний день системой высшего медобразования не предусмотрено обучение по направлению подготовки «курортология». Кроме того, особое внимание следует уделить обучению ресурсников, специализирующихся на изучении, анализе и подборе природных лечебных ресурсов и внедрения их санаторную практику.

Современные принципы менеджмента в сфере лечебного туризма также представляют отдельный научный и практический интерес. Так, для успешного функционирования учреждений санаторно-курортного профиля в условиях жесткой конкуренции руководители предприятий должны обладать знаниями в области экономики, маркетинга, менеджмента, рекламы, сервиса, медицины и т. д.

Требуются специалисты и в области продвижения и реализации специфического продукта по оказанию санаторно-курортных услуг. Помимо способности продать путевку, менеджеры по продажам, туроператоры, которые также предлагают клиентам отдых в здравницах, должны ориентироваться в расположении санаториев и других предприятий, знать лечебные и ресурсные возможности каждого из предприятий — с учетом медицинских потребностей и предпочтений каждого из клиентов.

Советская система плановой экономики с ее распределительным принципом исключала необходимость санаториев в распространении рекламной продукции об оказываемых услугах. С переходом на рыночную экономику, появлением жесткой конкуренции лечебно-профилактические учреждения вынуждены заниматься рекламой своих услуг. Следует признать, что для распространения информации сегодня самый доступный и эффективный способ — размещение рекламы и создание собственной веб-страницы в сети Интернет. Как отмечает Д. Естенков, «контингент, который приезжает в санатории, сегодня стремительно молодеет. Это люди, которые понимают, как работает Интернет, умеют им пользоваться и ищут информацию именно там» [1], следовательно для размещения рекламы о санатории следует использовать все возможные ресурсы, которые предоставляет интернет: социальные сети, информация в поисковых системах, динамичные баннеры и т. д.

Подводя итог, отметим, что список перечисленных задач, которые стоят перед учреждениями санаторно-курортного комплекса, далеко не исчерпан. Дальнейшее изучение этого сегмента туристического бизнеса, учет новых требований потребителя и другие аспекты требуют тщательного изучения и внедрения инноваций в рабочий процесс.

Список литературы

1. Сапожников В. Дмитрий Естенков / МИС "Санаториум": Автоматизация санаториев как залог коммерческого успеха. Точки роста прибыли, специфика отрасли и перспективы [Электронный ресурс]. – Режим доступа: URL: https://hotelier.pro/management/item/1491-sanatorium/ (22.09.2019)
2. Коблев Р. М. Кадровое обеспечение санаторно-курортного комплекса как основа повышения конкурентоспособности оказываемых услуг [Электронный ресурс]. – Режим доступа: URL: http://csko.ru/management/staff/Кадровое-обеспечение-санаторно-куро/ (25.09.2019)
3. Ирисова Т.А. К вопросу о подготовке кадров для санаторно-курортного дела на современном этапе / Т.А. Ирисова // Курортные ведомости. – 2004. – №1. – С.4-7.

УДК 330

АНАЛИЗ ПРОДОВОЛЬСТВЕННОЙ БЕЗОПАСНОСТИ В АРМЕНИИ

МУРАДЯН МЕРИ АМБАРЦУМОВНА
экономист
Институт экономики им. М. Котаняна НАН РА

Аннотация: В статье отмечается, что сельское хозяйство имеет решающее значение для экономики страны и является основой существования общества. Армения обладает огромным потенциалом для развития сельское хозяйство, но проблемы и вызовы в этой области не позволяют использовать все инструменты, которые поддерживают развитие сектора. На основе анализа были сделаны соответствующие рекомендации, которые будут способствовать улучшению продовольственной обеспеченности, повысят продовольственную безопасность и повлияют на развитие села и сельского хозяйства.
Ключевые слова: сельского хозяйства, агропромышленный комплекс, продовольственная обеспеченность, продовольственная безопасность, самообеспеченность, отечественное производство, импорт.

ANALYSIS OF FOOD SECURITY IN ARMENIA

Mery Muradyan

Abstract: The article notes that agriculture is crucial for the country's economy and is the foundation of society. Armenia has great potential for the development of agriculture, but the problems and challenges in this area do not allow the use of all the tools that support the development of the sector. Based on the analysis, relevant recommendations were made that will contribute to improving food security, increase food security and affect the development of rural and agricultural sectors.
Keywords: agriculture, agroindustrial complex, food security, self-sufficiency, domestic production, import.

Сельского хозяйства Армении имеет ряд конкурентных преимуществ, в том числе географическое расположение, что позволяет получить доступ к большому рынку Евразийского экономического союза на льготных условиях, короткие расстояния между сельскими и городскими районами, большая продолжительность вегетации высококачественной сельскохозяйственной продукции, благоприятные агроклиматические зоны для раннего роста урожая, богатое сельскохозяйственное наследие (Армения как культурная родина виноградарства, абрикоса и черешни), и самое главное, благоприятные экологические условия - качественная вода и высокогорье, которые дают более вкусную и натуральную сельскохозяйственную продукцию.

Несмотря на эти позитивные факты, в Республике Армения сложилась ситуация, когда из-за недостаточное использование производственных мощностей, безработицы во всех секторах экономики, включая сельское хозяйство, снижение объемов производства, невозможно полностью удовлетворить спрос населения на основные продукты питания за счет внутреннего производства. Импорт продовольственных товаров по-прежнему велик, а экспорт медленно растет. В сложившейся ситуации в республике возникли проблемы повышения уровня продовольственной самодостаточности, улучшения продовольственного обеспечения и обеспечения продовольственной безопасности страны, которые имеют стратегическое значение и могут быть решены в первую очередь путем более эффективного использования возможностей местного производства. Решение этих проблем требует разработки и реализации комплексной политики продовольственной безопасности в стране.

Политика безопасности пищевых продуктов должна быть направлена на создание социально-экономических условий в республике, которые позволят населению потреблять достаточное количество пищи и иметь нормальные и здоровые условия жизни. С этой точки зрения приоритетным является обеспечение достаточного количества продуктов питания, что позволит решить проблему обеспечения населения необходимым количеством и качеством продуктов питания. В то же время существуют вопросы доступа к продовольствию и его потребления, то есть условия, которые позволят населению иметь необходимый доход и покупательную способность для получения основных продуктов питания и их потребления в соответствии с биологическими нормами.

И так реализация политики продовольственной безопасности должна быть направлена на решение следующих взаимосвязанных проблем:

1. улучшение общего состояния сельского хозяйства и увеличение сельскохозяйственного производства, регулирование их импорта и экспорта и бесперебойных поставок продовольствия.
2. в целях обеспечения доступа к продуктам питания в республике существует проблема повышения покупательной способности (доходов) населения. Решение этого проблема, в свою очередь, связано с макроэкономической стабилизацией и ростом, уровнями цен, экономическими условиями и так далее. Решение этих проблем поможет решить проблему продовольственной безопасности страны и создаст возможности для населения количественно и качественно потреблять необходимые продукты питания.
3. в этой области требуется, чтобы государство осуществляло активные регулирующие функции, направленные на выявление социально уязвимых групп, оказание им адресованную помощь, снижение уровня небезопасности, повышение эффективности экономики, создание надежных запасов для устойчивых источников средств к существованию в чрезвычайных ситуациях, регулирование экспорта и импорта продуктов питания, защита интересов производителей и потребителей и т. д.[1]

В стране информацию о продовольственной безопасности даёт продовольственный баланс, составленный Статистический комитетом Республики Армении. Продовольственные балансы необходимы для полного описания продовольственной безопасности страны в конкретное время.

Таблица 1

Национальный продовольственный баланс Республики Армения, 2018.[2]

	Производство, тыс. тонна	Импорт, тыс. тонна	Экспорт, тыс. тонна	Степень самодостаточности , %	Потребление на душу населения, кг/год
Пшеница	187.5	417.2	8.9	31.5	141.5
Зерновые культуры	3.3	5.4	0.1	38.6	3.1
Картофель	415.1	8.7	19.1	102.6	67.4
Овощи	755.0	38.9	72.9	104.7	198.7
Бахчевые культуры	128.6	2.0	0.3	98.7	36.2
Фрукты (кроме винограда)	343.4	88.0	116.0	108.9	103.1
Ягоды	12.1	12.1	6.7	69.2	5.7
Виноград	179.1	7.0	15.3	104.8	3.9
Растительное масло	0.6	28.8	0.0	2.2	10.3
Сахар	58.0	30.2	3.7	68.6	25.8
Яйцо	40.0	0.2	0.0	99.5	13.7
Молоко	697.7	145.6	39.2	86.8	261.3
Говядина	68.8	8.4	0.1	89.2	27.3
Свиное мясо	16.3	14.6	0.3	53.3	10.9
Овечье и козье мясо	10.8	0.0	2.4	128.6	2.9
Мясо птицы	12.3	34.2	0.2	26.6	16.6
Рыба	17.2	3.3	4.7	109.0	5.2

[1] СТРАТЕГИЯ НАЦИОНАЛЬНОЙ БЕЗОПАСНОСТИ РЕСПУБЛИКИ АРМЕНИЯ
[2] Официальный сайт СКРА: armstat.am

Ссылаясь на показатели самодостаточности, импорта и производства отдельных продуктов питания, видим, что уровень самодостаточности пшеницы в Армении составляет 31.5%, что означает 68.5%-ную зависимость от импорта и резервов количества пшеницы(Кстати, этот показатель снизился с 53,2% до 31,2% по сравнению с 2016 годом). Только в 2018 году было импортировано 417.2тыс. тонн пшеницы.

Самодостаточность овощей составляет 102.6%. В Армении уровень самообеспеченности фруктов (кроме винограда) составляет 108.9%, что является достаточно высоким показателем, конечно, субтропические фрукты всегда будут импортироваться, но как «фруктовая страна» Армения должна быть в состоянии правильно использовать свои ресурсы и, в частности, сосредоточиться на удовлетворении внутреннего спроса. И так, в 2018 г. уровень самодостаточности абрикоса составила 179.5%, самодостаточность других фруктов также была выше 100%.

Самая сложная часть нашего продовольственного баланса - это растительное масло, сахар, свиное мясо и мясо птицы. Самодостаточность сахара составляет 68.6%, растительного масла 2.2%, мяса птицы 26.6% (в этой области можно легко проводить такую политику, при которой Армения не будет импортировать так много мясо, а будет развивает собственные птицефабрики). Уровень самодостаточности свинины составляет 53.3%, и с помощью государства также можно удвоить количество этого легко размножающегося животного. То есть эти проблемы можно легко решать. Также можно сократить импорт молока, яиц и т. д.. Хотя следует отметить, что у нас более 80% самодостаточности в этих продуктах (молоко 46.8%, лицо 99.5%), остальное часть тоже должно быть обеспечено за счет внутренних ресурсов.

В соответствии со Стратегией устойчивого развития села и сельского хозяйства Республики Армения в 2010-2020 годы основными направлениями обеспечения минимального уровня самообеспеченности продовольствием являются:

- содействие местному производству жизненно важных продуктов питания и формированию нетронутых запасов, в частности: хлебопродукты, растительное масло, сахар, мясо, рыба.
- расширение возможностей кормовой базы для увеличения объемов производства продукции животноводства, в частности, оказание технической поддержки и консультации по внедрению новых технологий для производства более эффективных кормовых культур (кукуруза, кормовая свекла, топинамбур, нетрадиционные культуры и др.).
- тарифное и нетарифное регулирование для защиты интересов местных производителей, а также продвижение экспорта.[3]

Проводя анализ безопасности пищевых продуктов в Республике Армения, пришли к следующим выводам:

- роль сельского хозяйства очень важна для продовольственной безопасности и безопасности страны, особенно с точки зрения обеспечения физического и экономического доступа к продовольствию и повышения уровня самодостаточности.
- Продовольственная безопасность каждой страны считается обеспеченной, если существует такой уровень экономики, который гарантирует физическую и экономическую доступность продуктов питания для населения, соответствующую нормам здравоохранения.
- в республике был обеспечен высокий уровень самодостаточности картофеля, овоще, фрукт, винограда, мяса мелкого рогатого скота, яиц; уровень самодостаточности выше среднего существует для молока, молочных продуктов и мяса крупного рогатого скота; что касается пшеницы, зерновых, свинины и мяса птицы, то здесь уровень самодостаточности продолжает оставаться низким.
- Направлениями обеспечения продовольственной безопасности являются:

1) развитие агропродовольственной системы;
2) обеспечение самодостаточности пищевых продуктов;
3) обеспечение безопасности и качества пищевых продуктов;
4) обеспечение экономической и физической доступности пищевых продуктов;
5) обеспечение населения полноценным питанием;

[3] Стратегией устойчивого развития села и сельского хозяйства Республики Армения в 2010-2020 годы

6) обеспечение продовольственной безопасности в условиях чрезвычайных и военных ситуаций.

- Все отрасли сельского хозяйства взаимосвязаны, и главная цель - обеспечить продовольственную безопасность в стране, для чего необходимы, выполнять следующие взаимосвязанные функции:

1) повысить конкурентоспособность и эффективность аграрного сектора;
2) Обеспечить безопасность пищевых продуктов (путем внедрения современного лабораторного оборудования);
3) Развивать местные рынки и расширять экспортные возможности,
4) Повысить продовольственную безопасность;
5) Продвигать цифровое сельское хозяйство и технологические инновации.

Последняя является основой современного сельского хозяйства, и мы считаем, что сельское хозяйство в Армении может стать одним из основных столпов современной, процветающей и диверсифицированной экономики.

Список литературы

1. Стратегией устойчивого развития села и сельского хозяйства Республики Армения в 2010-2020 годы
2. Стратегия национальной безопасности Республики Армения
3. Официальный сайт СКРА: armstat.am
4. http://old.minagro.am

УДК 351

СТРАТЕГИЧЕСКОЕ УПРАВЛЕНИЕ РЕГИОНОМ

ХОВАНЕЦ ЕВГЕНИЙ АНДРЕЕВИЧ
магистрант
ФГБОУ «Амурский государственный университет»

Научный руководитель: Праскова Юлия Александровна
старший преподаватель
ФГБОУ «Амурский государственный университет»

Аннотация: в статье рассматриваются функции стратегического управления экономического развития региона. Изучены функции «базовые» и «связующие». Рассмотрена мотивация как функция стратегического управления экономического развития региона.
Ключевые слова: стратегическое управление, «базовые» и «связующие» функции, экономическое развитие региона, мотивация и принятие управленческих решений.

STRATEGIC MANAGEMENT OF THE REGION

Khovanec Evgenii Andreevich

Scientific adviser: Praskova Yuliya Aleksandrovna

Abstract: the article deals with the functions of strategic management of economic development of the region. There are "basic" and "connecting" functions. Motivation as a function of strategic management of economic development of the region is considered.
Keywords: strategic management, «basic» and «connecting» functions, economic development of the region, motivation and management decision-making.

Функциональный состав стратегического управления развитием экономики области – цель, которая не имеет конкретного решения. Проблема в том, что на сегодняшний день отсутствует общее осмысление термина «функция управления», функции управления акцентируются в различных основах. Например, М. Альберт, Ф. Хедоури, М.Х. Мескон, отмечали, что общая сумма всех управлений это и есть управленческий процесс. Впервые описавший управленческие функции был Файоль А. Он выделил организационные, координационные, контрольные, координационные функции, но так и не смог определить, что такое управленческие функции. Все это является актуальностью данной темы [2, с. 528].

Функцию стратегического управления формирования социально-экономического развития области можно охарактеризовать как такой тип административной работы, который отражает все действия, необходимые для достижения поставленных целей, все это вытекает из обобщений представленных определений в литературе.

Также развился подход, который предусматривает определение следующих функций управления: «базовых и связующих», при этом, связующие функции реализуют базовые.

Что касается стратегического управления социально-экономического развития области, выбрать за основу и изучить следующие функции: определение стратегии области, то есть выбор отрасли и вид экономической деятельности, который получит первенствующее развитие в перспективе; планирование, которое включает функции стратегического анализа при региональном развитии экономики, а так же формирование целей стратегических и их реализацию и организацию – все это относится к базовым функциям. А теперь изучим связующие, которые реализуют базовые, к ним относятся функции: моти-

вации, принятии решений и коммуникации.

Мотивация как функция управления стратегического развитием экономики области согласно цели данного исследования, возможно обозначить как направленное влияние на потребности и интересы всех участников процесса регионального экономического развития, которое стимулирует их к интенсивной работе для достижения наилучших окончательных итогов.

Роль мотивации обуславливает реализацию базисных функций стратегического управления, с ее поддержкой гарантируется подтверждения, а также осуществляются концепции, проекты, программы и принимаются решения по поводу приспособления к изменениям окружающей среды [1, с. 133].

В настоящее время, стратегическое управление является основой для стабильного развития как любых областей и регионов, так и страны, и обеспечивается устойчивое социально-экономическое развитие.

Для определения стратегического управления области, необходимо выяснить, что такое концепция социально-экономического развития. Важно то, что данная теория начала свой путь с момента возникновения различных вопросов, включающих социальное и экономическое развитие, как области, так и страны, и в конечно итоге ее стали разрабатывать на местном, региональном и федеральном уровнях.

В настоящее время стратегическому управлению на региональном уровне требуется усовершенствование в следующих основных направлениях, которые затрагивают социальное и экономическое развитие области:

– необходимо провести реструктуризацию институтов и властных подразделений, действующих на твердо регламентированной и стабильной основе;

– необходимо введение матричного и сетевого типа управления, при этом необходимо отказаться от иерархии и многоступенчатости структуры управления;

– необходимо объединить и консолидировать проекты и программы, а также совершенствовать и повсеместно развивать формы перекрестного финансирования;

– необходимо внедрять следующие полномочия: делегировать полномочия, разделять риски между отдельными подразделениями организации, стимулировать и поощрять способности и возможности работников.

Специфика региона – это главное, чему должна отвечать система стратегического управления, второстепенное – принимать во внимание особенности региона и его функции. Все это образует основу для общего социально-экономическое развития региона, его приоритетные направления, цели и задачи.

Чтобы намеченные цели социально-экономического развития региона были реализованы, необходимо создавать структуру организационную управления, налаживать коммуникационную взаимосвязь среди элементов системы управления, вызывать интерес у всех участников процесса социально-экономического развития экономики региона для получения поставленных результатов, то есть необходимо создание соответствующей мотивации.

Как реализующая функция стратегического управления социально-экономическим развитием экономики области, мотивация предусматривает побуждение и объекта, и субъекта управления к деятельности. Социально-экономическое развитие в разных регионах зависит как от ресурсов, условий, так и от мотивации всех задействованных участников данного процесса.

Такое управление помогает области решить важные насущные проблемы, которые связанны с социальной сферой, в которую входят: уровень жизни, безработица, средний доход, и экономической сферой: улучшение инвестиционной привлекательности, развитие промышленности.

Стратегическое управление. Как самостоятельная сфера управления социально-экономическим развитием области, для Амурской области довольная новая сфера и поэтому требует определенных усилий для реализации и совершенствования.

Список литературы

1 Авдашева С.Б. Региональная экономика / С.Б. Авдашев, А.Е. Шаститко, Е.Н. Калмычкова // Экономический журнал ВШЭ. – 2017. – №1 – С. 89 -134.

2 Артамонов В.С. Региональная экономика / В.С. Артамонов, А.И. Попов, С.А. Иванов. – СПб.: Питер. 2018. - 528 с.

3 Батялов А.А. АПК в России / А.А. Батялов // Вестник ИГЭУ. – 2017. - № 1. – С.1-4.

4 Грязнова А.Г. Региональная экономика / А.Г. Грязнова, Т.В. Чечелева. – М.: Экзамен, 2018. – 592 с.

5 Качалин В. Международные аспекты регулирования АПК / В. Качалин // Мировая экономика и международные отношения. – 2016. -№2. - С. 51.

УДК 330

ДЕФИЦИТ КВАЛИФИЦИРОВАННЫХ СПЕЦИАЛИСТОВ ТЕХНИЧЕСКИХ НАПРАВЛЕНИЙ

ЕЛИЗАРОВА АННА АЛЕКСАНДРОВНА,
РАХИМОВ АРСЕН МУНИРОВИЧ,
ХАЛИТОВ ИЛЬНУР РАДИКОВИЧ
студенты
ФГБОУ ВО «Уфимский государственный авиационный технический университет»

Аннотация: в статье описывается проблема дефицита квалифицированных специалистов технических направлений, в частности рассматриваются наиболее востребованные профессии на сегодняшний день, также приведены некоторые методы решения проблемы.
Ключевые слова: дефицит квалифицированных специалистов, специалисты технических направлений, молодые специалисты, безработица, Государство.

SHORTAGE OF QUALIFIED TECHNICAL SPECIALISTS

Elizarova Anna Aleksandrovna,
Rakhimov Arsen Munirovich,
Khalitov Ilnur Radikovich

Abstract: the article describes the problem of shortage of qualified specialists in technical areas, in particular, the most popular professions today are considered, some methods for solving the problem are also presented.
Keywords: shortage of qualified specialists, specialists of technical directions, young specialists, unemployment, State.

Отсутствие квалифицированных работников сказывается на экономике страны. По данным исследования, до 2020 года Россия не будет сталкиваться с дефицитом рабочей силы, однако к 2030 году дефицит квалифицированных кадров достигнет 2,8 миллиона человек, что составит 7,4% от общего числа специалистов. Потери российской экономики к 2030 году исследователи прогнозируют на уровне $297,1 миллиардов. [1] Опираясь на приведенные данные, можно назвать дефицит квалифицированных специалистов технических направлений актуальной проблемой, как для России, так и для всего мира.

Рынок труда постоянно меняется, востребованные несколько лет назад специальности уходят на второй план, и на их место приходят другие. Аналитики портала по поиску работы Работа@Mail.ru. утверждают, что сейчас в стране переизбыток психологов, дизайнеров, юристов и дефицит инженеров, врачей и агрономов. [2]

Одними из востребованных профессий на сегодняшний день являются инженер-программисты, разработчики под мобильные приложения, Javascript разработчики, специалисты-аналитики, также большое внимание компании уделяют информационной безопасности.

Специалист в области вычислительной техники, автоматизации производственных процессов, современного программного обеспечения является ценным кадром для любой компании, независимо

от размеров. Его спектр задач довольно велик. От разработки программ выполнения вычислительных работ до разработки и внедрения методов автоматизации программирования.

Все профессии, связанные, так или иначе, с программированием, в наше время не теряют своей актуальности. Информационные технологии идут большими шагами по миру, и IT-специалисты не отстают.

Аналитики больших данных исследуют массивы данных, которые содержат разрозненную информацию. В конечном итоге их труды могут привести, например, к новым научным открытиям, повышению эффективности работы.

Кибератаки в современном мире обычное дело, и задача обеспечить комплексную защиту информации зачастую ложится на плечи специалиста по информационной безопасности. Большие компании каждый год увеличивают численность работников, не обходят стороной и безопасность своих данных.

Стремительное развитие технологий влечет за собой изменения в экономической политике. Чтобы конкурировать на мировом рынке, странам необходимо пересмотреть многие аспекты. Инновации стремительно проникают в производство. Но для их воплощения в жизнь, нужны профессионалы.

Для увеличения квалифицированных кадров Государство создает различные программы для привлечения абитуриентов на технические специальности. Например, «Развитие образования», «Развитие науки и технологий». Увеличивает количество бюджетных мест, открывает новые направления. Не остаются без внимания и студенты, закончившие обучение по программе бакалавр. Для них власти увеличивают места по программе магистратуры. Также проводятся олимпиады и конкурсы среди школьников, студентов, которые позволяют выявить талантливых ребят, помочь дальнейшему продвижению их способностей. Для первокурсников увеличено количество бюджетных мест в бакалавриате и специалитете. Если в 2017-2018 учебном году вузы получили 298 тысяч мест для бакалавров и 70 для специалистов, то в 2018-2019 году бакалавриат получил 315 тысяч мест, а специалитет – 75 тысяч. Магистратуре выделено 208 тысяч бюджетных мест, это на 3 тысячи больше, чем годом ранее. Самое большое число бесплатных мест на бюджете получили педагогические факультеты, педвузы, IT-направления, сельскохозяйственные и медицинские вузы. [3]

Многие руководители заинтересованы в квалификации работников. С каждым годом они все больше денег вкладывают в обучение кадров. Если в компании работают высококвалифицированные специалисты, знающие как выполнять свою часть работы, то стабильное развитие обеспечено. Так, например, в 2017 году компания «Техносерв» инвестировала в обучение сотрудников около 25 млн. рублей. [4]

Безработица в больших странах присутствовала всегда. Даже при большом количестве вакансий от нее сложно избавиться. Как сообщало ИА REGNUM, в России в январе 2018 года уровень безработицы составил 5,2%. [5] Количество вакансий в России выросло в полтора раза с 2013 года, достигнув максимума за историю наблюдений, по данным HeadHunter. [6] Сопоставление вакансий и безработицы недопустимо. Нехватка рабочих мест может быть вызвана именно недостаточной подготовкой специалистов. Тем самым даже предоставив большое количество вакантных должностей, безработицу не искоренить.

Молодые специалисты со свежими знаниями и новыми идеями, вышедшие только что из стен университетов, вызывают все больший интерес у работодателей. Они хороши тем, что готовы обучаться, повышать свои навыки и умения. Также у них высокая социально-географическая мобильность и сильная идейная мотивация. Некоторые руководители готовы принять к себе и студентов старших курсов. В университетах проводятся ярмарки вакансий. Представители компаний предоставляют краткую информацию о деятельности предприятия, приглашают молодых специалистов на практику, а в дальнейшем и на работу.

Так или иначе, вопрос дефицита квалифицированных специалистов технических направлений остается открытым. Конкуренция работодателей за хорошие кадры в ближайшие годы будет только расти.

Список литературы

1. Уровень безработицы в России [Электронный ресурс]. – Режим доступа: https://regnum.ru/news/2395827.html – (Дата обращения: 1.12.2018)

2. Какие профессии будут востребованы через 5-7 лет [Электронный ресурс]. – Режим доступа: https://www.iqconsultancy.ru/articles/kakie-professii-budut-vostrebovany-cherez-5-7-let/ – (Дата обращения: 1.12.2018)

3. О контрольных цифрах приема на 2017-2018 год [Электронный ресурс]. – Режим доступа: http://www.garant.ru/products/ipo/prime/doc/71502378/ – (Дата обращения: 1.12.2018)

4. На каких специалистов охотятся российские ИТ-компании в 2018 году [Электронный ресурс]. – Режим доступа: http://www.tadviser.ru/index.php/Статья:На_каких_специалистов_охотятся_российские_ИТ-компании_в_2018_году – (Дата обращения: 1.12.2018)

5. Экономика РБК [Электронный ресурс]. – Режим доступа: https://www.rbc.ru/rbcfreenews/5af06b549a79472ff921935e – (Дата обращения: 1.12.2018)

6. Число вакансий в России достигло четырехлетнего максимума [Электронный ресурс]. – Режим доступа: https://www.rbc.ru/economics/14/09/2017/59b94c389a79474decfd6003 – (Дата обращения: 1.12.2018)

УДК 330

МОНЕТИЗАЦИЯ СМИ

РАХИМОВ АРСЕН МУНИРОВИЧ,
ХАЛИТОВ ИЛЬНУР РАДИКОВИЧ,
ЕЛИЗАРОВА АННА АЛЕКСАНДРОВНА
студенты
ФГБОУ ВО «Уфимский государственный авиационный технический университет»

Аннотация: в статье на основе данных из СМИ собрана информация о монетизации средств массовой информации и об изменении экономики в целом. СМИ предупреждают онлайн средства массовой информации, которые охарактеризованы низкими требованиями к капиталу, низкими ценами производства, а сегодня читатели получают лучший и самый персонализированный Контент в Интернете с меньшими затратами и усилиями. Потребители, как правило, становятся равнодушными к баннерной рекламе, когда их количество увеличивается из-за явления и как правило это порождает новые проблемы в обществе.
Ключевые слова: монетизация, интернет, информация, проблемы, общество, контент.

MONETIZATION OF MEDIA

Elizarova Anna Aleksandrovna,
Rakhimov Arsen Munirovich,
Khalitov Ilnur Radikovich

Abstract: the article based on data from the media collected information about the monetization of the media and the change in the economy as a whole. Media alert online media outlets that are characterized by low capital requirements, low production costs, and today readers get the best and most personalized Content online with less cost and effort. Consumers tend to become indifferent to banner advertising when their number increases due to the phenomenon and usually it generates new problems in society.
Keywords: monetization, Internet, information, problems, society, content.

Сегодня более 65 процентов людей в возрасте от 18 до 29 лет получают новости из Интернета-опережающие газеты, телевидение и радио. Как правило, цифровые платформы дают новым медиа-компаниям возможность быстро строить с меньшими затратами на маркетинг, дистрибуцию и создание, чем устаревшие медиа-компании. Интернет-экономика основана на концепции, что онлайн-информация является обильной и в значительной степени свободной. В настоящее время информация, опубликованная в Интернете, существуют в качестве контента для поиска, доступного в течение многих лет. Управление распределением информации в интернете в значительной степени перешло на Google, Facebook и Twitter. Варианты чтения больше не ограничены временем и местоположением. Вместо этого, социальные медиа-платформы и алгоритмы поиска показывают персонализированные ссылки. Сегодня читатели получают лучший и самый персонализированный Контент в Интернете с меньшими затратами и усилиями, в отличии от газет, которые больше не имеют лучшего содержания, и поставленная информация не персонализирована.

Журналисты могут немедленно обратиться к потребителям, когда у читателей есть доступ к Интернету. Ссылки на новости появляются на популярных социальных медиа-платформах, таких как Вконтакте, Facebook и Twitter. До появления Интернета тираж газет был географически ограничен охватом грузовых автомобилей и количеством печатных станков. Журналисты теперь могут охватывать

потребителей с чувствительным к времени контентом непосредственно через социальные сети и другие комментаторские платформы, позволяющие вести непрерывный диалог и круглосуточный цикл новостей, который сразу и на международном уровне.

Как Интернет повлиял на монетизацию печатных СМИ?

Экономика Интернета также претерпела значительные изменения. Журналистика неустойчива без надежной бизнес-модели. Онлайн средства массовой информации охарактеризованы низкими требованиями к капиталу, низкими ценами производства, низкими ценами распределения, высокими ценами маркетинга и никакими переменными ценами. Тогда как, стоимостные характеристики печатных газет состоят из высоких требований к капиталу, высоких затрат, высоких производственных затрат, высоких затрат на копирование, умеренных переменных затрат и низких маркетинговых затрат. Например, есть фиксированная стоимость, чтобы произвести дополнительную копию печати в газете, в то время как каждая "копия" новостной статьи распространяется без каких-либо затрат в интернете.

Печатные и интернет-газеты всегда зависели от рекламы. на мобильных устройствах с цифровым дисплеем цены на рекламу остаются низкими. Потребители чаще нажимают на рекламу в социальных сетях или на нативную рекламу на других сайтах. Рекламные объявления, которые появляются рядом с историей в традиционном газетном формате, были адаптированы для Интернета через баннерную рекламу. Рекламные баннеры вторгаются в частную жизнь потребителей с помощью скриптов и файлов cookie, которые мешают работе пользователей. Существуют и наиболее навязчивые формы интернет-рекламы, где сообщения показываются на весь экран, прежде чем потребитель сможет получить доступ к содержанию. Потребители, как правило, становятся равнодушными к баннерной рекламе, когда их количество увеличивается из-за явления, называемого "баннерной слепотой", когда пользователи сознательно или подсознательно игнорируют рекламу во время просмотра контента в Интернете. Потребители более терпимы к нативной рекламе, которая соответствует естественной форме. В отличие от баннерной рекламы, нативная реклама обеспечивает развлечение и информацию, не будучи навязчивой и раздражающей.

Поскольку использование смартфонов и социальных сетей через Интернет становится повсеместным, устаревшие бизнес-модели больше не жизнеспособны. Цифровые медиа-компании с бизнес-моделями, идеально подходящими для Интернета, нарушают работу газетных и медийных компаний, зависящих от местного тиража и ограниченных систем распространения. Реклама в интернете быстрее, дешевле, измерима, интерактивна и более прямая, чем аналоговая. Газетный бизнес и традиционные издательские конгломераты не могут выжить в мире с увеличением доходов от интернет-рекламы, потому что они не в состоянии использовать потенциал для новых и расширяющихся рекламных потоков.

Иоганн Каролюс опубликовал первую газету на печатном станке в 1609 году. С тех пор газета стала средством массовой информации, которое образовало и информировало грамотных граждан мира. Более века назад в газетной индустрии произошел крупный технологический сдвиг. Эти технологические сдвиги позволили массово выпускать газеты, увеличить число читателей и число газет, которые печатались и распространялись. Количество ежедневных газетных компаний выросло с 850 в 1880 году до 2200 в 1910 году. Дневной оборот за тот же период вырос с 3,1 млн. до 22,1 млн.

Газеты стали брать с клиентов копейки за выпуск в 1833 году, но не начали реализовывать рекламу вплоть до 1880-х годов, когда Адольф Окс из *Нью-Йорк Таймс* и Уильям Рэндольф Херст разработал рекламную бизнес-модель газеты. К 1914 году 66% доходов от продажи газет были получены благодаря рекламе, а к 1990-м годам этот показатель увеличился до 80%. До 1995 года, когда Интернет впервые стал легкодоступным, газеты зависели от структуры монополии из-за географии и ограничений на распространение.

В 2005 году газеты достигли пика в годовом доходе, когда американские газеты заработали коллективные 48 миллиардов долларов. К 2014 году доходы от газет упали до $19,9 млрд, что на 59% меньше. По мере того как интернет рос в популярности. Большинство потребителей не читали всю газету полностью, но газеты продавали рекламу, как будто каждая страница читалась. Еженедельный тираж газет упал на 19% с 2004 года. По мере того, как потребители переключаются на доступ к контенту в цифровом виде, газеты обременены высокими, растущими издержками, связанными с закупкой чернил, бумаг и финансирования логистики.

Список литературы

1. Д.В. Гаврилов. - М.: Бек Монетизации информации // Журнал международных денежных средств и финансов. – 2009. – № 28. С. 115-134.
2. В.Д. Грабовского, А.Ф. Лубина Рубли и деньги: СМИ как смысл жизни. // Журнал денег, кредита и банковского дела. – 2010. – №35 (5). – С. 663-684.
3. Шаров, В.В. Особенности монетизации. // Журнал банки и финансы. – 2012. – №26. С. 191-214.
4. Гудин, А.К. Общие вопросы новостного мейкера // Серия Исследований. – 2012 . – №8. С. 352-376.
5. Новиков, В.В. Запись среды о монетизации // Журнал денег, кредита и банковского дела. – 2011. – №39. С. 1067-1105.
6. Саблев, Ю.К. Средства массовой информации. – 2006. – №30. С. 581-603.
7. Ванин, И.В. Распределение бюджета // - М.: ИНФРА-М, 2015. – №32. С. 210- 235.
8. Строгов, В.В. Вопросы расследования преступлений связанных с хищением. - М.: ИНФРА-М, 2018. С. 123-168.

ФИЛОЛОГИЧЕСКИЕ НАУКИ

УДК 800

FUNCTIONAL-SEMANTIC FIELD OF THE PRESENT CONTINIOUS ASPECT IN ENGLISH LANGUAGE

АБЕУОВА АЙЖАН МУРАТОВНА
преподаватель кафедры ИЯ
«Карагандинский государственный технический университет»

Abstract: The article is devoted to investigation of the functional semantic field of the present continuous aspect in English language. Different meanings of present continuous aspect were analyzed.
Keywords: verb; category of aspect; process; functional semantic field; present continuous aspect.

ФУНКЦИОНАЛЬНО-СЕМАНТИЧЕСКОЕ ПОЛЕ PRESENT CONTINIOUS ASPECT В АНГЛИЙСКОМ ЯЗЫКЕ

Abeuova Aizhan Muratovna

Аннотация: Данная статья посвящена исследованию функционально-семантического поля present continuous аспект в английском языке. Различные значения данного аспекта были анализированы.
Ключевые слова: глагол; категория аспекта; процесс; функционально-семантического поля; present continuous аспект.

The verb is one of the main parts of speech. It is the only part of speech in present - day that has a series of categories, analytical forms, and again the only one that has forms which occupy a peculiar position in its system and do not share some of the characteristic features of the part of speech as a whole.

Admittedly, aspect denotes different kind of peculiarities (states) of the action. In everyday life a human being make several different actions. Some actions can pass for a long time; some of them can pass immediately and so on. Types of actions depend on intention of human beings and situations what kind of type of actions should be chosen.

At the same time aspect is a functional category and the form of the verb which serves to express the manner in which the action is performed: it shows whether it is a single accomplished action, a recurrent action or a continuous process. It often expresses the speaker's or writer's attitude toward a happening.

The article is devoted to investigation of the functional semantic field of continuous aspect in English language. In order to determine the functional-semantic field of the English aspect it is important to know the meaning of the aspect in the sentence. Aspect being in the sentence can take the certain meaning. Continuous aspect in the sentence cannot give only one meaning. We can see it from the following sentences.

During research studies, we made a division referring to views of the authors (R.A, Close, B. Kaushanskaya., Y.P. Krylova, K.N. Kachalova, L.S. Barkhudarov, F.A. Kakzahanova., N.A. Korbina, E.A. Korneeva, M.I. Ossovskaya, K.A. Guzeeva). Also, we used different literary works in order to find the verbs with present continuous aspect and compare them with the research of the authors mentioned above. At the time of investigation twelve meanings of the continuous aspect were found.

First usage is to indicate exact action (R.A, Close, B. Kaushanskaya, Y.P.

Krylova, K.N. Kachalova, L.S. Barkhudarov, F.A. Kakzahanova). F/ex: We're just discussing whether – to grow vegetable marrows or potatoes (H.Wells). "I mean, dear, that you're actually holding the money in your hand this minute" (H.Wells). I am telling this story in the first person, though I am in no way connected with it, because I do not want to pretend to the reader that I know more about it that I really do (Somerset Maugham).

“You are dancing with the only handsome girl in the room,” said Mr. Darcy, looking at the eldest Miss Bennet (Jane Austen). “Why are you crying?” he asked, in an altered voice (D. H. Lawrence). “What are you thinking about?” Laird asked (W.M. Thackeray) [1; 15].

2. Second usage is to indicate future action (R.A. Close, K.N. Kachalova, F.A. Kakzhanova). F/ex: “Where are you lunching, Harry?” (O. Wilde) [2]. “Are you staying here long, sir?” he asked me (S. Maugham). I’m beginning to think this was all a put-up job (S. Maugham) [3].

3. Third usage is to indicate ridicule and exaggerated action (B. Kaushanskaya., Y.P. Krylova, F.A. Kakzahanova and G.A. Veikhman). F/ex: I really think, you know, that you’re making it rather too difficult (H.Wells). “Curiouser and curiouser!” cried Alice; ‘now I'm opening out like the largest telescope that ever was! (L. Carroll) [4]. “He is always playing cards” (W.M. Thackeray). “But you are growing all the time” (D. H. Lawrence). We’re always talking Eliza (Bernard Shaw) [5].

4. As a beginning action (Kakzhanova F.A). F/ex: “I’m beginning to feel better now” (Somerset Maugham).

5. Intensely developing process (Kakzhanova F.A). F/ex: “Someone is hoaxing us. Come, we’ll soon catch the fellow” (H.Wells). Her children were growing up, they would have to go to school (D. H. Lawrence).

6. Repetitive action (Kakzhanova F.A., G.A. Veikhman). F/ex: “How much are you putting on him?” (D. H. Lawrence).

7. Intention process action (Kakzhanova F.A). F/ex: “And there’re all waiting to be washed!” (Charles Dickens) [6]. She’s coming to see you (George Bernard Shaw).

8. Uncertainty process action. F/ex: “But you don't know what you're saying, father” (D. H. Lawrence). “Why are you waking me so early?” (W.M. Thackeray). “The one who is pouring out tea forus, or the one in the picture?” (O. Wilde). “Are we taking Rawdy with us?” (W.M. Thackeray). “Is he going without us? When is he coming back?” (W.M. Thackeray). “Is something bothering you?” (W.M. Thackeray). “My dear Miss Eliza, why are you not dancing?” Mr. Darcy, you must allow me to present this young lady to you as a very desirable partner (Jane Austen). “The one who is pouring out tea forus, or the one in the picture?” (O. Wilde). “Are you consulting your own feelings in the present case, or do you imagine that you are gratifying mine?” (Jane Austen). “Am I dying, Bagheera?” (W.Somerset Maugham).

9. Conditional process action. F/ex: “If you are getting married just because you want a change, why don’t you marry a man of your own age?” (W.S. Maugham). Oh, if you're trying to back out, of course I've no more to say,” said the young seal with an ugly chuckle (W.S. Maugham). “I’m just coming. If you’re walking up Victoria Street, I’ll come along with you” (W.S. Maugham) [7].

10. Purpose process action. F/ex: All I’m asking you to do is to go into the ring and have one bout (W.S. Maugham). My gun is pointing at your back (Charles Dickens). “I’m going back to England to rejoin my regiment” (W.M Thackeray). He was trying hard to look respectable (W.S. Maugham). My gun is pointing at your back (Charles Dickens). “I’m learning how to drum now (Nicholas Sparks) [8].

11. Long time action process (Kakzhanova F.A). F/ex: “You must know that I am thinking of his marrying one of them” (J. Austen). “Who’s hurting you?” (G.B. Shaw). “The man I’m thinking of only began painting five years ago” (W.S. Maugham).

12. Reason process action (Kakzhanova F.A). “Shock. She is laughing because she is shocked,” said Clifford Boylestone (W.S. Maugham). The reason he is always making it is because he is the town crier to every Indian garden, and tells all the news to everybody who cares to listen (W.S. Maugham).

Results. Analyzing the works of grammarians three other meanings of continuous aspect were found. Such as: uncertainty, conditional, purpose process actions. Investigation of functional-semantic filed of the continuous aspect indicates that Continuous aspect has twelve meanings in the sentence. But it is not exact number of them, because English verb staying in the sentence can used in different meanings.

Список литературы

1. William Makepeace Thackerey. Vanity Fair. Retoled by Elizabeth Walker.
2. http://www.literaturepage.com/read/doriangray-153.html

3. http://www.literaturepage.com/read/doriangray-153.html
4. http://www.gutenberg.org/files/11/11-h/11-h.htm
5. http://www.literaturepage.com/read/pygmalion-4.htm
6. Charles Dickens. Oliver Twist. Retold by Margaret Tarner. Macmillan
7. http://www.literaturepage.com/read/moonandsixpence-1.html
8. http://royallib.ru/read/sparks_nikolas/A_Walk_to_Remember.html#0

УДК 800

ФОРМИРОВАНИЕ УСТНОЙ И ПИСЬМЕННОЙ КОММУНИКАТИВНОЙ КОМПЕТЕНЦИИ НА НАЧАЛЬНОМ ЭТАПЕ ОБУЧЕНИЯ РКИ

РАХМАНОВА САРАХАНЫМ МИРЗА ГЫЗЫ
к п н, доцент
Бакинский славянский университет, Баку

Аннотация: В ходе выполнения языковых (фонетических и лексических) упражнений студентами активизируются слова и словосочетания в их речи. Создавая определенный речевой фон, преподаватель подводит студентов к восприятию текста в виде грамматической информации.
Ключевые слова: коммуникативная компетенция, образовательные технологии, грамматическая информация, конфигуративный метод.

FORMATION OF ORAL AND WRITTEN COMMUNICATIVE COMPETENCE AT THE INITIAL STAGE OF STUDYING RUSSIAN AS A FOREIGN LANGUAGE

Rahmanova Sarakhanim Mirza

Abstract: During the implementation of linguistic (phonetic and lexical) exercises, students activate words and phrases in their speech. Creating a specific speech background, the teacher leads students to the perception of the text in the form of grammatical information.
Keywords: communicative competence educational theses grammar information configuration method.

Коренные изменения в нашем обществе создали реальные предпосылки для обновления всей системы образования, что находит своё отражение в разработке и введении элементов нового содержания, новых образовательных технологий. Внедрение конфигуративного метода в учебный процесс является одним из важнейших направлений совершенствования подготовки студентов в современном вузе.

Суть данной методики заключается в том, что в ходе выполнения языковых (фонетических и лексических) упражнений студентами активизируются слова и словосочетания в их речи. Создавая определенный речевой фон, преподаватель подводит студентов к восприятию текста в виде грамматической информации.

Считаем, что такой подход к подаче лингводидактического материала в учебном пособии может служить одним из способов презентации учебного материала по РКИ.

Методическая разработка занятия по теме «Творительный падеж имен существительных».

Урок 1. Задание № 1. Прочитайте бегло (20 сек.). Запомните перевод

Таблица 1

ТворИтельный падеж имЁн существИтельных

№	Слова и словосочетания	Перевод
1	твор**И**тельный падЕж	Yerlik hal
2	им**Е**н существИтельных	isimlərin

№	Слова и словосочетания	Перевод
3	отвечАает на вопрОсы	suallara cavab verir
4	кем? чЕм?	kim ilə? nə ilə?
5	употреблЯется	işlənilir
6	со слЕдующими предлОгами	qoşmalarla
7	за, пЕред, под, с, над, мЕжду	-
8	имЕет	malikdir
9	слЕдующие падЕжные окончАния	hal şəkilçiləri ilə
10	пЕрвое склонЕние	birinci hallanma
11	вторОе склонЕние	ikinci hallanma
12	трЕтье склонЕние	üçüncü hallanma
13	в едИнственном числЕ	tək sayda
14	во мнОжественном числЕ	cəm sayda
15	напримЕр	məsələn
16	горжУсь дОчерью	qızımla fəxr edirəm
17	напИсано студЕнтом	tələbə tərəfindən yazılıb
18	быть юрИстом	hüqüqşunas olmaq
19	рЕзать ножОм	bıcaq ilə kəsmək
20	зИмними вечерАми	qış axşamlarıyla
21	стоЯть пЕред дОмом	evin qabağında durmaq
22	гулЯть под дождЕм	yağış altında gəzmək
23	говорИть с дрУгом	dost ilə danışmaq

Задание № 2. Прочитайте бегло.

Таблица 2

ТворИтельный падЕж имЁн существИтельных

№	Слова и словосочетания	Перевод
1	творИтельный падЕж	Yerlik hal
2	Isimlərin	существительных
3	отвечАает на вопрОсы	suallara cavab verir
4	кем? чЕм?	kim ilə? nə ilə?
5	işlənilir	употребляется
6	со слЕдующими предлОгами	qoşmalarla
7	за, пЕред, под, с, над, мЕжду	-
8	malikdir	имеет
9	слЕдующие падЕжные окончАния	hal şəkilçiləri ilə
10	birinci hallanma	первое склонение
11	вторОе склонЕние	ikinci hallanma
12	трЕтье склонЕние	üçüncü hallanma
13	tək sayda	в единственном числе
14	во мнОжественном числЕ	cəm sayda
15	məsələn	например
16	горжУсь дОчерью	qızımla fəxr edirəm
17	напИсано студЕнтом	tələbə tərəfindən yazılıb
18	быть юрИстом	hüqüqşunas olmaq
19	bıcaq ilə kəsmək	резать ножом
20	зИмними вечерАми	qış axşamları
21	стоЯть пЕред дОмом	evin qabağında durmaq
22	гулЯть под дождЕм	yağış altında gəzmək
23	dost ilə danışmaq	говорить с другом

Задание № 3. К данным словам подберите синонимы из второго столбика. Запишите.

(Дается по 2 слова). Во втором столбике даются слова в количестве 8 слов: 4 из которых являются синонимами к данным словам, а остальные 4 – это синонимичные пары из общей таблицы синонимов.

Таблица 3

Следующий	очередной, второй, грядущий, будущий, первый, последний, наступающий, дальнейший
Говорить	разговаривать, беседовать, болтать, приходить, стоять, молвить, утверждать

Задание № 4. К данным словам подберите антонимы из второго столбика. Запишите.

(Дается по 2 слова). Во втором столбике даются слова в количестве 8слов: 4 из которых являются антонимами к данным словам, а остальные 4 – это антонимичные пары из общей таблицы антонимов.

Таблица 4

Вопрос	1. Ответ, слово, речь, предложение 2. Утро, день, полдень
Вечер	

Задание № 5. **Выберите и перепишите толкование к данному слову. Запишите.**

Таблица 5

Дождь	Атмосферные осадки в виде водяных капель. Служебное слово

Домашнее задание. Выучить перевод слов. Уметь бегло читать с азербайджанского на русский язык. Переписать 5 раз слова и словосочетания на русском язык из таблицы № 1. Задания № 3,4,5 запишите в тетради.

Урок 2.

Задание № 1. Прочитайте бегло.

Таблица 6

Имя прилагательное в начальной форме. (15 сек.)

1	СлЕдующий	növbəti
2	падЕжный	hal
3	зИмний	qış
4	красИвый	gözəl
5	дрУжный	mehriban
6	весЕлый	şən
7	молодОй	cavan
8	начАльный	ibtidai
9	едИнственный	tək (say)
10	вЕрный	sadiq

Задание № 2. Прочитайте бегло.

Таблица 7

Глагол. (10 сек.)

1	отвечАть	cavab vermək
2	употреблЯться	işlənilir
3	имЕть	malik olmaq
4	гордИться	fəhr etmək
5	написАть	yazmaq
6	быть	olmaq
7	рЕзать	doğramaq
8	стоЯть	durmaq
9	гулЯть	gəzmək
10	говорИть	danışmaq

Задание № 3. Прочитайте бегло.

Таблица 8

Имя существительное (15 сек.)

1	падЕж	hal
2	вопрОс	sual
3	предлог	qoşma
4	окончАние	sonluq , şəkilçi
5	числО	say
6	дочь	qız (övlad)
7	студЕнт	tələbə
8	юрИст	hüquqşunas
9	нож	bıçaq
10	вЕчер	axşam
12	дом	ev
13	дОждь	yağış
14	друг	dost

Задание № 4. Прочитайте бегло.

Таблица 9

Имя существительное. (35 сек.)

№	мужской род		средний род		женский род	
1	падЕж	hal	окончАние	şəkilçi	дочь	qız
2	вопрОс	sual	склонЕние	hallanma	кОмната	otaq
3	предлОг	qoşma	числО	say	дерЕвня	kənd
4	студЕнт	tələbə	деЕрево	ağac	сУмка	çanta
5	юрИст	hüquqşunas	окнО	pəncərə	кнИга	kitab
6	нож	bıçaq	мОре	dəniz	землЯ	torpaq
7	вЕчер	axşam	пОле	tarla	дЕдушка	baba
8	дом	ev	селО	kənd	бАбушка	nənə
9	дОждь	yağış	Имя	ad	свечА	şam
10	друг	dost	врЕмя	zaman	рукА	əl

Задание № 5. Прочитайте бегло (15 сек.).

Тво-рИ-тель-ный па-дЕж от-ве-чА-ет на воп-рО-сы **кЕм? чЕм**? У-пот-реб-лЯ-ет-ся со слЕ-ду-ю-щи-ми пред-лО-га-ми: **за, перед, под (подо),с (со), над, мЕж-ду.** И-мЕ-ет слЕ-ду-ю-щи-е па-дЕж-ны-е о-кон-чА-ни-я: **I склонение - ой (ей), ей (ею); II- склонение - ом (ем); III- склонение - ю.** Во мнО-жест-

вен-ном чис-лЕ – **ами (ями).** **(28 слов)**

а) Прочитайте бегло (15 сек.).

ТворИтельный **hal cavab verir** на **suallara** кЕм? чЕм? Употреб-лЯется со слЕдующими предлОгами: *за, перед, под (подо),с (со), над, мЕж-ду.* ИмЕет слЕдующие **hal** окончАния: I склонение - *ой (ей), ей (ею);* II- склонение - *ом (ем);* III- склонение - *ю*. Во **cəm** числЕ – *ами (ями).* **(28-6=22)**

б) Прочитайте бегло 15 сек.

ТворИтельный **hal** отвечАет на **suallara** кЕм? чЕм**? İşlənilir** со слЕдующими предлОгами: за, перед, под (подо),с (со), над, мЕжду. **Malikdir** слЕдующие падЕжные **sonluq**: I склонение - ой (ей), ей (ею); II- **halanma** - ом (ем); **ücüncü-** склонение - ю. Во **cəm** числЕ – ами (ями). **(28-8=20)**

в) Прочитайте бегло 15 сек.

ТворИтельный **hal suallara cavab verir** кЕм**? nə ilə? İşlənilir** со слЕдующими **qoşmalar ilə**: за, перед, под (подо),с (со), над, мЕжду. **Malikdir** слЕдующие **hal şəkilçiləri ilə**: **birinci hal** - *ой (ей), ей (ею);* II- склонение - *ом (ем);* **üçüncü hal**- ю. Во **cəm sayda** – *ами (ями).* **(28-16=12)**

Задание № 6. Прочитайте бегло, выучите наизусть. Запишите по памяти.

ТворИтельный падЕж отвечАет на вопрОсы **кЕм? чЕм**? УпотреблЯется со слЕдующими предлОгами: **за, перед, под (подо),с (со), над, мЕж-ду.** ИмЕет следующие падЕжные окончАни-я: **I склонение- ой (ей), ей (ею); II- склонение - ом (ем); III- склонение - ю.** Во мнОжествен-ном числЕ – **ами (ями).**

Задание № 7. Прочитайте текст по слогам бегло (40 сек.)

Тво-рИ-тель-ный па-д**Е**ж им**Ё**н су-щест-в**И-**тель-ных

Тво-рИ-тель-ный па-дЕж от-ве-чА-ет на воп-рО-сы **кЕм? чЕм**? У-пот-реб-лЯ-ет-ся со слЕ-ду-ю-щи-ми пред-лО-га-ми: **за, перед, под (подо), с (со), над, мЕж-ду.** И-мЕ-ет слЕ-ду-ю-щи-е па-дЕж-ны-е о-кон-чА-ни-я: **I склонение - ой (ей), ей (ею); II- склонение - ом (ем); III- склонение - ю.** Во мнО-жест-вен-ном чис-лЕ – **ами (ями).** На-при-мЕр: *гор-жУсь дО-черь-ю, на-пИ-са-но сту-дЕн-том, быть ю-рИс-том, рЕ-зать но-жОм, зИм-ни-ми ве-че-рА-ми, сто-Ять пЕ-ред дО-мом, гу-лЯть под дож-дЕм, го-во-рИть с дрУ- гом.* **(38 слов).**

Урок 3. Задание № 1. Прочитайте текст.

ТворИтельный падЕж имЁн существИтельных

ТворИтельный падЕж отвечАет на вопрОсы **кЕм? чЕм?** УпотреблЯется со слЕдующими предлОгами: *за, перед, под (подо),с (со), над, мЕжду.* ИмЕет слЕдующие падЕжные окончАния: I склонение - *ой (ей), ей (ею);* II-склонение - *ом (ем);* III-склонение - *ю*. Во мнОжественном числЕ – *ами (ями).* **НапримЕр***: горжУсь дОчерью, напИсано студЕнтом, быть юрИстом, рЕзать ножОм, зИмними вечерАми, стоЯть пЕред дОмом, гулЯть под дождЕм, говорИть с дрУгом***.** **(38 слов).**

Задание № 2. Прочитайте вопросы к тексту бегло. (10 сек). Ответы запишите.

1. На какие вопросы отвечают существительные в творительном падеже ?
2. Назовите предлоги творительного падежа.
3. Какие окончания имеют существительные в единственном числе?
4. Приведите примеры существительных ед. числа 1,2,3 склонений ?
5. Какие окончания имеют существительные мн. числа в творительном падеже? Приведите примеры.

Задание № 3. Прочитайте бегло (20 сек.) . Запомните перевод.

Список литературы

1. Иевлева З.Н. Система упражнений с грамматической направленностью для обучения русскому языку иностранных школьников (традиции и перспективы). - М., Златоуст, 2005, с.20.
2. Пулькина И.М., Захава-Некрасова Е.Б. Учебник русского языка (для студентов-иностранцев). Москва, 1975.

3. Можаева Г.В., Тубалова И.В. Как подготовить мультимедиа курс? Методич. пособие для преподавателей.- Томск, ТГУ, 2002, 41с.
4. Молчановский В.В. Преподаватель иностранных языков и новые технологии обучения //Русский язык и литература в Азербайджане. – Баку, 2003, №1, с.46-49.
5. Бархударов С.Г., Крючков С.Е., Максимов Л.Ю., Чешко Л.А. Русский язык. Москва, 2006.
6. Векилова Л.Г., Османзаде А. Русский язык., 2009.

УДК 80

ВИДЕОБЛОГ КАК МЕТОД ВОСПИТАНИЯ КУЛЬТУРЫ В ОБЩЕСТВЕ

ПОЗДЕЕВА АЛИЯ АНДРЕЕВНА
магистрант
ФГБОУ ВО «Саратовский государственный университет»

Научный руководитель: Захаров Кирилл Михайлович
д.ф.н., профессор
ФГБОУ ВО «Саратовский государственный университет»

Аннотация: данная статья посвящена вопросам культурного образования, приобщения к общественно-значимым проблемам посредством просмотра видеоблога. Рассматривается формирование ценностей и воспитание культурного поведения через видеоролики на тему экологии, урбанистики и сохранения исторического наследия. Приводятся примеры таких видеороликов.
Ключевые слова: культура, общество, видеоблог, воспитание, ценности.

VIDEO BLOG AS A METHOD OF CULTURE EDUCATION IN SOCIETY

Pozdeeva Aliya Andreevna

Scientific adviser: Zakharov Kirill Mikhailovich

Abstract: This article is devoted to the issues of cultural education, familiarization with socially significant problems through viewing a video blog. The article deals with the formation of values and education of cultural behavior through videos on the theme of ecology, urbanism and heritage preservation. Examples of such videos are given.
Key words: culture, society, video blog, education, values.

Принято считать, что видеоблоги – это всего лишь способ передачи информации о культуре какой-либо страны, группы людей, одного человека и т.п. Однако наше исследование строится на понимании того, что видеоблог может служить не только способом передачи культуры стран и народов, но и сам может становиться культурным знанием даже в рамках одной страны, которое окажет влияние на общественную деятельность. Как правило, влогер освещает посещенные места через призму собственного восприятия [1, с. 2]. Под видеоблогом мы понимаем форму блога, в котором средством передачи информации является видео. Таким образом, зритель воспринимает именно ту культуру, которую пытается передать автор видеоблога. И важным элементом «окультуривания» в видеоблоге будут темы, поднимаемые автором.

К числу таких видеоблогов можно отнести Youtube-канал известного российского журналиста Ильи Варламова «varlamov». Влог Ильи Варламова не имеет своей первоначальной целью раскрытие полезной информации о том, где лучше остановиться, что посетить или где дешевле купить билеты. Особенность, а оттого и привлекательность канала состоит в том, что Илья Варламов в своих влогах поднимает общественно-значимые проблемы: проблемы урбанистики, проблемы воздействия на психическое состояние человека, экологические проблемы, проблемы сохранения культурного наследия, проблемы благоустройства, пешеходных зон, дорог, детских садов и многие другие. На сегодняшний

день видеоблог насчитывает более 1,16 миллиона подписчиков, что говорит о том, что мнение и взгляд автора распространяется на большой круг людей. Но это же и формирует у автора видеоблога большую ответственность перед зрителем.

Важным моментом является то, что многие из поднимаемых автором тем влияют на формирование «правильного» культурного поведения. Примером могут служить видеоролики, посвященные проблемам экологии, что воспитывает в зрителе ценность к окружающей среде, к чистоте городской среды, к раздельному сбору мусора, к чистому воздуху и многим другим важным вещам. К числу таких роликов можно отнести: «Чита — новая мусорная столица России», «Мусоропровод – первый признак плохого жилья», «Формирование комфортных городских трущоб», «Мусорная граница России», «Мурманск: мусорное гетто полгода спустя», «Что нам делать с мусором: пример Швеции» и многие другие. После просмотра таких видеороликов зритель получает информацию о том, какой должна быть экологическая обстановка в его среде и как добиваться ее формирования. Зритель знакомится с тем, что есть, и с тем, что может быть, и, проведя сравнительный анализ, формирует в своем сознании новую культуру.

Тема комфортной городской среды воспитывает культурное понимание того, каким должен быть город, в котором живет зритель, к каким проблемам приводит многочисленная точечная застройка, что является признаком плохих жилых районов и т.д. Примером служат видеоролики раздела «Доступная урбанистика»: «Пять этапов превращения в гетто на примере Мурино», «Чем плохи многоэтажные микрорайоны на примере Кудрово», «Почему заборы — это зло, и как с ними бороться», «Как улучшить свой двор: 10 непростых шагов» и др. В данных видеороликах автор делится мнением, как сделать город лучше, и что, по его мнению, наносит городу вред.

С помощью этих видеороликов зритель знакомится с тем, как должна быть благоустроена его городская среда, что может принести ему и его семье неудобства в будущем, и на основе этой информации у него формируются правильные знания о том, в каких условиях человек будет жить комфортно. И зритель будет стремиться к этому комфорту.

Также Илья Варламов в своем видеоблоге поднимает тему сохранения историко-культурного наследия. Автор рассказывает, зачем и как сохранять наследие, вот что превращаются исторические районы городов и как уничтожают памятники архитектуры. К числу таких видеороликов относятся: «Отношение к историческому наследию в Советске», «Восстановление утраченного наследия в Гданьске и Калининграде», «Красноярск: историческое наследие среди пыли и грязи», «Русское наследие: не Париж, не жалко!», «Зачем нам советское наследие?» и др. Также автор видеоблога является создателем фонда сохранения исторического наследия «Внимание», о работе которого рассказывает в своем видеоблоге. Данные ролики воспитывают в зрителе культурное отношение к истории своей страны, к уникальным культовым объектам, о необходимости восстановления которых до просмотра видеоролика человек и не подумал бы.

В серии роликов проекта «Граница» автор видеоблога рассказывает и показывает приграничные города России и других стран. В данных видеороликах автор использует схему сравнения. Сравнение, на наш взгляд, это один из сильнейших наглядных способов воздействия на зрителя и мотивации к лучшему образу жизни. Благодаря таким роликам, благодаря взгляду со стороны зритель может на контрасте или схожести культур сформировать для себя новые знания о «хорошем» и «плохом», сформировать новые требования к себе, к обществу и к созданию городской/сельской среды. К таким роликам можно отнести: «Граница: что случилось с Суйфэньхэ и Уссурийском», «Иматра и Светогорск: самая контрастная граница России», «Что стало с советскими панельками в России и Литве», «Граница: эстонская Нарва и российский Ивангород» и другие.

Также Илья Варламов является автором Youtube-шоу «Большая дорога с мэром», в котором журналист беседует с мэрами городов, «которые не побоялись выйти в город и ответить на мои острые вопросы. От мусорных свалок до разбитого общественного транспорта» [2]. Видеоблогер задает все те же «культурные» вопросы, которые он поднимает в своих видеоблогах, но обращает их уже непосредственно к градоначальнику. Это хороший способ узнать причины появления таких проблем, как они будут решаться, и к кому обращаться в случае их возникновения.

Несмотря на основное идейное разделение видеоблогов автора, так или иначе, основные общественно-значимые проблемы перекликаются во всех видеороликах. Таким образом, для культурного обогащения необязательно выделять для просмотра определенный плейлист. Однако понятие культуры и комфорта всегда субъективно. С автором можно спорить, не соглашаться, или наоборот быть абсолютно «за», но нельзя отрицать важность поднимаемых проблем, которые влияют на будущее общества.

Культура – это знания. Знания, которые формируют определенные нормы поведения. Таким образом, культура, передаваемая посредством аудиовизуального контента, закрепляется в сознании зрителя, получает отклик, а затем распространяется через данного зрителя дальше в массы. Культура при этом, действительно, будет выступать в качестве «социальной наследственности». При этом нужно надеяться, что автор видеоблога имеет под собой благие намерения, а не коммерческую выгоду. Это, наверное, является в современном мире крупной культурной проблемой, и важно, чтобы автор видеоблога не поступался своими принципами справедливости и честности с аудиторией.

Список литературы

1. Кубатьян Г.С. Travel-журналистика. Путешествуйте и зарабатывайте [электронная версия книги], 2017. – 260 С.
2. YouTube-канал «varlamov»/«Большая дорога с мэром». [Электронный ресурс]. URL: https://www.youtube.com/playlist?list=PLceIIEa--FBL-jbBIMquNr3Ga69TP-rpo

ЮРИДИЧЕСКИЕ НАУКИ

УДК 347.65/.68

ОБЯЗАТЕЛЬНАЯ ДОЛЯ НЕСОВЕРШЕННОЛЕТНИХ ПРИ НАСЛЕДОВАНИИ. ИСТОРИЧЕСКИЙ АСПЕКТ

КОРОП ИРИНА ИВАНОВНА
аспирант
ФГБОУ ВО «Юго-Западный государственный университет»

Научный руководитель: Лагутин Игорь Борисович
д.ю.н., доцент
ФГБОУ ВО «Юго-Западный государственный университет»

Аннотация: автор рассматривает историю развития положений об обязательной доле несовершеннолетних при наследовании в контексте изменений, происходивших в сфере наследственных правоотношений на дореволюционном, советском и современном этапе развития. Особое внимание автор уделяет существовавшему до революции ограничению свободы завещания в части завещаемого имущества как предпосылке формирования института обязательной доли.
Ключевые слова: наследование, наследование по закону, наследование по завещанию, свобода завещания, ограничение свободы завещания, обязательная доля, несовершеннолетние.

COMPULSORY SHARE OF MINORS IN INHERITANCE. HISTORICAL ASPECT.

Korop Irina Ivanovna

Scientific adviser: Lagutin Igor Borisovich

Abstract: the author examines the history of the development of provisions on the mandatory share of minors during inheritance in the context of changes that have occurred in the sphere of inheritance relations at the pre-revolutionary, Soviet and modern stages of development. The author pays special attention to the restriction of the will and testament freedom that existed before the revolution as part of the formation of the institute of a mandatory share.
Key words: inheritance, inheritance by law, inheritance by will, freedom of will, limitation of freedom of will, mandatory share, minors.

Несовершеннолетние граждане, являясь одним из наиболее уязвимых слоев социума в силу своего возраста, нуждались и нуждаются в постоянной поддержке и защите со стороны государства, в т.ч. в сфере гражданско-правовых отношений.

Конкретизируя приведенное утверждение, стоит отметить следующие особенности участия несовершеннолетних в общественных отношениях, опосредованных правовыми нормами:

1. Ограниченная правосубъектность несовершеннолетних порождает особый характер взаимодействия данной категории граждан с системой исполнительной власти, что обуславливает необходимость особого порядка правового регулирования статуса несовершеннолетних;

2. Невозможность в реальной жизни несовершеннолетними самостоятельно обеспечивать защиту своих прав предполагает наличие государственных гарантий, а также соответствующего правового обеспечения;

3. Участие несовершеннолетних в большом количестве общественных отношений, регулируемых различными отраслями права, обусловливает необходимость максимально четкого правового регулирования статуса несовершеннолетних.

Во многом поэтому, участие несовершеннолетних в наследственных правоотношениях отличается определенными особенностями, заключающимися, в частности, в наличии дополнительных институтов по защите прав и законных интересов данной категории граждан [1, с. 159].

Стоит заметить, что наследование исторически сложилось в качестве юридико-правового инструмента, способного обеспечить баланс публичных и частных интересов в имущественной сфере, или, иными словами, в равной степени обеспечить имущественные притязания родственников наследодателя и социальные приоритеты государства. Особое значение в данном случае приобретают положения, касающиеся обязательной доли, под которой следует понимать часть наследственного имущества, право получения которой независимо от содержания завещания обладает определенная категория наследников, определяемая на законодательном уровне и имеющая преимущество перед другими наследниками [2, с. 3]. Вполне очевидно, что обязательная доля вполне может рассматриваться в качестве особой гарантии, направленной на защиту прав и законных интересов несовершеннолетних в наследственных правоотношениях. В настоящее время, исходя из положений п. 1 ст. 1149 ГК РФ, обязательная доля несовершеннолетних при наследовании составляет не менее половины доли, которая причиталась бы данным лицам при наследовании по закону [3]. Однако подобное законодательное закрепление обязательной доли несовершеннолетних при наследовании имело место далеко не всегда, отличаясь достаточно интересной и показательной историей становления, в связи с чем представляется целесообразным обратиться к историческому развитию рассматриваемых положений.

Российское законодательство, в том числе и в сфере регламентации наследственных правоотношений, обладает длительной историей, которую традиционно принято подразделять на такие основные этапы, как дореволюционный, советский и современный. То, в каком виде существует обязательная доля несовершеннолетних при наследовании на современном этапе, как отмечалось ранее, было не всегда. В связи с чем, следует обратиться, прежде всего, к дореволюционному и советскому этапам развития данных положений российского законодательства. Дореволюционный этап развития российского законодательства охватывает собой продолжительный период начиная с формирования древнерусского государства в IX в. до разрушения формировавшихся веками привычных устоев в начале XX в. Одним из первых известных законодательных источников, затрагивающих в том числе и наследственные правоотношения, является Русская Правда, относящаяся к XI-XII вв. Анализ положений данного документа, касающихся наследственных правоотношений, позволяет заключить, что данная отрасль права была недостаточно развита, в связи с чем об обязательной доле несовершеннолетних при наследовании говорить не приходилось. В частности, по справедливому замечанию Н.Л. Дювернуа, положения данного документа были направлены на разделение имущества наследодателя должным образом между женой и детьми, т.е. в кругу близких умершему лиц, его ближайших родственников [4, с. 77]. Несколько более конкретно анализирует соответствующие положения данного документа В.М. Грибовский, обращающий внимание на норму, гласящую, что «...аще кто, умирая, разделит дом, на том же стояти», «паки ли без ряду умрет, то все детям» [5, с. 117]. Из содержания данной нормы В.М. Грибовский делает вполне закономерный вывод о том, что древнерусский законодатель не дал никаких указаний относительно того, какими являются дети – своими или чужими, в связи с чем можно заключить, что наследодателю предоставлялась полная свобода действий в распоряжении собственным имуществом на случай смерти. Примечательно, что сделанный вывод подтверждает вторая часть данной нормы, в которой речь идет о передаче имущества наследодателя его детям в случае отсутствия завещания. Представляется, что сделанный В.М. Грибовским вывод является чрезвычайно важным, поскольку на всем протяжении дореволюционного этапа развития норм об обязательной доле несовершеннолетних при наследовании рассматривать указанную проблему можно только в контексте

наличия или отсутствия свободы завещательной воли.

Действительно, в последующем законодательстве обязательной доли как таковой не появилось, однако появились некоторые ограничения свободы завещательной воли наследодателя, которые могут рассматриваться в качестве предпосылок к формированию в законодательстве интересующего нас понятия. Однако, прежде всего, следует отметить, что с петровских времен на основании Указа о единонаследии 1714 г. устанавливалась единая законная опека, принадлежавшая несовершеннолетнему наследнику в недвижимом имуществе, что позволяет сделать вывод о том, что несовершеннолетние наследовали, причем зачастую именно недвижимое имущество. Помимо этого, вплоть до конца XIX в. за несовершеннолетними, оставшимися без попечения родителей, признавалось право на получение обеспечения, что также позволяет сделать вывод об особых гарантиях, предоставляемых несовершеннолетним в наследственных правоотношениях. В то же время, как отмечает С.В. Макарова, указанные гарантии по большей части не были закреплены законодательно, поскольку на законодательном уровне в основном регламентировались отношения по конкретным конфликтным делам, в то время как институт опеки и попечительства, институт обязательной доли несовершеннолетних при наследовании и т.д. полностью сформированы не были [6, с. 6].

Возвращаясь к рассмотрению некоторых ограничений свободы завещательной воли наследодателя, по сути, являющихся предпосылками к формированию в законодательстве понятия обязательной доли несовершеннолетних при наследовании, следует заметить, прежде всего, невозможность включения в завещание родовых имений, отмечаемую большинством дореволюционных исследователей. В частности, как отмечает Г.Ф. Шершеневич, несмотря на то, что российскому законодательству чужды положения об обязательной доле, оно ограничивает свободу завещаний по роду имущества. Данное ограничение заключается в невозможности завещать родовые имения, однако, по замечанию Г.Ф. Шершеневича, указанное обстоятельство не означает, что завещание не может содержать назначения наследника к родовому имению, поскольку «...смысл закона в том, что недопустимы завещания родовых имений вопреки указанного законом наследственного преемства в этой части имущества [7, с. 360]. На указанную особенность обращает внимание и К.П. Победоносцев, апеллирующий к римскому частному праву, в рамках которого «...самая существенная принадлежность родительской власти – право завещательное, подверглась ограничениям, и родитель, которому вначале уступали безусловно интересы членов семьи, стал в распоряжении своим имуществом связан их интересами, в обеспечение коих установлено правило о законной наследственной части ближайшим родственникам» [8, с. 14-15]. Однако в российском законодательстве на дореволюционном этапе подобного положения не существовало и, в частности, «...со смертью одного из членов нет наследования в недвижимом, и дети после умершего имеют на долю его в общем поземельном фонде не наследственное, а только личное право, как члены и сотрудники той же семьи, но кто из нее выселяется, тот теряет всякое право на участие в семейном фонде» [8, с. 187]. Кроме того, об отсутствии в дореволюционном законодательстве обязательной доли несовершеннолетних при наследовании свидетельствует и утверждение К.П. Победоносцева о том, что «...по идее закона, учреждение опеки не состоит в зависимости от имущества; где только есть малолетний сирота, хотя бы и без наследства, там уже предполагается действие закона об опекунском надзоре» [8, с. 210]. Вполне очевидно, что возможность малолетних сирот остаться без наследства свидетельствует о том, что права и законные интересы несовершеннолетних в дореволюционный период гарантировались недостаточно.

О невозможности завещать родовые имения как предпосылке обязательной доли несовершеннолетних при наследовании можно сделать выводы и из исследования Д.И. Мейера, утверждающего, что «...только имущества благоприобретенные подлежат завещательному распоряжению со стороны их собственника», в то время как «...имущества же родовые могут подлежать завещательному распоряжению только в двух случаях, и то в ограниченной мере» [9]. Данные случаи включают в себя завещание родового имущества беспотомственным собственником одному из членов рода и т.д., о чем, в свою очередь, И.М. Тютрюмов говорит, что «...лицо, не имеющее ни детей, ни иных по прямой линии от него нисходящих, может предоставить все свое родовое имущество или же часть оного, мимо ближайших своих наследников и несмотря ни на какую степень родства, одному лицу из дальнейших или равно близких родственников или родственниц своих, но лишь того рода, из которого досталось завещаемое избранно-

му им наследнику имущество, хотя бы сие лицо, по происхождению от женского в том роде колена или по иной причине, и не носило имени, фамилии завещателя или завещательницы» [10]. Обосновывая рассматриваемое ограничение свободы завещания, И.М. Тютрюмов отмечает, что оно было установлено в целях сохранения собственности в роде и, что немаловажно, обеспечения ближайших родственников наследодателя, что демонстрирует «...с очевидностью, что законная наследственная доля не чужда нашему правосознанию» [10]. Более того, при обсуждении проекта нового Гражданского уложения в начале XX в. Н.М. Тютрюмов утверждал, что законодательное закрепление института обязательной доли является необходимым, поскольку в полной мере соответствует таким основным принципам наследственного права, как свобода завещания и охрана интересов семьи. Однако данный институт не получил законодательного закрепления, даже несмотря на подобное вполне логичное обоснование, поскольку не соответствовал нравственным и материальным условиям устоявшихся наследственных правоотношений и, прежде всего, особому порядку наследования родовых имений.

Анализ дореволюционного законодательства и исследований в сфере наследственных правоотношений позволяет заключить, что на данном этапе развития российского законодательства института необходимого наследования или, иными словами, обязательной доли при наследовании как такового не существовало, однако имелись некоторые предпосылки к появлению данного института в сфере ограничения свободы завещания в части завещаемого имущества. В то же время, по справедливому замечанию Н.А. Владимировой, указанное запрещение «...являлось до некоторой степени гарантией для нисходящих наследников, но оно объективно было не в состоянии заменить институт обязательной доли и вскоре изжило себя» [11, с. 31].

Ситуация несколько изменилась на советском этапе развития российского законодательства. Прежде всего, следует отметить, что одним из первых декретов советской власти, желавшей в том числе коренным образом изменить и существовавшую до революции правовую систему, являлся Декрет «Об отмене наследования», принятый в апреле 1918 г. и устранявший наследование в любых его формах. Имущество умершего, как правило, переходило к государству, за исключением так называемых предметов трудового хозяйства, передававшихся близким родственникам умершего. Однако уже в ГК РСФСР 1922 г. допускалось наследование как по закону, так и по завещанию, хотя и без конкретизации отдельных подинститутов института наследования, включая институт обязательной доли несовершеннолетних при наследовании. Обязательная доля несовершеннолетних при наследовании получила законодательное закрепление только в 1928 г., составив три четверти законной доли [12, с. 70-71]. Впоследствии ее размер был скорректирован в ГК РСФСР 1964 г., в результате чего она составила две трети законной доли [13].

Таким образом, история развития норм об обязательной доле несовершеннолетних при наследовании свидетельствует о том, что данный институт наследственного права получил законодательную регламентацию только в 1928 г., в советском гражданском законодательстве. Однако в дореволюционном гражданском законодательстве с самых древних его источников формировались предпосылки складывания данного института, заключавшиеся, прежде всего, в ограничении свободы завещания относительно рода имущества. В то же время данные ограничения не являлись в прямом смысле гарантиями наследственных прав и законных интересов несовершеннолетних, что позволяет говорить об относительной молодости рассматриваемого института.

Стоит заметить, что в настоящее время институт обязательной доли несовершеннолетних при наследовании является достаточно развитым, хотя его правовое регулирование не лишено некоторых проблем. В частности, исходя из п. 4 ст. 1149 ГК РФ, в некоторых ситуациях суд вправе уменьшить размер обязательной доли или, как вариант, отказать в ее присуждении, что, безусловно, способно нарушить права и законные интересы несовершеннолетних. Помимо того, устанавливая нижние границы размера обязательной доли, законодатель не наделяет судебные органы возможностью увеличения указанного размера в зависимости от состава наследства, состояния здоровья наследников и прочих факторов, что также способно сказаться на должном осуществлении прав и законных интересов несовершеннолетних. Указанные проблемы требуют дальнейшего совершенствования правового регулирования института обязательной доли несовершеннолетних при наследовании.

Список литературы

1. Клименко С.А. Особенности участия несовершеннолетних в наследственных правоотношениях // Результаты современных научных исследований и разработок: сборник статей VI Международной научно-практической конференции. Пенза, – 2019. – С. 159-162.
2. Трапезникова А.В. Наследование обязательной доли: автореф. дис. канд. юрид. наук. М., – 2010. – 26 с.
3. Гражданский кодекс Российской Федерации [Электронный ресурс]. – Режим доступа: URL: http://www.consultant.ru/document/cons_doc_LAW_5142/ (23.09.2019).
4. Дювернуа Н.Л. Источники права и суд в Древней России. Опыты по истории русского гражданского права. СПб.: Юридический центр «Пресс», –2004. – 440 с.
5. Грибовский В.М. Древнерусское право (Краткий обзор чтений по истории русского права). Вып. 1: Древнейший земско-княжеский период. Петроград, – 1915. – 131 с. [Электронный ресурс]. – Режим доступа: URL: http://lawlibrary.ru/izdanie54829.html (23.09.2019).
6. Макарова С.В. Институт опеки и попечительства над несовершеннолетними детьми: история становления в России // «Вопросы ювенальной юстиции», – 2006. – № 1. – С. 5-8.
7. Шершеневич Г.Ф. Учебник русского гражданского права. Т. 2. М.: Статут, 2005. 462 с.
8. Победоносцев К.П. Курс гражданского права. Часть вторая: Права семейственные, наследственные и завещательные. М.: «Статут», – 2003. – 639 с.
9. Мейер Д.И. Русское гражданское право. В 2-х ч. [Электронный ресурс]. – Режим доступа: http://civil.consultant.ru/elib/books/45/ (23.09.2019).
10. Законы гражданские с разъяснениями Правительствующего Сената и комментариями русских юристов. В 5-ти кн. Кн. 3 / Сост. И.М. Тютрюмов. [Электронный ресурс]. – Режим доступа: http://civil.consultant.ru/elib/books/35/ (23.09.2019).
11. Владимирова Н.А. Институт обязательной доли в переломные моменты развития Российского государства // Вестник Санкт-Петербургской юридической академии. – 2012. – № 3 (16). – С. 29-34.
12. Спиридонов А.А. Становление и развитие положений об обязательной доле в наследстве в советский период: историко-правовой аспект // Успехи современной науки. – 2016. – № 5. – С. 69-72.
13. ГК РСФСР 1964 г. [Электронный ресурс]. – Режим доступа: http://www.consultant.ru/document/cons_doc_LAW_1838/ (23.09.2019).

© И.И. Короп, 2019

УДК 342.3

К ВОПРОСУ О ПОНЯТИИ, ПРИЗНАКАХ И ФОРМАХ РЕАЛИЗАЦИИ ПРАВА

ЩЕРБИНИН АЛЕКСАНДР АЛЕКСАНДРОВИЧ
магистрант
ОЧУ ВО «Международный инновационный университет»
г.Сочи

Аннотация: В статье проводится анализ проблем применения права, а также виды и методы его реализации.
Ключевые слова: право, правоприменение, реализация, формы, методы, обьект, субьект.

ON THE CONCEPT, FEATURES AND FORMS OF REALIZATION OF THE RIGHT

Scherbinin, Aleksandr Aleksandrovich

Abstract: the article analyzes the problems of application of law, as well as the types and methods of its implementation.
Keywords: law, law enforcement, implementation, forms, methods, object, subject.

Проблема реализации права является весьма актуальной, её проблематика определяется отсутствием в теории права единой дефиниции таких понятий как: реализация права, соблюдение, использование, исполнение, применение права.

Право - это совокупность общеобязательных норм поведения, установленных либо санкционированных государством. За нарушение норм права предусмотрены меры воздействия со стороны государственных органов.

Таким образом, право формируют следующие признаки:

1. оно исходит от государства либо санкционируется им;
2. защищается государством;
3. должно выражать интересы большинства граждан, независимо от их общественно-политических, финансовых или иных представлений, материального положения и т. д.;
4. они носят общеобязательные характер.

Непосредственно данные свойства различают право и мораль, обычаи, традиции. [1]

Право должно претворяться в жизнь и достигать тех целей, которые изначально закладывал в его нормы законодатель. Иначе, существование права как института, регулирующего жизнедеятельность общества и государства, не будет оправдывать себя. Недаром, ещё римские юристы полагали, что неработающий закон хуже отсутствующего.

Французский философ Ш. Монтескье в своём труде «О духе законов» утверждал, что во время своих путешествий по различным странам, он обращает внимание, прежде всего, не на качество законов, а на уровень их соблюдения и исполнения людьми. [2]. Бесспорно, данная мысль не только значима, но и весьма актуальна для современной российской правовой действительности.

Существует большое разнообразие подходов учёных к понятию реализация права.

А.Б. Венгеров понимает под реализацией права поведение субъектов права в социуме, непосредственно связанное с осуществлением и выполнением ими прав и обязанностей. [3, с.78]

В. В. Лазарев и С. В. Липень ключевую роль в реализации права видят в поведении субъектов,

которое не противоречит нормам права. [4, с.112]

В. В. Оксамытный реализацию права рассматривает в качестве процесса, в котором реализуются нормы законов участниками правоотношений. [5]

В. М. Сырых в категорию «реализация права» вкладывает поведение государства и его органов, а также граждан – представителей гражданского общества, которое направлено не трансформацию существующих правовых норм в конкретные правоотношения. [6]

Таким образом, реализацию права можно определить как претворение в жизнь предписаний правовых норм посредством правомерного поведения субъектов права, выраженное в осуществлении ими субъективных прав и выполнении юридических обязанностей.

Можно выделить два основных, общепринятых способа реализации права, которые берут своё начало из глубины веков:

1) убеждение, обещание вознаграждения;
2) принуждение.

Между способами убеждения и принуждения имеется связь. Праву характерно свойство принудительности. Вместе с тем, для того чтобы государственно-властные веления реализовывались и соблюдались всеми гражданами государства, законодателю необходимо учитывать интересы различных слоёв общества, исторические традиции, сложившиеся современные реалии. В этом случае появляется возможность сформировать такие отношения между государством и обществом, где исполнение законов для граждан страны будет осуществляться не уровне не принуждения, а осознанной необходимости. Однако аппарат принуждения также необходим, поскольку всегда будут иметь место разногласия между личными и общественными интересами субъектов права.

У формам реализации права относятся:

1) реализация;
2) исполнение;
3) соблюдение;
4) применение.

Реализация общепризнанных норм права – это способ осуществления права, который подразумевает действия субъектов права, применяющих нормы права согласно своему усмотрению и тем самым реализуют управомочивающие нормы. Таким образом, субъекты права в активной форме реализуют полномочия, которые предоставлены им законодателем. [7]

То, по поводу чего возникает само право принято называть объектом осуществления права. Объективную сторону осуществления права составляют конкретные действия субъектов правоотношений.

Распространяет своё действие право на неопределённый круг лиц, они именуются субъектами права. Субъективная сторона реализации права представляет собой отношения, которые возникают между субъектами права, в момент совершения ими определённых действий и требованиями закона. Закон предоставляет субъекту права возможность реализации его предписаний, однако только от самого субъекта зависит побудительная сила исполнения ими правовых норм. Это может быть как осознанная необходимость законопослушания, так и страх наступления неблагоприятных последствий, а так же наложение санкций со стороны государства.

Исполнение права предполагает совершение субъектом права активных действий в целях выполнения возложенных на него правом обязанностей, тем самым осуществляя реализацию правовых норм, носящих обязывающий характер. Юридически обязывающие нормы могут содержаться в самых разных документах, в частности, к ним можно отнести, прежде всего, нормативно-правовые акты, а также соглашения и договоры, которые заключают между собой субъекты права и правовые акты, носящие индивидуальный характер (например, в решении о выдаче ордера на квартиру).

Основной закон государства, коим является Конституция РФ, закрепляет обязанности, без осуществления которых невозможно установление и поддержание в обществе правопорядка и законности. В общем виде это формулируется в ст. 15 Констиутции РФ, где указывается, что «органы государственной власти, органы местного самоуправления, должностные лица, граждане и их

объединения обязаны соблюдать Конституцию Российской Федерации и законы».[8]

Соблюдение права — это определенная форма реализации права, при которой субъект не совершает действий, которые противоречат нормам права. Эта форма применения права подразумевает не осуществление поступков, запрещенных нормами права.

В ходе применения нормы права не только лишь соблюдаются, исполняются, используются, а также применяются уполномоченными органами к субъектам, действиям, фактам.

Таким образом, применение - это такой метод осуществления права, который связан не только с властными действиями юридических органов, но и с государственными лицами. Последние выступают от имени государства, исполняя возложенные на них задачи. Применять нормы права - означает осуществлять власть, а зачастую и навязывание, наказания, санкции.

Список литературы

1. Право / Основы права 1.doc [Электронный ресурс]. - Режим доступа: https://studfiles.net/preview/3960967/ (дата обращения20/09/2019)
2. [Электронный ресурс] Ш. Монтескье О духе законов. URL: [Электронный ресурс]. - Режим доступа: http://www.civisbook.ru/files/File/Monteskye.O dukhe.pdf (дата обращения20/09/2019)
3. Венгеров А.Б. Теория государства и права. Ч. 2. Теория права. Т. 1. М., 1996
4. Лазарев В. В., Липень С. В. Теория государства и права: учебник для вузов. - 3-е изд., исправленное и дополненное. - М.: Спарк. - 2005.
5. Оксамытный В. В. Общая теория государства и права: Учебник [Электронный ресурс]. - Режим доступа: https://all-sci.net/pravo-uchebnik_669/obschaya-teoriya-gosudarstva-prava.html (дата обращения20/09/2019)
6. История и методология юридической науки: учебник / В.М. Сырых. — М.: Норма: ИНФРА-М, 2017. — 464 с. - Режим доступа: http://znanium.com/catalog/product/766062 (дата обращения20/09/2019)
7. Теория государства и права: углубленный курс: Учебник. — М.: РИОР: ИНФРА-М, 2015.
8. "Конституция Российской Федерации" (принята всенародным голосованием 12.12.1993) (с учетом поправок, внесенных Законами РФ о поправках к Конституции РФ от 30.12.2008 N 6-ФКЗ, от 30.12.2008 N 7-ФКЗ, от 05.02.2014 N 2-ФКЗ, от 21.07.2014 N 11-ФКЗ)

УДК 342.7

К ВОПРОСУ О ПРОБЛЕМАХ ВЗАИМНОЙ ОТВЕТСТВЕННОСТИ ГОСУДАРСТВА И ЛИЧНОСТИ

ХУДЯКОВА КРИСТИНА ВЛАДИМИРОВНА,
СМИРНОВА ТАТЬЯНА АЛЕКСАНДРОВНА
магистры
ОЧУ ВО «Международный инновационный университет»
г.Сочи

Аннотация: Взаимная ответственность государства и личности существует только в правовом государстве. В статье проводится описание моделей взаимоотношений личности и государства. Анализируются основные препятствия на пути к получению оптимального баланса интересов личности и государства в Российской Федерации. В заключение делается вывод о том, что построение подлинно правового государства в Российской Федерации возможно лишь при реализации данного принципа.
Ключевые слова: государство, личность, правовое, ответственность, юридическая, совместная.

ON THE PROBLEMS OF MUTUAL RESPONSIBILITY OF THE STATE AND THE INDIVIDUAL

Khudyakova Kristina Vladimirovna,
Smirnova Tatiana Alexandrovna

Abstract: The mutual responsibility of the state and the individual exists only in a state governed by the rule of law. The article describes the models of relations between the individual and the state. The article analyzes the main obstacles to obtaining an optimal balance of interests of the individual and the state in the Russian Federation. In conclusion, it is concluded that the construction of a truly legal state in the Russian Federation is possible only with the implementation of this principle.
Keywords: state, personality, legal, responsibility, legal, joint.

Сначала разберемся, что такое правовое государство. Правовое государство представляет собой тип государства, в рамках которого политическая система зависит от закона, правовым нормам, принципам, которые защищают свободу и права человека.

Для правового государства важно иметь:

– юридическую ответственность за правонарушения
– равенство всех граждан перед законом (вне зависимости от их финансового, социального и прочего положения)
– независимые и беспристрастные судьи
– контроль за деятельностью исполнительной и законодательной властями.

Первый его основополагающий признак вытекает из названия - т.е. в таком государстве существует верховенство права. Все процессы в государстве протекают на основе закона, и закон "связывает" само государство (оно не может выйти за его рамки).

Второй признак - незыблемость, гарантированность и реальность прав и свобод человека (иными словами, права и свободы человека и гражданина признаются и защищаются, и все люди

равны перед законом).

Третий признак - взаимная ответственность личности и государства (и человек, и государство несут в отношении друг друга взаимные права и обязанности).

И последний, очень важный признак - принцип разделения властей на законодательную, исполнительную и судебную. Без соблюдения этого принципа государство не может быть правовым.

Стоит обратить внимание на то, что посредством данного принципа происходит выражение нравственно-юридических начал, имеющих место непосредственно в отношениях между государством, выступающим в качестве носителя публичной власти, и гражданином, который в данном случае является первичной клеткой социально-политического организма. Посредством установления и закрепления в законодательной форме общезначимых, общеобязательных правил поведения и, тем самым, в определенной степени осуществляя ограничение свободы общества и личности, самим государством также принимается на себя ряд конкретных обязательств, в качестве основного из которых выступает фактор проявления заботы о самосохранении членов сообщества. Нормами Конституции РФ закреплено положение, исходя из которого «Признание, соблюдение и защита прав и свобод человека и гражданина – является обязанностью государства».

Вмешательство, осуществляемое государством в сферу частных интересов, является допустимым в случаях, которые предусматриваются нормативно-законодательной базой, и в полном соответствии с установленной законом процедурой.

Механизм, посредством которого реализуется данный принцип, состоит в средствах, которые обеспечивают данное единство. В качестве таковых могут выступать, главным образом, политические формы, при помощи которых создается столь же эффективно, как относительно личности, механизм юридической ответственности, возлагаемой на государство.

В аспекте рассматриваемого вопроса нужно заметить, что взаимоотношения личности и государства определяются во многом при помощи отношений личности и гражданского общества.

Посредством отношений личности и государства происходит отражение прав гражданина, которые нуждаются в наличии гарантий их осуществления со стороны государства. Нужно учесть, что принимая на себя обязательства, направленные на обеспечение прав человека, государство в свою очередь требует от индивида поведения, которое зафиксировано в системе обязанностей. Права и свободы могут быть ограничены государством в целях защиты основ конституционного строя, обороны и безопасности.

Кроме того, нужно учитывает и тот факт, что возникает необходимость в выявлении новых элементарных уровней в правах человека, чтобы приводить в новое соответствие масштаб свободы по отношению к размерам и видам юридической ответственности. В условиях законного пространства деятельности государства субъективные частные права равны субъективным публичным правам.

Необходимо заметить тот немаловажный факт, что широкое использование информационных технологий нуждается в постановке проблемы защиты свободы личности. Правовая информация выступает в качестве основного объекта правового регулирования, и т. ж. нуждается в необходимости наличия защиты, выраженной в правовой форме. Посредством правовой коммуникации предоставляется возможность личности проявить, прежде всего, свою свободу. Но не стоит забывать о том, что эта свобода имеет непосредственную связь с наличием возможности юридической ответственности.

Итак, предложенный принцип правовой безопасности и защищенности личности конкретно взятого индивида является неотъемлемой частью правового государства. Для реализации данного принципа, необходимым условием является функционирование всех критериев правового государства, а правовая безопасность и защищенность личности является своеобразным итогом соблюдения всех общепринятых принципов правового государства, логически из них вытекает, являясь своеобразным итогом их реализации.

Рассмотрев и проанализировав изложенное выше, можно отметить, что современному этапу развития является характерным то, что правовое государство не имеет возможности существовать, игнорируя социальноправовой механизм реализации принципов правового государства. Данный факт объясняется тем, что именно через него происходит формирование взаимоотношения государства и

личности. Именно таким путем государством осуществляется функция социальной защиты прав человека, происходит регулирование распределительных отношений, проводится финансирование социальных программ, занимается «выравниванием» социального неравенства.

Список литературы

1. "Конституция Российской Федерации" (принята всенародным голосованием 12.12.1993) (с учетом поправок, внесенных Законами РФ о поправках к Конституции РФ от 30.12.2008 N 6-ФКЗ, от 30.12.2008 N 7-ФКЗ, от 05.02.2014 N 2-ФКЗ, от 21.07.2014 N 11-ФКЗ) [Электронный ресурс]. - Режим доступа: http://www.consultant.ru
2. Бачмага О. П. Правовая защищенность и безопасность личности как принцип правового государства // Молодой ученый. — 2019. — №11. — С. 196-198.
3. Кудрявцев, В. Н. Право как элемент культуры. Право и Власть / В. Н. Кудрявцев. – М.: Прогресс, 2016. – 252 с.
4. Лебедев В.А., Анциферова О.В., Альтман Э.Д. Политико-правовые проблемы обеспечения единства системы законодательства в российской федерации // Проблемы права. - 2017. - № 2. - С. 9 - 16.
5. Хабибова А.Г. Современная правовая система Российской Федерации // Закон и право. - 2016. - № 12. - С. 54 - 56.

УДК 342.3

ЭВОЛЮЦИЯ ПОНЯТИЯ ГОСУДАРСТВЕННОЙ ВЛАСТИ: ТЕОРЕТИКО-МЕТОДОЛОГИЧЕСКИЕ ПОДХОДЫ. ПРИЗНАКИ ГОСУДАРСТВЕННОЙ ВЛАСТИ

АСТАПОВА АННА СЕРГЕЕВНА
магистр
ОЧУ ВО «Международный инновационный университет»
г.Сочи

Аннотация: В данной статье автором проводится анализ понятия «государственная власть» с точки зрения теоретико-методологических подходов. Также приводятся признаки государственной власти.
Ключевые слова: власть, государство, государственная власть, подход, признак.

EVOLUTION OF THE CONCEPT OF STATE POWER: THEORETICAL AND METHODOLOGICAL APPROACHES. SIGNS OF STATE POWER

Astapova Anna Sergeevna

Abstract: In this article the author analyzes the concept of "state power" in terms of theoretical and methodological approaches. The signs of state power are also given.
Keywords: power, state, state power, approach, feature.

Государственная власть – это динамичное явление, которое функционирует и оказывает эффективное влияние на участников общественных отношений. Одной из важнейших характеристик государственной власти являются методы ее реализации. Ошибочно полагать, что результаты функционирования государственной власти никоим образом не зависят от затраченных средств.

Методология изучения государственного управления в России включает в себя следующие аспекты:

1) философская историко-материалистическая концепция;
2) политолого-социологический аспект;
3) общетеоретический социально-управленческий подход;
4) основные (базовые) понятия.

Базируясь на вышеназванных теоретико-методологических аспектах, считаем необходимым более подробно проанализировать эволюцию понятия государственной власти.

В советское время государственная власть понималась исходя из учения марксизма-ленинизма. Ученые-правоведы разработали несколько подходов к определению публичной власти. Например, государственная власть – это «не всякая существующая в обществе власть, а только такая, которая охватывает всех его членов, власть в пределах всего социального организма в целом». [1]

Государственная власть, с точки зрения концептуализма является следствием и выразителем исторического развития общества, а именно развития общественно-производительных сил и производственных отношений. [2]

Системный подход к власти государства был разработан в середине XX в., в рамках политиче-

ской и правовой жизни общества, рассматриваемого как система субъектов, структурированных и функционирующих в определенном порядке. Все, что находится за пределами, границами политической жизни, рассматривается как ее окружение, с которым политическая система вступала в разнообразные внешние связи. [3]

В настоящее время в правовой и политической науке доминирует иной подход к пониманию государственной власти. Считается, что государственная власть подразумевает различные организационные формы, которые не ограничиваются публичной властью. [4]

Структурные элементы власти взаимосвязаны между собой интерес и воля. Власть в любом ее проявлении является сознательным воплощением воли определенных интересов. Исходя из этого, ученые различают частные и публичные органы как реализующие, соответственно, частные и государственные интересы. Как публичные, так и частные власти действуют как разновидности социальной власти.

Общая теория власти, несмотря на непродолжительную историю, отличается широким многообразием концепций, противостояние которых обуславливается мировоззренческими причинами, вызванными отсутствием осмысления базовых когнитивных дилемм, формирующих методологический подход к пониманию сущности власти.

Существующая автономия теорий государственной власти, их субъективность, идеалистичность, односторонность и логическая противоречивость предопределяются отсутствием связи общих и специальных (видовых) закономерностей власти.

Неизбежным следствием данной обособленности является закрепление противоречий в нормах конституционного права и стереотипах общественного сознания. В результате этого объективное (теоретическое), легальное и психологическое понимание сущности власти противоречат друг другу.

Таким образом, государственная власть представляет собой проявление социальной власти, поскольку без общества наличие властеотношений невозможно. Все механизмы государственной власти проявляются только при наличии социальных отношений.

Невозможно существование государственной власти без наличия следующих основных признаков:

1. Универсальность выражается во всеобъемлющем характере власти. Она имеет территориальный охват внутри государственных границ и социальный охват, распространяющийся на всех лиц, находящихся в государстве без учета принадлежности к гражданству.
2. Верховенство выражается в том, что только данному виду власти делегированы функции по разрешению, приостановке, запрету иных видов власти в пределах государственной территории.
3. Структурированность выражается в наличии специально созданных органов, объединенных в иерархичной подчиненности от нисходящей к верховодящий линии (внешняя структура). Существует внутренняя структурированность, которая проявляется в наличии соподчиненности внутри органов государственной власти. Должностные лица и институты государственных органов также имеют вертикаль соподчиненности.
4. Прерогатива государственной власти выражается в наличии особых каналов воздействия, таких как законодательство (это канал передачи велений), либо правоприменительные органы – полиция, исправительные учреждения (это канал применения принуждения).
5. Легитимность проявляется в абсолютном авторитете данного вида власти перед обществом, народом и населением государства.
6. Нормотворческая монополия проявляется в наличии абсолютного права на правотворчество. Посредством издания нормативных правовых актов государственная власть устанавливает правила поведения общества, а также устанавливает структуру правоприменительных органов.
7. Легальность основана на том, что в основе организации власти лежит Основной закон государства, Конституция и прочее.
8. Принцип разделения властей также является признаком определения власти как государственной. Данный принцип основывается на взаимном контроле каждой ветви власти. В цивилизованных государствах существуют органы нормотворчества, правоприменения и судебные органы. [5]

Дополнительными можно назвать следующие признаки: монополия на государственное принуждение выражается в том, что в отличии от иных видов власти, государственная имеет абсолютный меха-

низм, способы и методы для принуждения населения к поддержанию стабильности в обществе. Использование системы выплаты налогов проявляется в том, что государственная власть имеет механизм и функционал для определения размера и сроков осуществления выплат в бюджет государства. [6]

Таким образом, государственная власть не может противопоставлена политической власти, так как политическая власть в обществе не мыслима без государства, государственная власть действует как разновидность публичной власти, осуществляет полномочия от имени народа, государственных органов и должностных лиц на основе верховенства закона, в том числе возможность законного принуждения. Вектор развития современного государственного строительства позволяет сделать вывод о том, что осуществление государственной власти должно основываться на достаточно узких, социально обоснованных и морально приемлемых инструментах.

Список литературы

1. Горелов А.А. Государственная власть: понятие, особенности и разновидности / В сборнике: Наука и молодежь: проблемы, поиски, решения. Труды Всероссийской научной конференции студентов, аспирантов и молодых ученых. – Новокузнецк: Издательство: Сибирский государственный индустриальный университет, 2019. – С. 34.
2. Шведчикова Е.В., Прокин М.Р. Понятие и особенности государственной власти // Евразийский юридический журнал. – 2019. – № 4. – С. 110.
3. Юрицин А.А. Государственная власть и ключевые проблемы понимания ее сути // Вестник Омского университета. Серия: Право. – 2019. – № 2. – С. 28.
4. Акчурина А.А., Розенцвайг А.И. Структура государственной власти // Аллея науки. – 2019. – № 4. – С. 707
5. Магомедова М.Х. Государственная власть: понятие и признаки // Образование и наука в России и за рубежом. – 2019. – № 2. – С. 145.
6. Калугина Н.В. К вопросу о соотношении понятий государственной и публичной власти // Международный журнал гуманитарных и естественных наук. – 2019. – № 5. – С. 189.

УДК 343.2/.7

БОРЬБА С КОРРУПЦИЕЙ: ОПЫТ ЗАРУБЕЖНЫХ СТРАН

КОЛОКОЛЬЦЕВА АЛИНА АЛЕКСАНДРОВНА
магистрант
ФГБОУ ВО «Пензенский государственный университет»

Аннотация: Коррупция – это одна из основных проблем современности. Данная проблема находит свое отражение не только в нормах российского законодательства, но также и зарубежном праве, так как противодействие коррупции – это проблема всего мира в целом. В работе проведен анализ зарубежного опыта борьбы с коррупцией, охарактеризованы несколько стран: США, Китай, Сингапур, Дания, так как большинство зарубежных стран успешно справляются с противодействием коррупции.
Ключевые слова: коррупция, модель, борьба, зарубежный опыт, антикоррупционная деятельность, Российская Федерация, США, Китай, Дания, Сингапур.

THE FIGHT AGAINST CORRUPTION: THE EXPERIENCE OF FOREIGN COUNTRIES

Kolokoltseva Alina Alexandrovna

Abstract: Corruption is one of the main problems of our time. This problem is reflected not only in the norms of Russian legislation, but also in foreign law, as anti-corruption is a problem of the whole world. In the work the analysis of foreign experience of fight against corruption, is characterized by a few countries: USA, China, Singapore, Denmark, as the majority of foreign countries to successfully deal with corruption.
Key words: corruption, model, struggle, foreign experience, anti-corruption activities, Russian Federation, USA, China, Denmark, Singapore.

Одной из самых основополагающих проблем современности, несомненно, является противодействие коррупции. Отметим, что проблемы, вызванные коррупционными действиями, должны решаться всесторонне: необходимо привлекать не только практиков, но также и теоретиков, а также изучать зарубежный опыт противодействия. Коррупция способна не только к деформации общества и его изменению, но также она способна и адаптироваться как, например, в новую правовую среду, так и оказывать влияние на все общественные институты в целом.

Важным отличием, на наш взгляд, также является так называемый «феномен коррупции», который вне зависимости от социокультурности станы, а также его как экономических, так и политических специфик государств, всегда сопровождается развитием внутренних и политических институтов.

Заметим, что данной проблеме подвержены все страны мира, так как она затрудняет функционирование государственного аппарата и замедляет экономические процессы. Проанализировав опыт зарубежных стран в противодействие коррупции, мы можем прийти к следующему выводу, что каждой стране присущ определенный тип модели антикоррупционной системы, которая так или иначе влияла на решение проблем. Считаем необходимым остановится на некоторых примерах таких моделей.

Проблема противодействии коррупции не обошла и Россию, однако ее модель антикоррупционной системы необходимо рассматривать отдельно от других стран. Подобное рассмотрение связано прежде всего с тем, что она прошла свой собственный путь в формировании и создания своей собственной уникальной системы противодействия коррупции [1; с. 3]. Конечно, данный путь характеризуется не быстротой и порою не все действия приносили положительный опыт. Стоит отметить, что в по-

следнее время в России уделяется пристальное внимание данной проблеме. В подтверждение данного факта может свидетельствовать новый проект, который был внесен на рассмотрение в законодательство, а также прошел уже первое чтение. Данный проект внесет некоторые изменения в следующие Законы: «О государственной гражданской службе РФ» [11]; «О муниципальной службе в РФ» [10]; а также другие законодательные акты РФ [9]. Все это может свидетельствовать о том, что сегодня российская антикоррупционная система работает в положительном ключе, однако требует дальнейшего совершенствования и всестороннего изучения, как специалистами, так и практиками в данной области.

Переходя к зарубежному опыту отметим, что существует наиболее известный рейтинг «Индекс восприятия коррупции» [3]. Существующий достаточно длительное время составной индекс отвечает за измерительный уровень восприятия коррупции в государственном секторе различных стран. Страны мира ранжируются по шкале от 0 до 100 баллов, где ноль обозначает самый высокий уровень восприятия коррупции, а, соответственно, сто — самый низкий. Отметим, что такой рейтинг составляется с 1995 года. Считаем, что данный спектр является оценочным, однако несмотря на упомянутый нами рейтинг, мы смело можем говорить о каких-то общих представлениях, а также кто мировой лидер в противодействии коррупции. При изучении опыта стран, можно провести многофакторный анализ и выделить для себя мероприятия, которые направлены на достижения противодействия, а также понять, какие именно мероприятия мы можем для себя подчерпнуть.

Ранее США занимало лидирующие позиции. Сегодня же, по данным вышеупомянутого рейтинга, в группе лидеров произошли изменения: Дания – 88 балов; Новая Зеландия – 87 баллов; Финляндия, Швеция, Швейцария и Сингапур – 85 баллов. США, к сожалению, сегодня получают 71 балл (на 4 балла меньше, чем в прошлом году), и, впервые за долгое время не смогли составить конкуренцию и пробиться в тройку стран. Россия заняла 138 место из 180 и набрала 28 баллов из 100. К сожалению, данный факт не может никаким образом положительно влиять на ситуацию в стране [3].

Самым жестким и конкретным в отношении коррупционерах признается Китай. К примеру, за совершение определенных действия антикоррупционного характера виновника может ожидать смертная казнь. Считаем необходимым оговориться о некоторых странах.

США.

Как уже упоминалось нами выше Соединенные Штаты Америки раньше занимали согласно рейтингу лидирующие позиции, однако сегодня они спускаются ниже по нему. Закон достаточно широко трактует такое понятие как коррупция, наряду с этим процветает лоббизм, приводящий к тому, что законодатель достаточно часто обращается к интересам определенной группе общества, но не как не на своих избирателей. Все чаще сегодня мы встречаемым в новостных лентах заголовки о разоблачениях тех или иных высокопоставленных лиц США, что свидетельствует о том, что стране не удалось в полной мере избавиться от данной проблемы. Конечно, Конституция США, принятая еще в 1787 году, содержит в себе норму о том, что получение взятки относится к разряду тяжких преступлений, однако самая борьба с коррупцией началась вовсе не с внесения указанной выше нормы, а лишь в 1970 году, когда было принято несколько значимых государственных актов.

Самым ярким, по нашему мнению, примером успешного применения специальных мер по противодействию антикоррупционных действий является специальная мера, которая носит название «Шейх и пчелы». Согласно данной меры агенты ФБР в 1966 году под прикрытием внедрялись в группу преступников под видом неких посредников и предлагали высокопоставленным государственным лицам продвижение их коммерческих интересов [6].

Еще одной образцовой моделью борьбы с коррупцией в США считается принятие Закона «О контроле над организованной преступностью в США». Данный закон применяется и по сей день. Отличительном фактом данного Закона является направленность на преступную организацию в целом, а не на отдельных взяточников или коррупционеров [7].

Перечислим следующие особенности противодействия США в области борьбы с коррупцией: многообразие и разновидность нормативных актов в рассматриваемой области; децентрализованность принимаемых решений; широкая трактовка термина «коррупция» и другие.

Китай.

Модель антикоррупционной деятельности продиктовано историчностью и политической культурой страны, которая берет свое начало еще с древности. Разумеется, что модель борьбы с коррупцией в Китае также носит специфический и уникальный характер. При каждом правителе были проведены те или иные меры, которые направлены на борьбу, однако не все носили удачный характер. Отметим, что Президентом Китайской республики Си Цзиньпином был проведен целый комплекс мер, который звучал как: «Выметать грязь, уничтожать зло», понимающий под собою процессы самоочищения партии от неблагонадежных элементов, так и сохранение текущего политического и экономического курса. Именно при Си Цзиньпине «уничтожение и очищение» произошло на всех уровнях вертикали власти и получила название «Охота на тигров и мух» (то есть, больших и мелких коррупционеров).

Отметим, что проводимая антикоррупционная деятельности в Китае, его процессы, во многом схожи с подобными же обстоятельствами, происходящими в других странах, в том числе и России.

Сингапур.

Сингапурский опыт является одним из самых показательных примеров, как успешно противодействовать коррупции. Несмотря на жесткость в отношении авторитарной политической системы, Сингапур на данный момент входит в первую десятку стран по минимальному уровню коррупции по различным международным оценкам. Значительную роль в антикоррупционной политике Сингапура сыграла поддержка правительственной линии в СМИ.

Антикоррупционная кампания началась с реформы законодательства. законодательства. Отметим, что соответствующей деятельностью и расследованием коррупционных случаев занимается специальное учреждение «Бюро по расследованию случаев коррупции». Специфичным и отличительным моментом является то, что в соответствии с сингапурским законодательством, подобным проверкам подлежат ближайшие родственники и друзья чиновников.

Дания.

Дания, как и другие страны, входящие в лидирующий перечень рейтинга «Индекса восприятия коррупции», является примером успешной борьбы с коррупцией [3]. За последние годы именно Дания составляет конкуренцию тройке лидирующих стран. 2000 года стали для Дании наиболее успешными, благодаря успешному взаимодействию государства и коммерческого сектора, при этом, отметим, что в стране не существует какого – то определенного специального антикоррупционного ведомства. Расследование подобных случаев поручено правоохранительным органам. Основным законом является «Закон о коррупции», который был принят в 2002 году [8].

Приведенная нами практика и опыт зарубежных стран в области противодействия коррупции может послужить основой для изучения и дальнейшего совершенствования антикоррупционной системы Российской Федерации.

Список литературы

1. Мировой опыт борьбы с коррупцией: Специальный доклад / Москва. – 2018. - 37с.
2. Обзор: «Законодательство о противодействии коррупции хотят усовершенствовать: проект прошел первое чтение» // [Электронный ресурс]. СПС КонсультантПлюс.
3. Сайт Международной организации «Transparency International». // [Электронный ресурс]. Режим доступа: https://transparency.org.ru/research/v-rossii/rossiya-v-indekse-vospriyatiya-korruptsii-2017-osadki-ne-pomogli.html.
4. Филатова Т.В., Зязина А.К. Борьба с коррупцией: опыт зарубежных стран и возможность его применения в России // Вестник ГУУ. - 2013. - №20.
5. Обухов Д.П. Исследование опыта зарубежных стран в сфере борьбы с коррупцией // Журнал правовых и экономических исследований. - 2011. - № 4. - С. 65-69.
6. «Мед» для американских «пчел» // [Электронный ресурс]. Режим доступа: https://pasmi.ru/archive/84280/.
7. Законодательство США об организованной преступности // [Электронный ресурс]. Режим до-

ступа: http://www.labex.ru/page/inzk_usa_uk_8.html.

8. Опыт законодательного обеспечения общественного и парламентского антикоррупционного контроля в некоторых государствах мира // [Электронный ресурс]. Режим доступа: http://www.jk.ru/analiticheskaja-informatsija/antikorruptsionnyjj-kontrol-v-nekotorykh-gosudarstvakh-mira/.

9. Указ Президента РФ от 21.07.2010 № 925 «О мерах по реализации отдельных положений Федерального закона «О противодействии коррупции» // Собрание законодательства РФ, 26.07.2010, № 30, ст. 4070.

10. Федеральный закон от 02.03.2007 № 25-ФЗ (ред. от 27.12.2018) «О муниципальной службе в Российской Федерации» // Собрание законодательства РФ, 05.03.2007, № 10, ст. 1152.

11. Федеральный закон от 27.07.2004 № 79-ФЗ (ред. от 01.05.2019) «О государственной гражданской службе Российской Федерации» // Собрание законодательства РФ, 02.08.2004, № 31, ст. 3215.

© А.А. Колокольцева, 2019

ПЕДАГОГИЧЕСКИЕ НАУКИ

УДК 378

ФИЗИЧЕСКАЯ КУЛЬТУРА ПРИ ВРОЖДЕННОМ ПОРОКЕ СЕРДЦА

БАЛДАН МЕНГИ ПЕТРОВНА
студент
ФГБОУ ВО «Тувинский государственный университет»

Научный руководитель: Мэндот Элла Эрес-ооловна
к.п.н., старший преподаватель
ФГБОУ ВО «Тувинский государственный университет»

Аннотация: В данной статье рассматривается проблема увеличения количества случаев рождения детей с пороками сердца, проблема их лечения и предупреждения различных осложнений с ними взаимосвязанных при помощи определенных здоровье сберегающих средств, в том числе - с помощью лечебной физической культуры (ЛФК). Проанализированы различные теоретические источники по данной проблеме и сделаны соответствующие выводы.
Ключевые слова: лечебная физическая культура, врожденный порог сердца, физические упражнения.

THERAPEUTIC PHYSICAL CULTURE IN CONGENITAL HEART DISEASE

Baldan Mengi Petrovna

Abstract: This article deals with the problem of increasing the number of births of children with heart defects, the problem of their treatment and prevention of various complications with them interrelated with the help of certain health savings, including - with the help of therapeutic physical culture (exercise therapy). Various theoretical sources on this problem are analyzed and appropriate conclusions are drawn.
Key words: therapeutic physical culture, congenital heart disease, exercise.

Врожденные пороки развития являются наиболее актуальной проблемой в современном здравоохранении. Развитие предприятий, строительство различных заводов и, как следствие этого, загрязнение окружающей среды, приводит к увеличению количества детей, родившихся с врожденными пороками развития. Ежегодно в Российской Федерации рождается около 17500 детей с различными врожденными пороками сердца. В связи со сложной демографической ситуацией страны особого внимания заслуживает мониторинг состояния здоровья детей коренных и малочисленных народностей Севера и Сибири, к которым относится население Республики Тыва. Динамика регистрации врожденного порока сердца за последние 10 лет в Республике Тыва возрастает, то есть распространенность за последние 50 лет не изменилось. Увеличение по сравнению с 2017 г. произошло за счет болезней эндокринной системы на 4,9 процента. Численность детей, имеющих категорию «ребенок-инвалид», составила 2426 человек, показатель составил 195,5 на 10 тыс. населения. Уровень первичной инвалидности составил 25,8 на 10 тыс. населения (2017 г. – 27,7). Количество освидетельствований детей-инвалидов нестабильно. Снижение первичной инвалидности произошло за счет оказания в первые годы жизни указанной категории детей высокотехнологичной медицинской помощи: оперативной коррекции пороков сердца и др. В Республике Тыва зарегистрировано 129470 случаев заболеваний у детей в возрасте от 0 до 14 лет, показатель на 100 тыс. населения составил 121996,5. Наблюдается снижение показателя общей заболеваемости у детей до 14 лет по сравнению с 2017 г. на 2,5 процента (2017 г. – 125143,3).

По сравнению с показателем по Российской Федерации заболеваемость детей в республике ниже на 44,8 процента (Российская Федерация 2017 г. – 221104,6) [1].

В связи с тенденцией увеличения количества случаев рождения с пороками сердца, встает проблема их лечения и предупреждения различных осложнений с ними взаимосвязанных при помощи определенных здоровье сберегающих средств, в том числе - с помощью лечебной физической культуры. Кроме того, Тува в год получает 120-130 федеральных квот на оказание высокотехнологичной помощи кардиологическим больным в Федеральном центре сердечно-сосудистой хирургии г. Красноярск и г. Новосибирска.

В состав болезней, вызванных врожденными пороками сердца, входит аномалия развития магистральных сосудов, клапанов сердца, перегородок между камерами и т.д. Лечебные физические упражнения необходимо выполнять после операции на сердце. Сначала упражнения делаются лежа, потом сидя и, наконец, стоя. Главной целью лечебной физической нагрузки является закрепление результатов, которые были получены после проведения операции.

При компенсированной недостаточности митрального клапана после применения специальных тренировок пациенту не требуется применение специальных упражнений. Всем остальным пациентам с врожденным пороком сердца необходимо заниматься в специальных группах здоровья. Лицам молодого возраста, находящихся под контролем врача, можно заниматься определенными видами спорта. ЛФК назначается с момента развития порока сердца до хорошо компенсированного состояния здоровья (декомпенсация порока сердца). В начале цикла занятий применяются упражнения на улучшение периферического кровообращения и облегчение работы сердца (упражнения для дистальных отделов конечностей, дыхательные упражнения), проводящиеся в лежачем состоянии с высоко приподнятым изголовьем кровати. Но следует отметить, что при стенозе левого предсердно-желудочкового отверстия, который приводит к сердечной недостаточности II степени, исключаются упражнения с применением глубокого дыхания, так как они могут привести как увеличению притока крови к сердцу и образованию ее застоя в легких [2, 3].

В течение периода выздоровления лечебная физкультура - это верное средство для поддержания здоровья и восстановительного лечения (реабилитация). В течение поддерживающего периода закрепляются уже достигнутые результаты и восстанавливается физическая способность пациента. Ходьба в определенном количестве является главным упражнением этого этапа. Данный вид упражнений восстанавливает положительную физическую активность, в том числе сердечную, и способствует улучшению общего физического самочувствия. Людям с сердечно-сосудистыми заболеваниями (врожденным пороком сердца) необходимо продолжать заниматься лечебной физической культурой в течение всей жизни, особенно циклическими видами спорта (ходьба, лыжи) [4].

В оздоровительную тренировку включено: тип и количество нагрузки, периодичность занятий (сколько в неделю), интервалы отдыха между упражнениями и т.д., так же выделяют следующие виды упражнений:

1. Циклические упражнения аэробной направленности, которые служат для увеличения физической выносливости.
2. Смешанные циклические упражнения аэробно-анаэробной направленности, служащие для развития общей и специфичной выносливости.
3. Ациклические упражнения для тренировки силы (силовые упражнения).

Следует помнить, что для лечения врожденных пороков сердца наиболее эффективными упражнениями являются лечебные упражнения на развитие аэробной и общей выносливости (это особенно подчеркивается американскими исследователями). Вследствие чего в основу любой оздоровительной тренировки должны быть положены упражнения на развитие аэробных способностей и общей выносливости; обычно это циклические упражнения.

Циклические аэробные упражнения наиболее эффективны при лечении врожденных пороков сердца. В течение данных упражнений происходит сокращение сердечной мышцы и ее усиленное питание интенсивным кровотоком, благодаря чему ее функциональное состояние улучшается. Поэтому при помощи усиления вдохов и выдохов при таких упражнениях (циклические, аэробные), а также увеличении

пауз между этими двумя физиологическими актами, происходит оптимальная тренировка сердца [4, 5].

Таким образом, в связи с этим наблюдается повышение актуальности лечебных физических упражнений. Для пациентов с повреждением сердечных клапанов наиболее эффективна оздоровительная тренировка, в которую входят три типа упражнений, в том числе аэробные циклические. Тип аэробных упражнений и количество нагрузки подбирается для каждого пациента персонально. Во время циклических аэробных упражнений происходит сокращение (тренировка) сердечной мышцы и одновременно ее усиленной питание кровотоком, вследствие чего ее функциональное состояние заметно улучшается.

Список литературы

1. Постановление Правительства Республики Тыва от 16.09.2019 г. № 448. – 17 с.
2. Вайнер, Э.Н. Лечебная физическая культура (для бакалавров) / Э.Н. Вайнер. - М.: КноРус, 2017. - 480 с.
3. Епифанов, В.А. Лечебная физическая культура и спортивная медицина: Учебник / В.А. Епифанов. - М.: Медицина, 2004. - 304 с.
4. Маргазин, В.А. Лечебная физическая культура (ЛФК) при заболеваниях сердечно-сосудистой и дыхательной систем / В.А. Маргазин. - СПб.: СпецЛит, 2015. - 234 с.
5. Попов, С.Н. Лечебная физическая культура: Учебник для студентов учреждений высшего профессионального образования / С.Н. Попов, Н.М. Валеев, Т.С. Гарасева. - М.: ИЦ Академия, 2013. - 416 с.

УДК 37

ОЦЕНКА ВЛИЯНИЯ ДИЗАЙНА И ОФОРМЛЕНИЯ НА ВОВЛЕЧЕННОСТЬ В ИГРОВОЙ ПРОЦЕСС АНТИНАРКОТИЧЕСКОГО ВОСПИТАНИЯ

ПАНТЕЛЕЕВА ЕКАТЕРИНА АЛЕКСЕЕВНА
студент
Красноярского государственного педагогического университета
РФ, г. Красноярск

Аннотация: Целью данной работы является доработка дизайна разработанного ранее интерактивного средства антинаркотического воспитания. В ходе работы было сформировано четыре набора для отображения объектов для принятия решения. Проанализированы данные о частоте перезапусков и эффективности формирования ассоциаций для различных фокус-групп. На основании проведенного анализа выбран наиболее эффективный дизайн.
Ключевые слова: дизайн, антинаркотическое воспитание; игровая форма; ассоциации.

EVALUATION OF THE INFLUENCE OF DESIGN AND REGISTRATION ON EMPLOYMENT IN THE GAME PROCESS OF ANTI-DRUG EDUCATION

Panteleeva Ekaterina Alekseevna

Abstract: The purpose of this work is to finalize the design of the previously developed interactive means of anti-drug education. In the course of work, four sets were formed for displaying objects for decision-making. The data on the frequency of restarts and the efficiency of formation of associations for various focus groups are analyzed. Based on the analysis, the most effective design was selected.
Keywords: design, anti-drug education; game form; associations.

При подготовке изображений для визуализации объектов важно соблюдать баланс между повышением привлекательности игры для пользователя и снижения привлекательности собственно изображений для отображения группы «Наркотические вещества». При этом эти два условия не являются достаточными для обеспечения требуемого уровня привлекательности продукта, так как дизайн в целом должен соответствовать правилам и тенденциям оформления программных продуктов [1, с. 33]. Современный подход к созданию интерфейсов пользователя предполагает использование «плоского» дизайна, таким примером может служить концепция Material Design используемая в операционной системе Android компании Google.

Изображения объектов из набора «Наркотические вещества» представлены в таблице 1. Несмотря на характер этих объектов, их изображения не являются отталкивающими или непривлекательными для пользователя. В этом случае у игрока возможно возникновение диссонанса или формирование ошибочной ассоциации.

Таблица 1

Набор изображений 1

Таблица 2

Набор изображений 2

Изображения объектов из набора «Наркотические вещества» представлены в таблице 2. В данном случае характер этих объектов соответствует их изображению, и являются более реалистичными и непривлекательными для пользователя. В этом случае, согласно логике, изображения должны сформировать правильную ассоциацию о вредности представленного объекта.

При проведении эксперимента сформированы комбинации для проверки предположения:

1. Полезные объекты – набор 1. Вредные объекты – набор 1. Общий дизайн – material design.
2. Полезные объекты – набор 1. Вредные объекты – набор 2. Общий дизайн – material design.
3. Полезные объекты – набор 2. Вредные объекты – набор 2. Общий дизайн – material design.
4. Полезные объекты – набор 1. Вредные объекты – набор 1. Общий дизайн – classic design.

После подготовки изображений были созданы 4 версии программного продукта и загружены по веб-адресам http://fruitsvshabits.ru/1, http://fruitsvshabits.ru/2, http://fruitsvshabits.ru/3, http://fruitsvshabits.ru/4 для фокус-групп 1-4 соответственно.

Участниками эксперимента стали анонимные игроки использующие игру посредством запуска из сети интернет. В этом случае становится доступна некоторая информация об игроках – количество перезапусков и моменты перезапуска. Опираясь на эту информацию была проведена оценка привлекательности каждой из четырех вышеуказанных комбинаций.

При проверке комбинации 1 были получены следующие результаты:

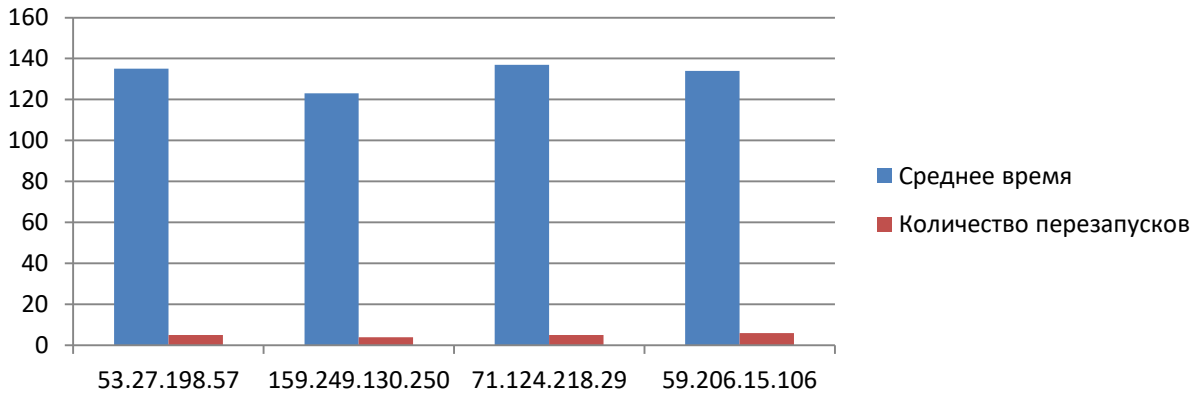

Рис. 1. Результат проведения эксперимента 1

В этом случае время игры составляет от 120 до 140 секунд, а количество перезапусков игры – около 5 раз.

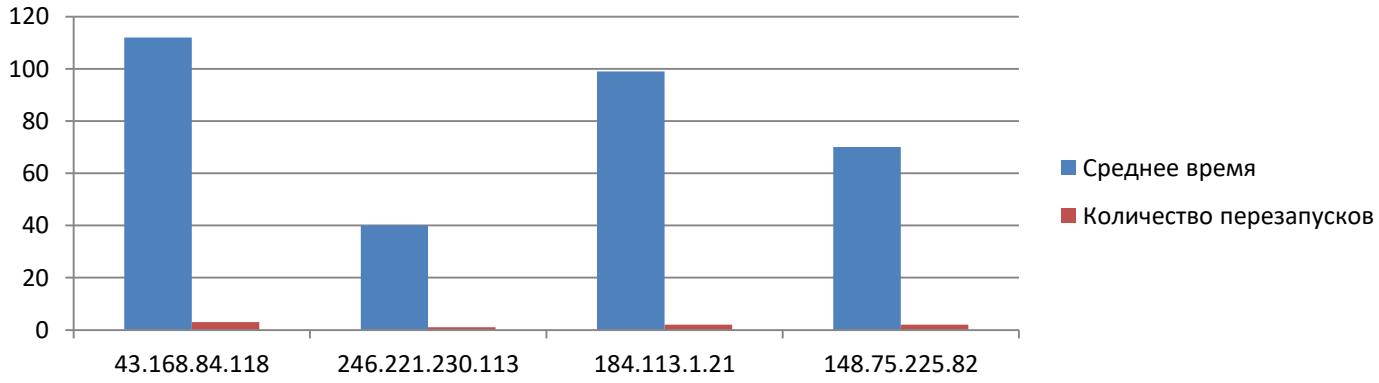

Рис. 2. Результат проведения эксперимента 2

Во втором случае время игры составляет от 70 до 110 секунд, а количество перезапусков игры – около 3 раз. Результат данной группы показывает что сочетание объектов с разным дизайном негативно сказывается на вовлеченность в игру.

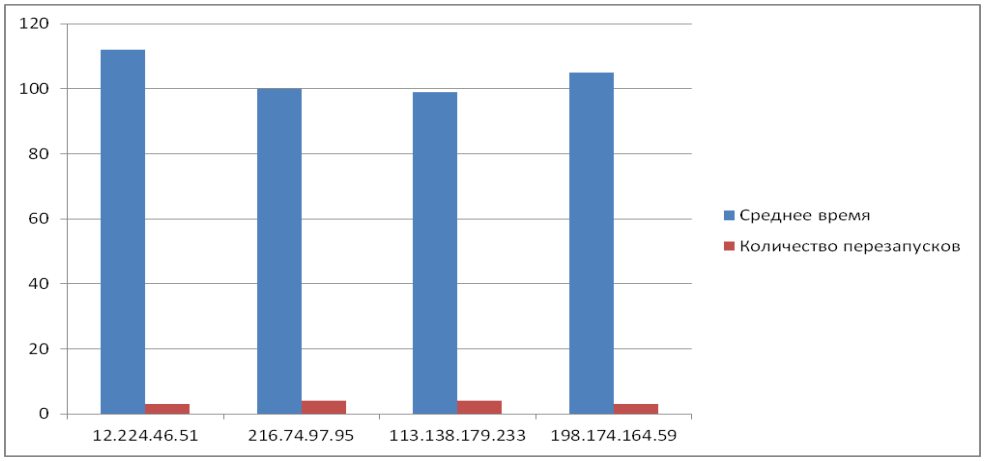

Рис. 3. Результат проведения эксперимента 3

В случае проверки комбинации 3 время игры составляет от 100 до 115 секунд, а количество перезапусков игры – около 4 раз. Результат данной группы показывает что сочетание объектов с одинаковым дизайном положительно сказывается сказывается на вовлеченность в игру.

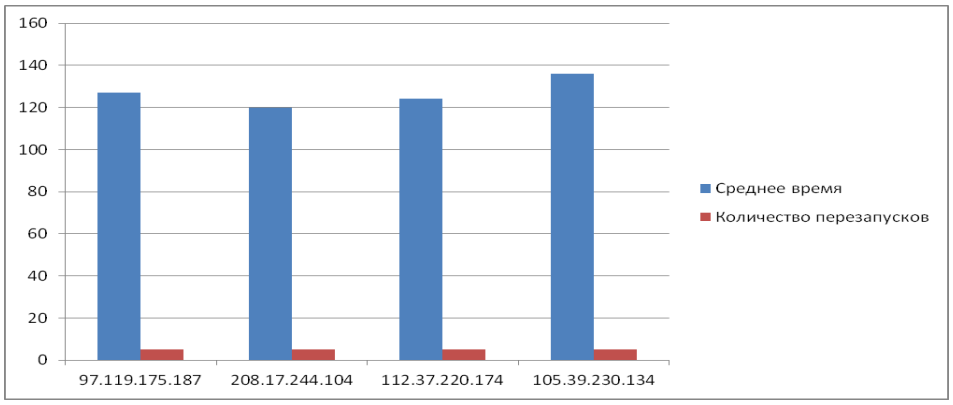

Рис. 4. Результат проведения эксперимента 4

Проведение эксперимента 4 показало, что время игры составляет от 120 до 137 секунд, а количество перезапусков игры – 5 раз. Результат данной группы является аналогичным результату группы 1.

Результатом проведенного эксперимента является вывод о том, что единообразие дизайна является более важным, чем реалистичность изображений вредных объектов и способствует вовлечению в игровой процесс, и, как следствие, установлению более прочных ассоциативных связей.

Список литературы

1. Лукьянов Д.В. Разработка графического пользовательского интерфейса. // ЖУРНАЛ Новые информационные технологии в автоматизированных системах– 2012 – С. 32–34.

УДК 373.1

ЕСОКО: НЕКОТОРЫЕ КОЛЛИЗИИ И ПРОБЕЛЫ ПОНЯТИЙНОГО АППАРАТА

БОРОДИН ИГОРЬ ЮРЬЕВИЧ
магистрант
Московский педагогический государственный университет

Аннотация: В статье дана краткая характеристика некоторых пробелов и коллизий, существующих в понятийном аппарате Единой системы оценки качества образования. Приведен пример некорректной интерпретации результатов оценки. Сформулированы рекомендации касательно применения метапредметного научного подхода в целях исправления сложившейся ситуации.
Ключевые слова: качество образования, оценочная деятельность, понятийный аппарат, метапредметный подход, понятие образования, научная коллизия.

ESOCO: SOME DEFINITION COLLISIONS AND LACUNES

Borodin Igor Yurievich

Abstract: In this article some definition collisions and lacunes excising in the Unified Education Quality Evaluation System have been characterized shortly. Incorrect interpretation of evaluation results has been provided as an example. The recommendations related to applying interdisciplinary approach with a view to reverse the situation have been issued.
Key words: quality of education, valuation activity, conceptual questions, multidisciplinary approach, definition of education, scientific collision.

С 2016 г. в России функционирует Единая система оценки качества образования (ЕСОКО). К ее основным задачам, согласно официальному сайту Федерального института оценки качества образования (ФИОКО), относятся «мониторинг знаний учащихся на разных ступенях обучения в школе и оперативное выявление и решение проблем системы образования» [6]. Вместе с тем, анализ более 20 нормативно-правовых документов, регулирующих систему школьного образования в нашей стране и оценку его качества, позволил выявить ряд противоречий в концептуальных понятиях, определяющих вышеуказанную оценочную деятельность. Рассмотрим некоторые пробелы и проблемные аспекты в понятийном аппарате оценки качества российского образования, которые могут послужить препятствием успешной реализации задач, поставленных ЕСОКО.

Понятие образования содержится в ст. 2 Федерального закона «Об образовании в Российской Федерации», которая гласит, что «образование – единый целенаправленный процесс воспитания и обучения, являющийся общественно значимым благом и осуществляемый в интересах человека, семьи, общества и государства, а также совокупность приобретаемых знаний, умений, навыков, ценностных установок, опыта деятельности и компетенции определенных объема и сложности в целях интеллектуального, духовно-нравственного, творческого, физического и (или) профессионального развития человека, удовлетворения его образовательных потребностей и интересов» [8].

Как мы видим из определения, на федеральном уровне образование представлено как процесс и результат, однако в концепции ЕСОКО следует отметить отсутствие единообразного подхода и путаницу в понимании указанной категории. В контексте оценки качества образования нет разграничения указанных 2-х аспектов – процесса и результата образования.

Образование как процесс по аналогии с бизнесом представляет собой определенную функциональную совокупность строго обозначенных действий (функций), систематически повторяющихся, с конкретным началом и концом (вход-выход), целью которых является создание точно согласованной ценности для внешних и внутренних клиентов [4]. Отметим, что процесс – это система, имеющая свои законы существования и инструменты по оценке качества не результата, а именно самого процесса. В этом случае оценке подлежит слаженность работы всех составляющих образовательного процесса, в том числе материальной базы и школьной администрации, а не уровень знаний и умений школьников.

Образование как результат превалирует в концепции ЕСОКО, так как система оценки качества образования в России построена по бально-рейтинговому принципу и ориентируется на соблюдение определенных показателей и требований, установленных государством. Считается, что при достижении установленных норм, образование является качественным.

Помимо проблем с единообразным пониманием образования, на законодательном уровне слабо определена такая существенная категория, как понятие качества образования.

Понятие качества как философская категория многократно изучалось известными учеными с древних времен.

Впервые оно было проанализировано Аристотелем в его труде «Метафизика». По мнению философа, качеством является «видовое отличие сущности». Аристотель отмечал изменчивость, «текучесть» качества и способность вещей превращаться в нечто противоположное [1, с. 191].

Гегель в своей работе «Энциклопедия философских наук» приводит следующее определение рассматриваемого термина: «Качество есть вообще тождественная с бытием непосредственная определенность <…> Нечто есть благодаря своему качеству то, что оно есть, и, теряя своё качество, оно перестает быть тем, что оно есть.» [2, с. 228].

Если в трудах философов основное внимание при изучении понятия сосредоточено на объекте, чье качество исследуется, то в нижеприведенных стандартах 1979, 1986 и 2015 г. главенствующая роль отводится субъекту потребления соответствующего объекта.

Так, в стандарте ГОСТ 15467-79. «Управление качеством продукции. Основные понятия. Термины и определения», утвержденном постановлением Госкомстандарта СССР от 26 января 1979 г. № 244, написано, что качество продукции – это «совокупность свойств продукции, обусловливающих её пригодность удовлетворять определённые потребности в соответствии с её назначением» [3].

В Международном стандарте ИСО 8402-86 «Управление качеством и обеспечение качества - Словарь» в термине качества сохраняется ориентация на человеческие потребности, но объект, чье качество оценивается, включает в себя не только продукцию, но и услуги: «Качество — совокупность свойств и характеристик продукции или услуги, которые придают им способность удовлетворять обусловленные или предполагаемые потребности потребителя» [10, с. 28].

В действующем Национальном стандарте Российской Федерации ГОСТ Р ИСО 9000-2015 «Системы менеджмента качества. Основные положения и словарь», утвержденном Приказом Росстандарта от 28 сентября 2015 г. № 1390-ст, деление на продукцию и услуги унифицировано и заменено термином «объект». Согласно данному документу под качеством понимается «степень соответствия совокупности присущих характеристик объекта требованиям» [4].

Учитывая состояние общественно-экономической формации современной России, в научных трудах наиболее удачным представляется определение качества В. Ю. Огвоздина, согласно которому: «Качество продукции — это совокупность объективно присущих продукции свойств и характеристик, уровень или вариант которых формируется при создании продукции с целью удовлетворения существующих потребностей» [7, с. 304]. Акцент в данной дефиниции смещен на человека и его потребности, и соответствует антропоцентрической знаниевой парадигме, определяющей систему российского образования в настоящее время.

Как мы видим, в научной деловой литературе и нормативно-правовых актах понятие качества регулярно разрабатывается и совершенствуется. Однако применительно к образованию в понятийной базе наблюдается пробел. Понятие качества образования отсутствует и приходится применять общие аналогии без учета специфики образовательных услуг.

Кроме того, следует отметить, что исключительная ориентация на потребности в образовательном контексте может нести негативную ограничительную функцию, так как школьникам устанавливается некий предел в развитии, призванный, с одной стороны, обеспечить средние образовательные потребности, диктуемые современным обществом, а с другой стороны, не имеющий вектора наивысших достижений.

Рассмотрим также понятие оценки применительно к качеству образования. Данный термин не закреплен на нормативном уровне и, видимо, по замыслу законодателя не подлежит определению как некая аксиома, либо оценочная деятельность должно трактоваться исходя из смысла предписанных процедур и базовых принципов построения ЕСОКО [5].

Вместе с тем, в философских словарях приводятся простейшие определения понятия оценки. К примеру, в Энциклопедическом словаре под редакцией А.А. Ивина под оценкой понимается «высказывание, устанавливающее абсолютную или сравнительную ценность какого-то объекта» [11].

Более детально понятие оценки трактуется в точных дисциплинах – экономике, метрологии, статистики и др. К примеру, статистическая оценка определяется как «функция от результатов наблюдений, применяемая для оценки неизвестных параметров распределения вероятностей изучаемых случайных величин» [9].

Безусловно, на определение исследуемого понятия оказывает влияние специфика соответствующей дисциплины, однако суть его остается неизменной: данная категория необходима для создания точки отсчета в целях отслеживания изменений состояния исследуемого объекта. Принципиален вопрос: двигаемся ли мы куда-либо вообще или находимся в состоянии покоя с определенными характеристиками?

Вышеуказанный пробел в понятийном аппарате оценки качества образования оказывает негативное влияние на разные сферы оценочной деятельности, в том числе производные, например, интерпретацию результатов оценки. Это можно продемонстрировать на примере выводов специалистов ФИОКО, сделанных по результатам тестирования PIRLS. На сайте Федерального института оценки качества образования приводятся следующие показатели: «PIRLS-2001 – 528 баллов, PIRLS-2006 – 565 баллов, PIRLS-2011 – 568 баллов, PIRLS-2016 – 581 балл» [12]. Оценивая данные цифры, специалисты ФИОКО пишут следующее: «Результаты российских четвероклассников значительно улучшились по сравнению с предыдущими циклами исследования. Отмечается устойчивая положительная динамика» [12].

Вместе с тем, если мы применим метапредметный подход, который представляется весьма полезным в данном ключе, то, руководствуясь простыми правилами математики и статистики, увидим, что показатели действительно увеличиваются, однако, если учесть, что оценочная шкала составляет 1000 баллов, уровень изменений статистически ничтожен. По логике рассуждений, выражение «устойчивая положительная динамика» вряд ли можно применить к изменению показателей на 3 единицы за целых 5 лет (с 2006 по 2011 гг.). Справедливо отметить также, что неправильная интерпретация результатов, подрывает доверие к качеству проведения самого теста.

Подведем итоги. В Единой системе оценки качества образования отсутствуют такие центральные понятия как оценка и качество, кроме того, не выработано единообразного подхода к пониманию образования как категории. Наличие подобных пробелов и коллизий в понятийном аппарате указанной системы не может не отражаться на эффективности ее функционирования. Отсутствие четкой теоретической базы любой деятельности неизменно порождает негативные тенденции в практической части ее реализации. Преодоление перечисленных проблем видится в грамотном применении метапредметного подхода и заимствовании соответствующих дефиниций (с их последующей доработкой) из других наук. Особенно перспективной представляется интеграция указанных понятий из бизнес среды.

Список литературы

1. Аристотель. Метафизика. М.: Институт философии, теологии и истории св. Фомы, – 2006. – 232 с.
2. Гегель. Энциклопедия философских наук. Т. 1. Наука логики. М.: Мысль, – 1974. – 452 с.

3. ГОСТ 15467-79. Управление качеством продукции. Основные понятия. Термины и определения [Электронный ресурс]. – Режим доступа: URL: http://base.garant.ru/3924512/ (21.09.2019).

4. ГОСТ Р ИСО 9000-2015. Системы менеджмента качества. Основные положения и словарь [Электронный ресурс]. – Режим доступа: URL: http://www.consultant.ru/document/cons_doc_LAW_195013/ (19.09.2019).

5. ЕСОКО. Единая Система Оценки Качества Образования [Электронный ресурс]. – Режим доступа: URL: http://obrnadzor.gov.ru/common/upload/news/infomaterial/ESOCO_rus_Print.pdf (10.09.2019).

6. Единая система оценки качества образования. [Электронный ресурс]. – Режим доступа: URL: https://fioco.ru/ru/osoko (10.08.2019).

7. Огвоздин В.Ю. Управление качеством. Основы теории и практики. М.: Дело и сервис, – 2009. – 304 с.

8. Федеральный закон от 29.12.2012 N 273-ФЗ (ред. от 26.07.2019) «Об образовании в Российской Федерации» [Электронный ресурс]. – Режим доступа: URL: http://www.consultant.ru/document/cons_doc_LAW_140174/ (24.09.2019).

9. Федеральный стандарт оценки «Общие понятия оценки, подходы и требования к проведению оценки (ФСО № 1), утвержден приказом Минэкономразвития России от 20.05.2015 № 297. [Электронный ресурс]. – Режим доступа: URL: http://www.consultant.ru/cons/cgi/online.cgi?req=doc&base=LAW&n=180064&fld=134&dst=100008,0&rnd=0.5650712849754127#06280280594500977 (19.09.2019).

10. Федюкин В.К. Квалиметрия. Измерение качества промышленной продукции. М.: КноРус, – 2017. – 315 с.

11. Философия: Энциклопедический словарь. М., 2004. // Под редакцией А.А. Ивина. [Электронный ресурс]. – Режим доступа: URL: https://dic.academic.ru/dic.nsf/enc_philosophy/891/ОЦЕНКА (10.09.2019).

12. PIRLS (Международное исследование качества чтения и понимания текста). [Электронный ресурс]. – Режим доступа: URL: https://fioco.ru/pirls (20.09.2019).

УДК 37

ОРГАНИЗАЦИЯ ЭКСПЕРИМЕНТАЛЬНОЙ РАБОТЫ НА БАЗЕ СРЕДНЕЙ ОБЩЕОБРАЗОВАТЕЛЬНОЙ ШКОЛЫ ПО ИССЛЕДОВАНИЮ УРОВНЯ ЗАВИСИМОСТИ МЛАДШИХ ШКОЛЬНИКОВ ОТ КОМПЬЮТЕРНЫХ ИГР

СОРОКА ОЛЬГА КОНСТАНТИНОВНА
магистрант
ФГБОУ ВО «Южно-Уральский Государственный Гуманитарно-Педагогический Университет»

Научный руководитель: Жукова Марина Владимировна
к.п.н, доцент
ФГБОУ ВО «Южно-Уральский Государственный Гуманитарно-Педагогический Университет»

Аннотация: в статье обозначены цель и задачи экспериментального исследования на выявление уровня зависимости младших школьников от компьютерных игр. Указаны основные причины зависимости от компьютерных игр у младших школьников. Представлены результаты исследования. Охарактеризованы основные положения программы по профилактике зависимости от компьютерных игр у младших школьников средствами формирования совладающего поведения.
Ключевые слова: младший школьник, экспериментальное исследование, зависимость, компьютерные игры, экспериментальная группа, контрольная группа, программа, профилактика.

ORGANIZATION OF EXPERIMENTAL WORK ON THE BASIS OF SECONDARY SCHOOL TO STUDY THE LEVEL OF DEPENDENCE OF YOUNGER STUDENTS FROM COMPUTER GAMES

Soroka Ol'ga Konstantinovna

Scientific adviser: Zhukova Marina Vladimirovna

Abstract: the article outlines the purpose and objectives of the experimental study to identify the level of dependence of primary school children from computer games. The main reasons of dependence on computer games at younger schoolboys are specified. The results of the study are presented. The main provisions of the program for the prevention of dependence on computer games in younger students by means of the formation of coping behavior are characterized.
Keywords: primary school student, experimental study, addiction, computer games, experimental group, control group, program, prevention.

Введение

Новые информационные технологии сегодня выступают не только в качестве средств передачи, обработки и хранения информации, но и играют культурообразующую роль, поскольку на их основе создается особая социокультурная среда со своим специфическим содержанием. Компьютерные игры являются одним из важнейших компонентов этой среды.

Считаю, что причинами зависимости от компьютерных игр может служить множество факторов, большая часть из которых зависит от окружающего общества. Основные причины зависимости от компьютерных игр у младших школьников 7-10 лет: отсутствие или недостаток общения и тёплых эмоциональных отношений в семье; неумение ребенка найти контакт с окружающими, отсутствие друзей; неимение или невозможность найти своего хобби, увлечения, интересов и привязанностей, не связанных с компьютером, а так же жажда приключений [1, с. 123].

Основная часть

Таким образом, современному учителю необходимо организовать работу по профилактике зависимости младших школьников от компьютерных игр с помощью взаимодействия с семьёй младшего школьника, так как семья является естественной средой жизни и развития ребёнка, в которой закладываются основы его личности.

Экспериментальная работа осуществлялась в период с 2017-2019 гг. на базе МОУ СОШ г. Копейска. В эксперименте участвовали 47 обучающихся 3 классов.

Цель экспериментальной работы: провести диагностику выявления степени зависимости от компьютерных игр у младших школьников; провести диагностику базисных копинг-стратегий у детей младшего школьного возраста; разработать и внедрить программу работы педагога по профилактике зависимости от компьютерных игр средствами формирования совладающего поведения.

Научным сообществом признается необходимость осуществления профилактики зависимости от компьютерных игр [2, с. 94]. Именно поэтому мы решили разработать внеурочную программу по профилактике зависимости от компьютерных игр средствами формирования совладающего поведения.

Для проведения эксперимента мы использовали диагностическую методику «Тест Такера на выявление игровой зависимости (модифицированный и адаптированный для несовершеннолетних психологом Коныгиной И.А.)»

Исследование проводилось в четыре этапа:

На первом этапе исследования изучалась степень изученности проблемы в психолого-педагогической литературе, анализировались основные понятия, формулировались методические положения исследования, подбирался методический инструментарий.

На втором этапе проводился констатирующий этап эксперимента, а также проводились обработка и анализ полученных данных, составление программы работы педагога с младшими школьниками.

На третьем этапе проводился формирующий этап эксперимента.

На четвертом контрольном этапе эксперимента выполнялись обработка и анализ полученных данных, оформление результатов исследования.

Результаты исследования. В экспериментальную группу внедрялась программа работы учителя начальных классов, направленная на профилактику зависимости от компьютерных игр у младших школьников средствами формирования совладающего поведения, а в контрольную группу внедрялись элементы программы. Нами было проведено констатирующее тестирование по методике «Тест Такера» [3, с. 110].

В процессе исследования было выявлено, что уровень сформированности зависимости от компьютерных игр в обеих группах является высоким. Для профилактики нами была предложена программа деятельности учителя «Профилактика зависимости от компьютерных игр у младших школьников средствами формирования совладающего поведения».

На следующем этапе была реализована программа деятельности учителя, которая, согласно нашей гипотезе, должна способствовать понижению уровня сформированности зависимости от компьютерных игр у младших школьников.

Охарактеризую основные положения программы.

Цель программы: профилактика зависимости от компьютерных игр среди младших школьников; повышение интереса к различным сферам современного досуга; создание условий для снижения уровня зависимости от компьютерных игр у младших школьников [4, с. 47].

Главной особенностью нашей программы является то, что она предполагает деятельность педагога по двум направлениям: профилактика зависимости от компьютерных игр у младших школьников, работа с родителями.

Задачи программы:

- организация классных часов, внеклассных мероприятий, с целью информирования, обучающихся о проблеме зависимости от компьютерных игр;
- ознакомить детей с вредными последствиями зависимости от компьютерных игр.
- сформировать культуру взаимодействия родителей и ребенка в отношении компьютерных игр;
- сформировать у учащихся адекватное отношение к компьютеру и компьютерным играм;
- проинформировать родителей о риске зависимости от компьютерных игр.

Программа рассчитана на 32 часа, 1 час в неделю, Время занятий от 30 минут до 2 часов, время может варьироваться в зависимости от желания детей или родителей.

Таким образом, деятельность детей, обучающихся в рамках данной программы, направлена не только на профилактику зависимости от компьютерных игр, но и взаимодействие с родителями и сверстниками [5, с. 957]. Данная программа направлена не только на профилактику зависимости от компьютерных игр, но и расширение общего кругозора ребенка.

Список литературы

1. Корсакова Л. И. Копинг-поведение и защитные механизмы системы адаптации личности / Л.И. Корсакова // Труды СГА. - 2010. - № 8. - С. 120-126.
2. Крюкова Т. Л. Опросник способов совладания (адаптация методики WCQ) / Т.Л. Крюкова, Е.В. Куфтяк / Журнал практического психолога М.: - 2007. - № 3. - С. 93-112.
3. Зарецкая О. В. Зависимость от компьютерных онлайн-игр как разновидность аддиктивного поведения О.В. Зарецкая //Социальная психология и общество. – 2016. – Том 7. – № 3. – С. 105-120.
4. Жукова М. В. К вопросу о необходимости подготовки будущего педагога к работе по профилактике игровой компьютерной аддикции у дошкольников и младших школьников /М.В. Жукова, К.И. Шишкина Е.В. Фролова //Вестник Челябинского государственного педагогического университета. – 2016. – № 8. – С. 44-51.
5. Евдокимова И. А. Игровая компьютерная зависимость как вид аддиктивного поведения /И.А Евдокимова // Молодой ученый. – 2014. – № 4. – С. 956-958.

УДК 37.061

ОБРАЗОВАТЕЛЬНЫЕ ОРГАНИЗАЦИИ В СФЕРЕ ПРОФИЛАКТИКИ НЕЗАКОННОГО ОБОРОТА НАРКОТИКОВ СРЕДИ НЕСОВЕРШЕННОЛЕТНИХ

КРАСНИКОВА АРИНА ВАСИЛЬЕВНА
аспирант 1 курса
ФГБОУ ВО «Алтайский государственный педагогический университет»

Аннотация: В данной статье раскрываются проблемы профилактики незаконного оборота наркотиков, наркомании среди несовершеннолетних. Одним из субъектов профилактики наркотиков среди несовершеннолетних являются образовательные организации. Роль образовательных организаций заключается в формировании у несовершеннолетних ответственного отношения к своему здоровью, значимости жизненного выбора, ответственности за свои поступки.
Ключевые слова: образовательная организация, наркомания, незаконный оборот наркотиков, обучающиеся, профилактика незаконного оборота наркотиков.

EDUCATIONAL ORGANIZATIONS IN THE FIELD OF PREVENTION OF DRUG TRAFFICKING AMONG MINORS

Krasnikova Arina Vasilievna

Abstract: this article reveals the problems of prevention of drug trafficking, drug addiction among minors. One of the subjects of drug prevention among minors is educational organizations. Pedagogical work with adolescents should provide for the development of their responsible attitude to their health, the formation of attitudes to a healthy lifestyle and increase the psychological stability of the individual to peer pressure.
Keywords: educational organization, drug addiction, drug trafficking, students, prevention of drug trafficking.

Проблема незаконного оборота наркотиков, распространение наркомании среди молодежи, в том числе несовершеннолетних, для российского общества является сегодня наиболее острой и представляет собой глобальную угрозу. Статистические данные подтверждают, что масштабы и темпы распространения наркомании в стране ставят под вопрос физическое и моральное здоровье молодежи, будущее значительной ее части и в конечном итоге влияют на уровень социальной стабильности российского общества в ближайшей перспективе. Наркозависимость у несовершеннолетних формируется гораздо быстрее и протекает тяжелее, чем у взрослых. Последствиями наркотизации являются: ухудшение здоровья подрастающего поколения, рост различных проявлений девиантности и делинквентности личности, психологическое и социальное неблагополучие молодежи [1, с. 35].

Современное законодательство Российской Федерации (далее – РФ) в сфере незаконного оборота наркотиков включает в себя Конституцию РФ и федеральные конституционные законы, международно-правовые акты различных уровней, федеральные законы, указы Президента РФ, постановления Правительства РФ, иные нормативно-правовые акты федеральных органов государственной власти, решения Конституционного и Верховного судов РФ, а также региональное законодательство.

Основополагающим нормативно-правовым актом в данной сфере является ФЗ «О наркотических средствах и психотропных веществах».

Проанализировав нормативно-правовую базу, научно-криминологическую и психолого-педагогическую литературу, пришли к выводу, что понятия «предупреждение» и «профилактика» по своему содержанию идентичны, взаимозаменяемы. Исходя из этого, полагаем, что под предупреждением незаконного оборота наркотиков следует понимать систему государственных мер по сокращению незаконного производства, торговли и распространения наркотиков, культивирования наркотикосодержащих растений, а также деятельность государственных и общественных организаций по уменьшению спроса на наркотики, с целью минимизации негативных социальных последствий от злоупотребления ими, осуществляемая в соответствии с законодательством РФ и международными конвенциями.

Согласно международным статистическим данным, количество употребляющих наркотические средства повышается, что сотсавляет 200 миллионов человек в год, Российскую Федерацию приходится 9-10 млн [2, с. 3].

В связи с этим, жесткие правовые меры контроля данной проблемы не являются эффективным. В связи с чем, повышается роль и значение профилактики незаконного оборота наркотических средств. И чем раньше начнется процесс профилактических мероприятий, тем эффективнее будет результат усилий, направленных на предупреждение наркомании. В решении комплексной задачи профилактики наркомании среди несовершеннолетних значительную роль играют социально-психологические и педагогические средства, которые заключаются в формировании конкретных ценностных ориентаций на здоровый образ жизни, использовании психолого-педагогических технологий, имеющих воспитательный потенциал, направленных на формирование у подростков личностной устойчивости и саморегуляции [3, с. 127].

В связи с этим на современном этапе становится актуальной проблема научной разработки системы мер, направленных на предупреждение незаконного оборота наркотиков, потребления наркотических средств среди несовершеннолетних. Важным этапом является первичная социально-психологическая профилактика наркомании среди молодежи. Необходимы действенные превентивные меры, направленные на работу с учащимися с противоправным поведением, которые нуждаются в квалифицированной педагогической помощи со стороны специалистов. Это обуславливает особое место среди субъектов профилактики преступности несовершеннолетних, в том числе в сфере незаконного оборота наркотиков, образовательным организациям [4, с. 103].

Мероприятиями, направленными на предотвращение наркозависимости среди подростков и пропаганду здорового образа, охвачены все образовательные организации страны. Современная концепция первичного, раннего предупреждения потребления наркотиков и роста наркомании среди детей и подростков основана на том, что в центре ее должны находиться личность несовершеннолетнего и три основные сферы, на которых базируется его жизнедеятельность – семья, образовательная организация, досуг.

Вследствие этого увеличивается роль образовательных организаций в сфере предупреждения преступности несовершеннолетних в сфере незаконного оборота наркотиков. Особое место среди субъектов предупреждения занимают средние профессиональные организации ввиду своего специфического контингента учащихся, которые, исходя из анализа статистических данных по Алтайскому краю, привлекаются к уголовной ответственности за незаконный оборот наркотиков. Таким образом, возникает необходимость обеспечения средних профессиональных организаций методическими рекомендациями по организации деятельности по предупреждению преступности несовершеннолетних в сфере незаконного оборота наркотиков.

Проанализировав статистические данные по преступности несовершеннолетних в Алтайском крае в сфере незаконного оборота наркотиков (2014–2016 гг.), пришли к выводу, что, несмотря общее снижение числа преступлений в сфере незаконного оборота наркотиков в целом по Алтайскому краю, стабильным остается число преступлений в сфере незаконного оборота наркотиков, совершенных несовершеннолетними. Из числа лиц несовершеннолетнего возраста по роду занятий преобладают учащиеся средних профессиональных организаций, по возрасту – несовершеннолетние 16–17 лет. Это связано с тем, что, во-первых, административная и уголовная ответственность по рассматриваемому виду преступлений наступает с 16 лет, и, соответственно, статистика отражает преступления, совер-

шенные несовершеннолетними в данном возрасте. Что же касается рода занятий, то здесь совпадает возраст: учащиеся средних профессиональных организаций находятся в возрасте от 15-16 лет и выше. Вследствие этого, повышается роль средних профессиональных организаций в профилактике незаконного оборота наркотиков.

Таким образом, преступность несовершеннолетних обусловлена многими факторами и причинами: незанятостью учебой или трудом; получение «легких» денег; плохой организацией досуга, отсутствие целенаправленного контроля за свободным временем подростков со стороны родителей, учителей; распространенностью пьянства и наркомании; снижением жизненного уровня населения.

Таким образом, предлагаем в сфере предупреждения незаконного оборота наркотиков несовершеннолетних учащихся предлагаем:

– методическое обеспечение образовательных организаций по осуществлению профилактики преступлений несовершеннолетних в сфере незаконного оборота наркотиков: подготовка и издание методических рекомендаций для субъектов профилактики, организация и проведение научных конференций и семинаров, круглых столов по проблемам наркомании, преступлений и правонарушений в сфере незаконного оборота, потребления наркотических средств (с учетом их специализации и компетенции - для педагогов, психологов);

– правовое просвещение учащихся и их родителей в области преступлений в сфере незаконного оборота наркотиков (классные часы, беседы, круглые столы);

– разработать закон «О квотировании рабочих мест для несовершеннолетних» по примеру законодательства некоторых регионов РФ: Иркутской области (Закон Иркутской области от 6 марта 2014 года № 22-ОЗ «О квотировании рабочих мест для несовершеннолетних»), Московской области (ЗАКОН МОСКОВСКОЙ ОБЛАСТИ от 25 апреля 2008 года N 53/2008-ОЗ «О квотировании рабочих мест» (с изменениями на 2 апреля 2018 года)) – с целью установления правовых, экономических и организационных основ квотирования рабочих мест для приема на работу несовершеннолетних в возрасте от 14 до 16 лет. Образовательные организации, в которых обучаются несовершеннолетние, должны содействовать в трудоустройстве своих учащихся.

Подводя общий итог, следует отметить, что необходима организация целенаправленной работы по профилактики незаконного оборота наркотиков, координации деятельности всех субъектов, участвующих в решении данной проблемы. Особое место в данной деятельности занимают образовательные организации, педагоги, так как педагогические методы работы с данной возрастной категорией наиболее эффективны.

Список литературы

1. Гулин, А. В., Никифорова Т. Ю. Педагогические аспекты профилактики наркомании среди подростков // Вестник российских университетов. Математика. – 2010. – №1. – С. 33-35.
2. Курочкина, Т. Н. Социально-психологические особенности первичной профилактики наркомании подростков [Текст] : автореф. дис. … канд. психол. наук: спец. 19.00.05 / Т. Н. Курочкина. – Москва, 2006. – 21 с.
3. Кузнецов, В. В. Превентивная педагогика: теория и практика // Вестник Оренбургского государственного университета. – №2 (163). – 2014. – С. 125-130.
4. Булычёва, Е.С. Теоретические основания педагогической профилактики наркомании подростков // Вестник Костромского государственного университета. Серия: Педагогика. Психология. Социокинетика. – 2012. – №4. – С. 102-105.

© А.В. Красникова, 2019

УДК 371

ФОРМИРОВАНИЕ ОРФОГРАФИЧЕСКОЙ ЗОРКОСТИ У ОБУЩАЮЩИХСЯ МЛАДШЕГО ШКОЛЬНОГО ВОЗРАСТА

ШИЛО ВИКТОРИЯ ВЛАДИМИРОВНА
студентка
ГБОУ ВО «Ставропольский государственный педагогический институт»

Научный руководитель: Рябченко Наталья Николаевна
доцент
ГБОУ ВО «Ставропольский государственный педагогический институт»

Аннотация: в статье рассматривается проблема формирования орфографической зоркости у обучающихся младшего школьного возраста и причины ее несформированности. Большое внимание уделяется факторам, оказывающим влияние на развитие орфографической грамотности учеников.
Ключевые слова: орфографическая зоркость, несформированность, факторы, методы, приемы, обучающиеся младшего школьного возраста.

FORMATION OF SPELLING VIGILANCE IN CHILDREN OF PRIMARY SCHOOL AGE

Shilo Victoria Vladimirovna

Scientific adviser: Ryabchenko Nataliya Nikolaevna

Abstract: the article deals with the problem of spelling vigilance formation in children of primary school age and the causes of its unformed. Much attention is paid to the factors influencing the development of spelling literacy of children.
Keywords: spelling vigilance, unformed, factors, methods, forms, children of primary school age.

Важнейшую роль в обучении учеников младшего школьного возраста играет изучение родного языка. К тому же первостепенной задачей русского языка является формирование орфографической грамотности. Она служит одной из составных частей языковой культуры и обеспечивает более точное выражение мысли, а также взаимопонимания в письменной речи [1].

На сегодняшний день многие педагоги утверждают, что у учащихся плохо сформированы навыки орфографической зоркости. Убедиться в этом можно достаточно легко, стоит только проверить домашние и самостоятельные работы по русскому языку для третьих и четвертых классов. И этот факт тревожит не только родителей и учителей, но и всю общественность. Поэтому многие ученые и педагоги ищут причины настолько низкого уровня орфографической грамотности детей, тем самым решая вопрос об их устранении [2].

Одной из таких причин является несформированность орфографической зоркости младших школьников, когда они совсем не способны «видеть» орфограммы. И именно оттого, какими будут первые шаги в обучении детей орфографической зоркости на начальном этапе обучения, будет зависеть их дальнейшее успешное освоение совершенно любого школьного предмета.

Нельзя не сказать о том обилии различных способов, которые помогают найти ошибки и вовремя устранить их, а также способствовать развитию орфографической грамотности младших школьников[1].

Работая над приемами, формирующими орфографическую грамотность младших школьников, мы можем выделить следующие виды.

1. Списывание. Данному приему дети учатся уже в период обучению грамоте. Учителю необходимо научить младших школьников правильному начертанию букв и их соединений. Ни в коем случае нельзя допускать, чтобы они пропускали или заменяли буквы, а также нарушали интервалы между словами [3].
2. Письмо с так называемыми «дырками», когда ребенок пропускает незнакомую орфограмму и ищет ответ самостоятельно, используя словарь или же прося помощи у учителя. А затем записывает слово, используя при этом пасту зеленого цвета, то есть выделяет «трудную» букву.
3. Перед написанием диктанта наиболее слабым ученикам можно дать посмотреть его [2]. Тем самым школьник зрительно хоть что-то запомнит и сделает не так много ошибок.
4. Фонемное письмо, в основе которого лежит проговаривание по слогам. Особенно важно приучить детей на начальных этапах обучения писать и при этом проговаривать вслух. Произносить записываемые слова необходимо так, как они пишутся. Данный метод является хорошим способом формирования орфографической грамотности учащихся и зарекомендовал себя как один из ведущих [1].
5. Игра «Зажги маячок». Здесь необходимо провести звуковой анализ слова и обозначить наиболее опасные места правописания, при этом можно использовать схему.
6. Письмо под диктовку, когда учитель сначала диктует слова именно так, как они пишутся, а затем проводит интересную игру, которая называется «Услышь меня» [2]. Проводя игру, педагог читает слова, а ученикам необходимо повторить их шепотом, но при этом учитель должен их слышать. В конце игры те, кто сделали ошибку, исправляют ее, проговаривая правильно и все записывают.
7. Проведение орфографических минуток, которые целесообразно использовать вначале или в конце урока. Данным приемом необходимо пользоваться каждый урок, при этом строго соблюдать следующие правила: сначала нужно прочитать предложенный текст, найти в каждом слове упомянутые нами выше «опасные места» и объяснить их написание. Затем следует прочесть еще раз сначала орфографически, а потом – орфоэпически и только потом списать текст по памяти [1].
8. Звуковой анализ слов. Этой работе многие педагоги отводят большое внимание и считают ее немаловажной, так как почти на каждом уроке проводится анализ слов и чтение транскрипции. Детей очень увлекает процесс «чтения транскрипции» и они стараются сами записывать ее, не используя помощи учителя [2].
9. Разбор слова по составу. Данный прием является одним из важнейших этапов обучения орфографии. Перед тем, как написать слово, ребенок должен поставить ударение и определить, где находятся наиболее опасные орфограммы написания.
10. Использование «письма с простукиванием», когда педагог помогает детям заметить нужную орфограмму [3]. При чтении текста он использует ручку или карандаш и ударяет им в «опасном» месте расположения орфограммы.
11. «Веселые запоминалки», которые используются для выделения орфограммы и запоминания ее правописания. Используя творческое мышление и фантазию, педагог может самостоятельно составить из слов на какую-либо орфограмму «запоминалку», тем самым во многом облегчая детям задачу усвоить орфографическое правило. Конечно, они не могут заменить правил учебника, но такой способ будет нелишним в обучении детей орфографической грамотности [3].

Эти важные, на наш взгляд, приемы помогают осуществить систематическое повторение материала, а также дают возможность выявить знания детей младшего школьного возраста, проверяя при этом их орфографические умения и навыки.

Таким образом, перечисленные факторы и приемы способствуют созданию условий для формирования орфографической грамотности учащихся младшего школьного возраста.

Список литературы

1. Бабанский Ю.К. Избранные педагогические труды/Ю.К. Бабанский. –М.: Педагогика, 2015. – 125 с.
2. Булохов В.Я. Орфографические ошибки и пути повышения грамотности учащихся//Начальная школа, 2014. – С. 164–173
3. Жедек П.С. Методика обучения орфографии/ Теоретические основы обучения русскому языку в начальных классах//Под ред. М.С. Соловейчик. –М.: Просвещение, 2016. – 215 с.

МЕДИЦИНСКИЕ НАУКИ

УДК 616-03

ВОЗМОЖНОСТИ КОРРЕКЦИИ ГИПЕРЛИПИДЕМИИ У БОЛЬНЫХ СТЕНОКАРДИЕЙ

МАЛЬ ГАЛИНА СЕРГЕЕВНА
д.м.н., профессор
ЦЕПЕЛЕВ ВАСИЛИЙ ЮРЬЕВИЧ
к.м.н., старший преподаватель
АРЕФИНА МАРИНА ВИКТОРОВНА
студентка 6 курса
ФГБОУ ВО «КГМУ» МЗ РФ

Аннотация: В последнее время все больше и больше придается значение генетическим маркерам в развитии различных заболеваний, в том числе и сердечно-сосудистых. В данной статье показана роль генетических маркеров в эффективности гиполипидемической терапии розувастатином у больных стабильной стенокардией напряжения при присоединении острой вирусной инфекции.
Ключевые слова: ИБС, статины, генетические маркеры, гиперлипидемия, инфекция.

OPPORTUNITIES CORRECTION OF HYPERLIPIDEMIA IN PATIENTS WITH ANGINICA

Mal Galina Sergeevna,
Tsepelev Vasily Yuryevich,
Arefina Marina Viktorovna

Abstract: Recently, more and more importance has been attached to genetic markers in the development of various diseases, including cardiovascular diseases. This article shows the role of genetic markers in the effectiveness of lipid-lowering therapy with rosuvastatin in patients with stable exertional angina pectoris when an acute viral infection is attached.
Key words: IHD, statins, genetic markers, hyperlipidemia, infection.

Заболевания сердечно-сосудистой системы представляют собой наиболее частую причину смертности и инвалидизации жителей России, в том числе лиц трудоспособного возраста.

Ишемическая болезнь сердца – одна из самых значимых болезней системы кровообращения.

Доказано, что хроническая форма ишемической болезни сердца обостряется в определенные сезоны года. Таким образом, увеличивается количество госпитализаций больных стенокардией весной и осенью, что связано в первую очередь с заболеванием инфекционной этиологии.

В связи с данными условиями, фармакологическая коррекция больных ИБС в данное время изменяется по сравнению со стандартным ведением. Это обусловливает поиск современных фармакологических подходов для коррекции таких пациентов [1].

В исследованиях было показано, что у больных с ИБС развитие сердечной недостаточности ассоциированной с тонзиллитом в анамнезе, протекает достаточно тяжело [3].

Многие доктора и исследователи считают, что в основе атеросклеротического поражения лежит

воспалительный процесс, а его прародитель - инфекционное начало.

Изучая IL-6 и IL-8 обнаружено их повышенное количество в нестабильной бляшке, а также в фиброзных бляшках, находящихся в стабильном состоянии. В неизменных липидных пятная, интиме и стабильных молодых бляшках содержание данных итерлейкинов было значительно ниже [4]. Это связано со стимуляцией IL-1 и ФНО-а секреции макрофагами и эндотелиальными клетками IL-8 [2].

В настоящее исследование было включено 100 больных, 85 из которых с вирусной инфекцией.

Фармакотерапия проводилась препаратом - розувастатин в дозе 10 мг/сут. и 20 мг/сут., согласно инструкции по применению препарата. Оценивалась взаимосвязь генетического полиморфизма генов про- и противовоспалительных цитокинов (IL-1β, IL-6, IL-4 и IL-10) с выраженностью лекарственного ответа статинов. При этом учитывались изменения биохимического, иммунологического и морфометрического статуса пациентов при различных дозовых режимах розувастатина

Для индивидуализированного подхода к фармкоррекции больных ИБС, было проведено генотипирование полиморфизма генов про- и противовоспалительных цитокинов.

Полиморфизм –511C>T гена IL-1β связанный с развитием ИБС у больных вирусной инфекцией был ассоциирован со снижением уровня холестерина и холестерина липопротеидов низкой плотности при повышенном содержании противовоспалительных интерлейкинов IL-4 и IL-10.

Уровень общего холнестерина снижается при повышении цитокинов IL-4, IL-10 (противоспалительных).

Также изменения ТГ, ЛНП, характеризовались наличием слабой обратной корреляционной связи, уровень провоспалительных цитокинов снижен при повышении липидных фракций.

Интерлейкины IL-4 и IL-10 негативно коррелировали с уровнем следующих показателей липидного спектра: триглицеридами, общим холестерином и липопротеидами низкой плотности.

Эту особенность можно объяснить тем, что противовоспалительные цитокины приводят к снижению атерогенных показателей липидного обмена. Они зачастую связаны с опосредованным взаимодействием данных показателей, а точнее обусловлены общими регуляторными механизмами, которые контролируют патогенез атеросклероза.

При проведении сравнительного анализа частот аллелей и генотипов полиморфизма –174G>C гена IL-6 статистически значимых различий среди исследуемых групп больных выявлено не было. При этом анализ по полу показал ассоциацию генотипа GG гена IL-6 с риском развития ИБС у мужчин с ОРВИ. У женщин не было обнаружено статистически значимых различий по распределению гомозиготного генотипа не было обнаружено.

Из ряда источников литературы известно, что G-аллель гена IL-6 связана с более высокой продукцией интерлейкина, чем С-аллель. Установлено, что уровень ИЛ-6 в 2 раза выше у гомозигот с G-аллелем, чем у гомозигот с С-аллелем.

Провоспалительный цитокин: ИЛ-6 принимает участие в регуляции ответа острой фазы воспаления. В синтезе белков острой фазы участвуют ФНО-альфа и ФНО-бета, однако ИЛ-6 – единственный цитокин, который может стимулировать синтез всех белков острой фазы воспаления: С-реактивного белка (СРБ), сывороточного амилоида-А, фибриногена, альфа-химотрипсина и гаптоглобина.

Таким образом, очевидна весомая роль персонализированного подхода к коррекции липидного профиля у больных ишемической болезнью сердца в условиях респираторной вирусной инфекции, которая приводит к дестабилизации хронического течения ИБС.

Список литературы

1. Голышко, В.С. Роль цитокинов в патогенезе ишемической болезни сердца / В.С. Голышко, В.А. Снежицкий // Журнал ГрГМУ. – 2010. – № 4. – С. 28-31.

2. Лиходед, В.Г. Экзогенные и эндогенные факторы в патогенезе атеросклероза. Рецепторная теория атерогенеза / В.Г. Лиходед, В.М. Бондаренко, А.Л. Гинцбург // Рос. кардиол. журн. – 2010. – № 2. – С. 92-96.

3. Clayton, T.C. Recent respiratory infection and risk of cardiovascular disease: case-control study / T.C. Clayton, M. Thompson, T.W. Meade // Eur. Heart. J. – 2008. – Vol. 29. – P. 96-103.

4. Fine-mapping angiotensin-converting enzyme gene: separate QTLs identified for hypertension and for ACE activity / C.M. Chung, R.Y. Wang, C.S. Fann [et al.] // PLoS One. – 2013. – Vol. 8, N 3. – P. e56119.

ИСКУССТВОВЕДЕНИЕ

УДК 00.009

СОЗДАНИЕ ЦВЕТОВОЙ ПАЛИТРЫ В ДИЗАЙНЕ

СИДОРЕНКО МАРГАРИТА МАКСИМОВНА
студентка кафедры дизайна, технической и компьютерной графики
ФГБОУ ВО «Кубанский государственный университет»

Научный руководитель: Валуева Анастасия Евгеньевна
Преподаватель кафедры дизайна костюма
ФГБОУ ВО «Кубанский государственный университет»

Аннотация: В статье рассматриваются проблемы использования цветовых решений инновационный подход к использованию цвета в дизайнерской деятельности. Текст статьи содержит данные по теории цвета и его восприятии человеком. А также основы понимания цветовой палитры.
Ключевые слова: цветовой круг, дизайн, цветовые ассоциации, цветовые палитры, тренды.

CREATE A COLOR PALETTE IN THE DESIGN

Sidorenko Margarita Maksimovna

Scientific adviser: Valueva Anastasia Evgenyevna

Abstract: The article deals with the problems of using color solutions innovative approach to the use of color in design activities. The text of the article contains data on the theory of color and its perception by man. As well as the basics of understanding the color palette.
Key words: color circle, design, color associations, color palettes, trends.

Повествование посредством использования цвета — это инновационный метод, который дизайнер использует, чтобы помочь компаниям сформировать верное отношение к бренду. Необходимо понимать что такие цвета, как красный, возбуждают страсть, энергию и желание. Однако все может усложниться, если сообщение, которое бренд хочет донести до потребителя, главным образом, зависит от выбора расцветки. Не важно какие именно цвета будут использованы: яркие и кричащие или спокойные и постельные. Главное, что нужно учесть при создании дизайна - сочетание цветов, их количества и формы. Именно совокупность этих факторов и правильное сочетание превращаются в продаваемый и запоминающийся бренд. [2]

Почти каждый дизайн-проект, с которым сталкивается дизайнер, будет включать в себя определенную цветовую гамму. С использованием определенных цветов, приходят некоторые конкретные правила, касающиеся их использования, которые могут варьироваться в зависимости от проекта.

Теория цвета.

В основе понимания цветовой палитры лежит простой инструмент – цветовой круг.

Круг помогает понять, как цвета «играют» вместе. Дополнительные цвета - это те, что противоположны на цветовом круге и всегда смотрятся вместе. Аналогичные цвета соседствуют друг с другом и имеют похожее ощущение. Эти базовые знания делают сочетание цветов намного понятнее. [1]

Выбор трех цветов.

Самые хорошие цветовые палитры начинаются с трех цветов:

1. Доминирующий цвет: используется около 60 процентов в дизайне.
2. Вторичный цвет: используется около 30 процентов в дизайне.
3. Акцентный цвет: используется около 10 процентов в дизайне.

Цветовые значения.

Цвета могут направлять людей на различные эмоции:

Теплые цвета успокаивающие и креативные, но могут вызывать хаос или стресс (красный, желтый, оранжевый)

Прохладные цвета привлекательны и профессиональны, но могут проявлять себя недружелюбно или резко (синий, зеленый, фиолетовый)

Положительные цветовые ассоциации

1. Красный: любовь, срочность, молодость
2. Оранжевый: энергия, амбиции, энтузиазм
3. Желтый: радость, энергия
4. Зеленый: рост, природа, удача
5. Синий: мир, доверие, безопасность
6. Фиолетовый: мудрость, уважение, богатство

Отрицательные цветовые ассоциации

1. Красный: предупреждение, война, раздражение
2. Оранжевый: беспокойство, агрессивность, нервозность
3. Желтый: неуверенность, отвлечение, паника
4. Зеленый: зависть, опасения, неопределенность
5. Синий: горе, раскаяние, бесстрастие
6. Фиолетовый: скука, отвращение, отвращение

Яркие цвета.

Яркие, насыщенные цвета часто являются самыми безопасными и приятными вариантами для наибольшего числа пользователей. Это цвета без добавления черного или белого.

Яркие цвета могут сделать дизайн более легким, в то время как цвета с более черным добавлением к ним, в сущности, тяжелее и добавляют вес дизайну. Яркий дизайн чувствует себя чистым и свежим.

Яркие цветовые палитры предполагают дружелюбие и привлекательность и могут побудить пользователей вовлечься и потратить некоторое время на дизайн из-за благоприятного первого впечатления.

Цвет является одним из наиболее очевидных визуальных элементов для большинства пользователей. Дизайнеры и не дизайнеры могут говорить о цвете и о том, нравится ли им определенный оттенок или палитра.

Цвет может создавать отчетливые эмоциональные связи полностью сам по себе, без других эффектов. Вы можете передать образец цвета или чип практически любому и получить реакцию о том, какой цвет виден. Это также забавный элемент дизайна в том смысле, что личные и дизайнерские предпочтения имеют тенденцию изменяться во времени практически повсеместно.

Цвет может создавать или разрушать дизайн по многим причинам, но в первую очередь он делает так много вещей и предоставляет пользователю столько визуальных сигналов одновременно, что вы не можете его игнорировать.

Цветовые воздействия:

1. Удобство чтения
2. Узнаваемость бренда
3. Взаимодействия пользователей
4. Организация и поток пользователей
5. Общий успех дизайна

Использование цвет для создания:

1. Навигации
2. Интуитивного взаимодействия
3. Настроение проекта
4. Создание призывов к действию или полезных элементов

Цвета на светлом и темном фоне.

Распространенной ошибкой при выборе цветовой палитры является неспособность работать с фоном и окружением при выборе цвета.

Необходимо понять, какие цвета нужно включить в палитру. Сравнить их как на светлом, так и на темном фоне.

Это важно, если разрабатывается веб-сайт или приложение, которое позволит пользователям переключаться между светлыми и темными схемами (что довольно распространено).

Использование белого и черного для тонких настроек

Можно расширить цветовую палитру с помощью белых и черных наложений. Полупрозрачные наложения могут осветлить и затемнить цвета, чтобы предоставить больше возможностей в цветовой палитре.

Работая с этим методом, можно использовать цветные слои там, где это необходимо в дизайне, для создания контраста в нужных областях при сохранении согласованности цветов.

Современные цветовые палитры и тренды проходят через фазы, переходя от смелых, ярких вариантов к более приглушенным оттенкам, к расширенным цветовым палитрам с большим выбором вариантов и монохромных наборов.

Использование инструмента генератора цветовой палитры.

Эти инструменты помогают выбрать цвета, которые работают вместе, основываясь на науке о цветовом круге и некоторых алгоритмах.

Цвет влияет на все, начиная с того, что чувствует пользователь, и заканчивая тем, как он взаимодействует с ним. Проще говоря, цвет немного больше, чем просто декоративный инструмент. Цвет имеет огромное значение для пользовательского опыта.

Правильный выбор цвета помогает компаниям более эффективно взаимодействовать с целевой аудиторией. В 2019 году при выборе цвета главное не просто привлечь внимание, а подобрать значимые, отражающие идею проекта цвета. Графический дизайнер должен ориентироваться на целенаправленное использование палитры, придавая каждому цвету больше значения, чем раньше.

Итак, приведенные выше пункты помогают найти цвета, которые работают вместе, создать настроение и заложить основу для устойчивого дизайна. Необходимо думать о цвете как о инструменте, который поможет человеку лучше взаимодействовать с контентом.

Список литературы

1. Иттен И. Искусство цвета. М., 2004. – С. 125-144.
2. Создание логотипа [Электронный ресурс]. – Режим доступа: URL: https://turbologo.ru/ (20.09.2019)

© М.М. Сидоренко

АРХИТЕКТУРА

УДК 69.001.5

ТЕХНОЛОГИИ «ЗЕЛЕНОГО» СТРОИТЕЛЬСТВА, ПРОБЛЕМАТИКА ВНЕДРЕНИЯ НОВЫХ СТРОИТЕЛЬНЫХ ТЕХНОЛОГИЙ

МАРТЬЯНОВА ЛЮДМИЛА ВИКТОРОВНА
магистрант
Уральский государственный экономический университет

Научный руководитель: Видревич Марина Борисовна
к.х.н, доцент
Уральский государственный экономический университет

Аннотация: начиная с 1974 года, после мирового энергетического кризиса, в международном строительстве появилось новое направление, получившее название «строительство энергоэффективных зданий», которое становится актуальным и популярным именно сейчас. В первую очередь к таким зданиям относится повышение качества внутреннего воздуха, улучшение экологической безопасности жилища и обеспечение защиты окружающей среды.
В статье рассматриваются предпосылки возникновения «зеленого» строительства в России, рассказывается о мировом строительном опыте и внедрении рейтинговой системы оценки зданий, проводится анализ реализованных проектов «зеленых» технологий строительства в России [3], показывающий как перспективу развития для бизнеса, застройщиков и управляющих компаний, так и массу проблем от их внедрения.
Ключевые слова: зеленое строительство, экологичность, системы сертификации LEED и BREEM, энергоэффективность, проблемы внедрения.

TECHNOLOGY «GREEN» CONSTRUCTION, THE PROBLEMS OFIMPLEMENTATION OF NEW CONSTRUCTION TECHNOLOGIES

Mart'yanova Lyudmila Viktorovna

Scientific adviser: Vydrevich Marina B.

Abstract: since 1974, after the global energy crisis, a new direction has appeared in international construction, called «construction of energy-efficient buildings», which is becoming relevant and popular right now. First of all, such buildings include improving the quality of indoor air, improving the environmental safety of the home and ensuring the protection of the environment.
The article discusses the background of «green» construction in Russia, told about the world construction experience and the introduction of rating system of buildings, the analysis of completed projects of «green» building technologies in Russia [3], showing how the future development for business, developers and management companies, and a lot of problems from their implementation.
Keywords: green construction, environmental friendliness, LEED and BREEM certification systems, energy efficiency, implementation problems.

В период «лихих» девяностых и спокойных «нулевых» в России, когда новостройки стали появляться быстрее, чем грибы в лесу, застройка городов проходила чаще всего хаотично без градостроительных планов: появлялись небольшие микрорайоны и кварталы, а где-то и вовсе велась точечная застройка на детских площадках, лесопарках, во дворах. Такие «варварские» технологии строительства оправдывались необходимостью как можно быстрее переселить людей из ветхого жилья (построенного еще во времена правления Хрущева и Брежнева) в современное, комфортабельное, а на самом деле те, кто стоял за этим знали, что это выгодный бизнес и поступление «живых денег».

При строительстве не учитывалось, что новый многоквартирный и многоэтажный дом, который буквально втиснули рядом с пятиэтажками, потребует большого количества энергии, ведь газифицировать высотные здания проблематично из-за участившихся случаев взрыва газа и необходимости подвода отдельной газовой магистральной линии. Это буквально привело к коллапсу, моментально стало не хватать энергомощностей, от действующих энергоподстанций, а новые подстанции не успевали вводить в эксплуатацию.

Всё это потребовало глубокого осмысления дальнейшего строительства многоквартирных домов и ещё одно десятилетие на появление нового поколения инженеров, осознания обществом экологических принципов [6]. Открылась новая эра строительства в Российской Федерации – технологии «зеленого» строительства, в этом строителям помогли достижения науки, развитие новых технологий, для постройки энергоэффективного [5], экологичного и комфортного жилья.

Актуальность выбранной темы заключается, в том, что «зеленые» технологии позволят уменьшить нагрузку на окружающую среду городов, при соответствующей доработке нормативной базы станут доходным проектом для инвесторов, проектировщиков и управляющих компаний.

Технологии XXI века открыли для нас много нового и интересного к изучению, новейшие стратегии развития определили необходимость выработки совершенно иного мышления, а именно экологического мышления, формирование экологической культуры ещё в период обучения в начальной школе, включающей систему знаний, умений, навыков и экологически оправданное поведение в процессе своей профессиональной деятельности.

Любая строительная деятельность невозможна без воспитания экологически грамотных специалистов в области строительства, от подсобного рабочего до инженера, специалистов и менеджеров высшего звена, способных оценить и предвидеть результаты воздействия данной деятельности на окружающую среду и здоровье человека.

В обиход нашей жизни вошел такой термин, как технологии «зеленого» строительства, но не каждый понимает в действительности, что же это, порождая в головах множество ложных, неверных суждений.

Целью настоящей работы является проведение анализа, насколько сейчас развита технология «зеленого» строительства в России, и попытка выяснить, преграды, которые будут «тормозить» развитие в нашей стране технологии, популярной во всем мире.

Из цели вытекает **предмет** работы, заключающийся в исследовании проблем для развития «зеленых» технологий в Российской Федерации.

Объектом работы будет рассмотрение «зеленых» технологий строительства в российских городах.

Обширный опыт мировой строительной практики совершено иначе трактует термин технологий «зеленого» строительства, а именно под термином «зеленого» строительства понимается особая рейтинговая система оценки тех или иных строительных решений.

В настоящее время таких систем не так уж и много, но, тем не менее, они есть и постепенно они занимают свою нишу в строительном бизнесе.

Одними из первых рейтинговой системой оценки стали заниматься в США, именно там была разработана система сертификации LEED [2].

LEED является набором стандартов для экологически устойчивого строительства, данная рейтинговая система зелёного строительства была разработанная Советом по Зелёному строительству США.

В настоящее время в мире насчитывается более 49 тысяч сертифицированных по LEED объектов, в России не более – 20 объектов.

Вторая, не менее популярная система рейтинговой оценки зданий, была разработана британским институтом Bre Global – это система BREEAM.

Рейтинговая система представляет собой совокупность количественных и качественных показателей для оценки помещений либо сооружений, как среды обитания человека, характеризующий уровень комфорта, энергоэффективности, экологичности и защиты окружающей среды в соответствии с принципами устойчивого развития.

Что касается России, то, по мнению экспертов [1] существуют все предпосылки для развития «зеленого строительства. Для строительных компаний стимулом возведения «зеленых зданий» (коммерческих, жилых) является экономия ресурсов при строительстве и в процессе эксплуатации здания.

30 апреля 2012 года Президентом РФ были утверждены «Основы государственной политики в области экологического развития Российской Федерации на период до 2030 года» [6], которые предусматривают увеличение объемов строительства зданий и сооружений, сертифицированных в системе добровольной экологической сертификации объектов недвижимости.

Уже сегодня в России, имеются реализованные проекты экологически чистого строительства. Примерами являются [4]:

– олимпийские объекты в Сочи;
– здание Всемирного фонда дикой природы (WWF) в Москве;
– завод по производству подшипников SKF в Твери;
– бизнес-центр Ducat Place III в Москве.

Всего насчитывается менее 20 сертифицированных объектов по всей России, что в сравнении с Европой и США, где объектов более 100 000 это ничтожно мало.

Выводы экспертов разнятся с реалиями российского строительного рынка, из-за недостатков нормативно-правого регулирования строительного и энергетического кластера, а именно:

– отсутствие государственного планирования в области реализации энергоснабжения;
– недостаточности внедрения инновационных энергоэффективных технологий [5];
– слабой нормативно-правовой базы, регламентирующей энергоснабжение и энергоэффективность [5] в России;
– отсутствие санкций за ведение энергорасточительной деятельности;
– высокой стоимости материалов, изысканий на инженерное проектирование, высокие затраты на прохождение процедур рейтинговой оценки, что делает невозможным практическое применений технологий «зеленого» строительства в многоэтажной застройке, оставляя лишь развитие таких технологий для промышленных объектов заводов, складских помещений, бизнес-центров;
– отсутствия информированности потребителей и профессионалов о новейших разработках в области энергоснабжения и энергоэффективных технологий;
– большого дефицита в высококвалифицированных специалистах по направлению, и прежде всего по проектированию энергоэффективных зданий из-за отсутствия учебной программы подготовки и переподготовки таких специалистов.

В действительности же получается, что ни указы Президента, ни мнение авторитетных экспертов, ни перспективность «зеленых» технологий в строительстве не обеспечивают активного роста. Поэтому для дальнейшего формирования и развития рынка «зеленого» строительства в России, необходимо подготовить прочную законодательную базу для создания жизнеспособных «зеленых стандартов» и увеличить финансирование разработки проектно-сметной документации.

Список литературы

1. Зубарева Г.И., Черникова М.Н., Рахмангулова Э.И. Принципы «зеленого строительства» // Научно-методический электронный журнал «Концепт». – 2015

2. Кошелева, Эллиот. Экологическое строительство в Российском контексте: исследование рейтинговой системы экологического строительства по типу LEED в Российской Федерации, Journal of Green Building, часть 1. №3.

3. Табунщиков Ю.А., Наумов А.Л., Миллер Ю.В. Критерии энергоэффективности в «зеленом» строительстве // Энергосбережение. 2012. №1
4. Теличенко В.И., Бенуж А.А. Совершенствование принципов устойчивого развития на основе опыта применения «зеленых» стандартов при строительстве олимпийских объектов в Сочи // Промышленное и гражданское строительство. 2014. №10 С. 40-43.
5. ГОСТ Р 53905-2010 Энергосбережение. Термины и определения (с Изменением N 1)
6. https://www.sites.google.com/site/ecoschkola/ekologiceskij-slovar

ПСИХОЛОГИЧЕСКИЕ НАУКИ

УДК 159.922.7

ОСОБЕННОСТИ ДИАГНОСТИКИ СКЛОННОСТИ К РИСКУ У ДЕТЕЙ СТАРШЕГО ДОШКОЛЬНОГО ВОЗРАСТА

КУЛАКОВСКАЯ ВАЛЕНТИНА ИВАНОВНА
к.психол.н, вед.научн.сотрудник
ФГБНУ «Институт изучения детства, семьи и воспитания РАО»
г.Москва, РФ

Аннотация: Статья посвящена изучению склонности к риску у детей старшего дошкольного возраста. В работе рассмотрен феномен риска как психолого-педагогического явления, сформулировано понятие «риск» и «рисковое поведение" применительно к детям дошкольного возраста. Определены подходы к диагностике склонности к риску у детей старшего дошкольного возраста.
Ключевые слова: риск, рисковое поведение, склонность к риску, опасность, рисковые ситуации, взросление, диагностика.

PECULIARITIES OF DIAGNOSTICS OF PROPENSITY TO RISK IN CHILDREN OF SENIOR PRESCHOOL AGE

Kulakovskaya Valentina Ivanovna

Abstract: The article is devoted to the study of risk appetite in children of preschool age. The paper deals with the phenomenon of risk as a psychological and pedagogical phenomenon, formulated the concept of "risk" and "risk behavior" in relation to children of preschool age. Approaches to diagnostics of propensity to risk at children of the senior preschool age are defined.
Key words: isk, risk behavior, risk appetite, danger, risk situations, growing up, diagnosis.

Многочисленные исследования в детской педагогике и психологии, а также практическая ситуация в образовании свидетельствуют о том, что современное общество (и особенно воспитатели, учителя и родители) пытается всеми силами уменьшить различного рода опасности и риски, угрожающие человечеству на сегодняшний день. Это прослеживается в разработке курсов под соответствующими названиями «Безопасный Интернет», «Безопасный транспорт», «Основы безопасности жизнедеятельности», «Безопасные технологии» и др. Мы стараемся обезопасить детей всеми возможными способами.

Получается, что вся система воспитания (образования) полностью направлена на избежание или даже устранение любых рисков или возникающих рисковых ситуаций, а любой выходящий за пределы необходимости добровольный риск представляется ненормальным, нежелательным и даже безответственным. Это некий завуалированный вид опеки, к которому сегодняшний ребенок привыкает с раннего детства.

Можно ли в данном контексте вести речь об индивидуальности воспитанника, его личной свободе, преодолении привычных стереотипов поведения, консерватизма и всяческих барьеров, в том числе и психологических, которые препятствуют осуществлению инициатив, новаторских идей и в конечном итоге мешают достижению успеха.

Можно опровергать или, напротив, соглашаться с данными доводами только в том случае, когда

мы сориентированы, на то, какой понятийный аппарат стоит за феноменами «риск», «рисковое поведение» и как эти понятия соотносятся с возрастом воспитанников, на который направлен данный посыл.

Наше исследование построено на изучении склонности к риску у детей 7-го года жизни, поскольку именно этот возраст является переходным и кризисным этапом в развитии личности дошкольника, результатом которого является реальное взросление ребенка, связанное с формированием самостоятельности и ответственности в принятии решений, началом расширения социальной активности. Взросление ребенка - это, прежде всего, развитие его эмоциональной сферы. Риск всегда связан с опасностью, а первой реакцией на опасность всегда выступает страх. Важным механизмом, позволяющим детям подготовиться к различным жизненным ситуациям, является преодоление страха. К сожалению, современная окружающая среда все меньше и меньше стимулирует детей преодолевать собственные страхи. Поэтому страх не пережитый и не побежденный не позволяет в дальнейшей жизни адекватно реагировать на опасные ситуации.

Сегодня феномен «Риск», «рисковое поведение» является объектом изучения разных областей науки.

Так, например, в «Словаре русского языка» С.И. Ожегова риск рассматривается как возможная опасность в надежде на счастливый исход. [4]. В «Психологическом словаре» (1983) риск – это действие, направленное на привлекательную цель, достижение которой сопряжено с элементом опасности, угрозой потери, неуспеха. [5]. Из этих определений следует, что для проявления риска необходима ситуация опасности, а сам риск является оценкой опасности.

Мы в большей степени опираемся на исследования о риске как личностном свойстве.

В работах А.Ильина отмечается, что первые психологические представления о рисковости как личностном свойстве были сформулированы еще в середине двадцатого столетия в Германии. В обобщенном виде рисковость понималась как «страсть к преодолению границ» (Katz, 1953). По мнению авторов, человек, стремящийся рисковать в одной ситуации, будет стремиться рисковать и в других. В этих работах предпринимались попытки к определению типологии людей по выраженности склонности к риску. [3] В более поздних исследованиях (П.Вайнцвайг и др.) готовность к риску рассматривалась характерологической составляющей храбрости (смелости). Американский исследователь М. Цуккерман предполагал, что склонность к риску связана с такой личностной чертой, как жажда острых ощущений.

Некоторые авторы придерживаются мнения, что склонность к риску не является личностной чертой, поскольку она не универсальна и ее проявление обычно имеет отношение к определенному классу ситуаций – житейских, профессиональных, расцениваемых субъектом как не зависящие от его действий. Поэтому, во многом спорным является и вопрос о возможности диагностики готовности к риску,

Если мы ведем речь о возрастной динамике, то в большинстве исследований указывается, что риску подвержены чаще всего подростки. Одни авторы указывают, что причины такого поведения связаны с возрастными особенностями – импульсивностью, эмоциональной неустойчивостью, экстраверсией, стремлением проверять «на практике» границы дозволенного. В некоторых работах повышенная склонность к риску объясняется неблагополучием эмоциональной сферы – отражением тревожности, напряженности и стремлением к агрессивным способам разрешения проблем. Почти нет работ, рассматривающих наличие, особенности и структуру рискового поведения у детей младшей возрастной категории – у дошкольников.

Для определения понятия риска в работе с детьми дошкольного возраста, необходимо раскрыть психологические особенности детей 6-7 лет. 7-й год жизни считается периодом особой чувствительности в формировании личностных качеств. Это связано прежде всего с активным развитием в этом возрасте рефлексии – способности анализировать, отдавать себе отчет о собственных действиях, целях, полученных результатах, а также осознавать свои переживания и чувства. Во многих исследованиях (В. П. Иванов, Е. И. Исаев, В. И. Слободчиков и др.) подчеркивается, что развитие рефлексии старшего дошкольника осуществляется во всех видах деятельности: познавательной, социальной, совместной продуктивной, в межличностном общении и творческом взаимодействии с детьми и взрослыми. По словам авторов: «рефлексия имманентна практическому освоению мира и связанному с ним становлению человека и всегда сопровождает этот процесс». Осознанием и оценкой собственных действий

старшего дошкольника выступает самоконтроль, который зависит от предыдущего опыта взаимодействия с окружающими людьми, прежде всего с взрослыми, которые и фиксируют внимание на личности ребенка. При этом, подчеркивают исследователи, самоконтроль и самооценка не имеют общего волевого основания. Самоконтроль осуществляется при устойчивом интересе ребенка к себе в связи с соответствующей направленностью другого человека или других людей на его отношение, состояние, действия и поступки. [6]

Таким образом, применительно к детям дошкольного возраста термин «риск» может рассматриваться в следующих значениях:

1. Риск – это характеристика ситуативной деятельности. Рисковое действие, как выстроенная и упорядоченная система (восприятие и оценка степени риска, осуществление действий для снижения степени риска, принятие решения, возникновение готовности к риску и выполнение рискованного действия), для дошкольника (даже старшего) почти недоступно.
2. Риск всегда соединен с опасностью, то есть для проявления риска необходима ситуация опасности. Опасность рассматривается как ситуация, в которой присутствует обстоятельства, способные причинить вред, несчастье, ущерб. Риск и опасность в аспекте работы с дошкольниками употребляются как синонимы.
3. Склонность к риску у дошкольников – это избирательная направленность личности, предпочтения действий и ситуаций, связанных с риском. Склонность к риску у дошкольников можно рассматривать через термин «рисковое поведение», как направленная активность ребенка в условиях, связанных с повышенным риском.
4. Поскольку риск, рисковое поведение всегда связано с опасностью, внутренним психическим механизмом, организующим тип ориентировки ребенка, форму его адаптивного поведения, выступают переживания. Переживание - это эмоциональное отношение к окружению (предметному и социальному. Ребенок не только испытывает какие-то душевные состояния и процессы, но как-то относится к ним, оценивает, истолковывает
5. Диагностика склонности к риску (как к определенному виду поведения в условиях опасности) у детей старшего дошкольного возраста должна проводиться в двух направлениях: 1) через использование специально-организованных игр и игровых упражнений с «включенными» в их содержание моментов встречи с «опасностью», 2) через использование проективных методик, которые могут рассматриваться проекцией отношения к опасности.

Публикация подготовлена в рамках выполнения госзадания ФГБНУ ИИДСВ РАО № 25.9403.2017/8.9 - «Система психолого-педагогического обеспечения образовательного процесса в дошкольном детстве»

Список литературы

1. Андреева О.С., Глазева М.А. Исследование склонности к риску в юношеском возрасте // Психология, социология и педагогика. 2018. № 2 [Электронный ресурс]. URL: http://psychology.snauka.ru/2018/02/8523 (дата обращения: 07.02.2019).
2. Альгин А. П. Риск и его роль в общественной жизни. М., 1989. С. 188 с. 20-21
3. Ильин Е.П. Психология риска. Серия: Мастера психологии, СПб, 2012.
4. Ожегов С. И. Словарь русского языка. М., 1988.
5. Психологический словарь. //Под ред.В.В. Давыдова, А.В. Запорожца,т Б.Ф.Ломова и др., М, 1983.
6. Слободчиков В. И., Исаев С. И. Психология человека / В. И. Слободчиков, С. И. Исаев. – М.: Школа-Пресс, 1995. – С. 77

УДК 159.9.07

ОСОБЕННОСТИ ПРОФЕССИОНАЛЬНЫХ ДЕФОРМАЦИЙ ПЕДАГОГОВ ВУЗОВ И ПЕДАГОГОВ СПОУ: ДИАГНОСТИКА И ПРОФИЛАКТИКА

КРАВЦОВА НАТАЛЬЯ ИВАНОВНА
магистрант
ФГБОУ ВО «Воронежский государственный педагогический университет»

Научный руководитель: Клепач Юлия Владимировна
к.п.н., доцент
ФГБОУ ВО «Воронежский государственный педагогический университет»

Аннотация: Профессиональная деформация - это деструктивные изменения личности, возникающие под влиянием профессиональной деятельности, в результате которых у человека появляются личностные особенности, отрицательно влияющие на качество его трудовой деятельности и жизнедеятельности в целом. Процесс профессионального становления личности неизбежно провоцирует развитие профессиональных деформаций. Наиболее подвержены профессиональным деформациям люди в профессиях, тесно связанных с коммуникацией типа «человек-человек». Профессия педагога является одной их таких профессий. Проведенное исследование педагогов ВУЗов и педагогов СПОУ показало, что профессиональная деформация педагога - это противоречивый процесс, имеющий свои специфические особенности. В качестве критериев оценки профессиональной деформации рассматриваются: уровень эмоционального и профессионального «выгорания», наличие деструктивных установок в общении, авторитарности в поведении, уровень самооценки, уровень депрессии. Проведенное эмпирическое исследование, позволило определить виды профессиональных деформаций; фазы, характеризующие изменения профессиональной деформации; причины возникновения и признаки деструктивных личностных изменений. Результаты констатирующего этапа нашли отражение в реализации формирующего эксперимента, который представлял собой профилактическую работу с педагогами СПОУ. Эффективность разработанной и апробированной программы профилактики подтверждена эмпирически.
Ключевые слова: профессиональные деформации педагога, проявления профессиональных деформаций личности педагога, деструктивные личностные изменения, профилактика профессиональных деформаций.

FEATURES OF PROFESSIONAL DEFORMATIONS OF TEACHERS OF HIGH SCHOOLS AND TEACHERS SPOU: DIAGNOSIS AND PREVENTION

Kravtsova Natalia Ivanovna

Scientific adviser: Klepach Julia Vladimirovna

Abstract: Professional deformation is a destructive personality changes that occur under the influence of professional activity, as a result of which a person has personal characteristics that negatively affect the quality of

his work and life in General. The process of professional formation of the personality inevitably provokes the development of professional deformations. The most prone to professional deformations of people in professions closely related to communication such as"man-man". The teaching profession is one of these professions. The study of University teachers and SPOU teachers showed that professional deformation of a teacher is a contradictory process that has its own specific features. The criteria for assessing professional deformation are the level of emotional and professional "burnout", the presence of destructive attitudes in communication, authoritarianism in behavior, the level of self-esteem, the level of depression. The empirical study allowed to determine the types of professional deformations; phases characterizing changes in professional deformation; causes and signs of destructive personality changes. The results of the ascertaining stage were reflected in the implementation of the formative experiment, which was a preventive work with teachers of SPOU. The effectiveness of the developed and tested prevention program is confirmed empirically.
Key words: professional deformations of the teacher, manifestations of professional deformations of the teacher's personality, destructive personal changes, prevention of professional deformations.

Реформирование системы образования повлекло за собой существенное увеличение требований к педагогам, их профессиональной компетентности. Закономерно возрос уровень напряженности и ответственности работников педагогической сферы за результативность своего труда. Эти обстоятельства привели к расширению объема факторов, негативно воздействующих на личность преподавателя, эффективность его профессиональной деятельности, усилили предрасположенность к возникновению и развитию профессиональных деформаций. С учетом высокой социальной роли высшего и среднего профессионального образования, педагоги данных образовательных институтов, по нашему мнению, подвергаются наиболее сильному деформирующему воздействию профессии на личность. При таких условиях, все более актуальными становятся исследования в поле взаимного влияния профессии и личности педагогов ВУЗа и педагогов СПОУ.

В научной литературе существует масса разнообразных определений понятия профессиональных деформаций. С. П. Безносов пишет, что профессиональные деформации это - деструктивные изменения личности, которые влияют на эффективность работы и поведение человека [2]. Э. Ф. Зеер в своих исследованиях определяет деформации как сложившиеся структуры деятельности и личности, негативно сказывающиеся на продуктивности труда и взаимодействии с другими участниками этого процесса [8]. А. В. Козлова полагает, что «профессиональные деформации личности отражают искажение сущностных сил человека, ведущее к неспособности личности воспроизводить себя на более высоком уровне сложности, к отсутствию внутренней работы по обобщению собственного опыта, к снижению потребности в творчестве, смыслообразовании, целеполагании» [12, с. 6]. Н. В. Прокопцева считает, что профессиональная деформация педагога это - измененный, отклоняющийся от нравственных и профессиональных норм личностный путь развития, разрушающий целостность, устойчивость личности, сформированность профессиональных качеств, снижающий уровень ее адаптации и эффективность профессионального функционирования под влиянием содержания педагогической деятельности и индивидуально-психологических особенностей личности педагога [17].

Феномен возникновения и развития профессиональных деформации неуклонно привлекает внимание ученых. Исследования С. П. Безносова [1], Р. М. Грановской [7], Э. Ф. Зеера [8], А. К. Марковой [14] и других - указывают на то, что в процессе и под влиянием профессионализации личность человека неизбежно изменяется и деформируется. Н. В. Козлова и Е. Н. Вержицкая [10], Н. В. Прокопцева [17], Н. Е. Водопьянова и Е. С. Старченкова [5] также доказывают, что все педагоги в той или иной степени подвержены профессиональной деформации. С одной стороны, как об этом сказано выше, это следствие глобальных изменений в системе образования и введения новых образовательных стандартов, которые требуют от педагога огромного напряжения и трансформации педагогического мышления. С другой стороны, творческие и ресурсные возможности остаются невостребованными, так как выполнение директивно поставленных задач не всегда оставляет возможность для использования и, тем более, развития многообразных качеств и способностей личности. В частности,

исследования Н. В. Козловой и Е. Н. Вержицкой утверждают, что предпосылками возникновения профессиональных деформации являются отсутствие психологической готовности к переменам и нововведениям, к педагогической деятельности в новых социально-экономических условиях, а также отсутствие возможностей и стимулов для профессиональной самореализации [11]. Как следствие со временем отдельные профессионально значимые качества личности педагога деформируются в профессионально нежелательные.

Необходимо обратить особое внимание на исследования В. В. Бойко [3, 4], К. Маслач [17], Е. П. Ильина [9] описывающие синдром профессионального и эмоционального выгорания. Феномен эмоционального выгорания был назван К. Маслач особой разновидностью эмоционального стресса и выделен как синдром, имеющий три главных компонента: эмоциональное и/или физическое истощение, деперсонализация и сниженная рабочая продуктивность [по 10]. В. В. Бойко рассматривает эмоциональное выгорание как выработанный личностью механизм психологической защиты в форме полного или частичного исключения эмоций в ответ на избранные психотравмирующие воздействия [4]. По мнению Е. П. Ильина эмоциональное выгорание является видом неспецифической профессиональной деформации личности педагога [10]. По нашему мнению, эмоциональное выгорание является одним из компонентов профессиональной деформации и ее ярким признаком.

Педагогическая профессия, как и любая другая имеет свои специфические проявления, свой особый «набор» профессиональных деформаций, среди которых Э. Ф. Зеер выделяет: авторитарность, педагогический догматизм, индифферентность, консерватизм, социальное лицемерие, поведенческий трансфер [8]. Проявлением крайней формы профессиональной деформации С. П. Безносов считает формальное, исключительно функциональное отношение к людям, обнаруживающее себя в педагогической сфере как дидактогения (неуважительное отношение к студенту, подавление его инициативы, прилюдное высмеивание, утверждение о недоступности для него изучаемого материала и т. д.) [1].

Следует отметить, что несмотря на информативность и результативность исследований темы профессиональной деформации педагогов она требует дальнейшего более детального изучения, в части особенностей профессиональных деформаций педагогов ВУЗов и педагогов СПОУ.

Анализ современных источников по проблеме профилактики профессиональной деформации личности педагога ВУЗов и особенно педагогов СПОУ показал, что данному вопросу уделяется недостаточное внимание. Между тем, требованиям государственной политики в сфере образования может соответствовать только такая личность педагога, которая была бы способна к саморазвитию и эффективному использованию собственных ресурсов, адекватно воспринимающая постоянные изменения и активно участвующая в этих процессах, принимающая нестандартные решения и несущая ответственность за них и при этом обнаруживающая свою способность к творчеству, неповторимость и уникальность. Данное обстоятельство указывает на необходимость в определении путей и условий профилактики профессиональной деформации личности педагогов, а именно разработки и проведения диагностических и профилактических мероприятий, направленных на поддержание физического и психического здоровья педагогов ВУЗов и педагогов СПОУ.

Теоретический анализ позволил нам выявить следующие противоречия между:

– высокими требования к профессиональной компетентности педагогов и существующей картиной их критической эмоциональной напряженности, чрезмерной психологической и физической загруженности, провоцирующей развитие профессиональных деформаций;

– необходимостью обеспечения профилактики профессиональных деформаций личности педагогов и недостаточной научной разработанностью моделей и алгоритмов для эффективного решения этой задачи.

По нашему мнению, в данном противоречии проблема профессиональной деформации является центральной, потому и легла в основу исследования.

Объект исследования: профессиональная деформация как психологический феномен.

Предмет исследования: особенности профессиональной деформаций педагогов ВУЗов и педагогов СПОУ.

Цель исследования: изучить особенности профессиональных деформаций педагогов ВУЗов и

педагогов СПОУ.

Задачи исследования:

1. Провести анализ теоретических концепций данной проблемы, изучить особенности возникновения профессиональных деформаций.
2. Организовать эмпирическое исследование, подобрать контингент, определить методологию и методы исследования.
3. Провести эмпирическое исследование профессиональной деформации педагогов ВУЗов и педагогов СПОУ, проанализировать полученные данные, сделать выводы.
4. Разработать и апробировать программу по профилактике профессиональных деформаций у педагогов ВУЗа и педагогов СПОУ, проанализировать результаты, сделать выводы.

Для решения поставленных задач в нашей работе мы использовали следующие методы исследования:

1. Методы анализа теоретического материала по данной проблеме.
2. Методы эмпирического исследования - тестирование. Для достижения цели были испиливались следующие методики: методика «Диагностика эмоционального выгорания личности» В. В. Бойко [17, с. 161]; «Диагностика профессионального выгорания» К. Маслач [17, с. 360]; «Определение деструктивных установок в межличностных отношениях» В. В. Бойко [17, с. 365]; «Определение уровня депрессии» Т. И. Балашова [17, с. 372]; «Методика самооценки личности» С. А. Будасси [6, с. 354]; методика «Профессиональная деформация педагогов» в модификации Е. П. Ильина [7].
3. Методы качественного и количественного анализа результатов исследования: для статистической обработки полученных данных мы использовали U –критерий Манна-Уитни.

Эмпирическое исследование, разработка профилактической программы и ее внедрение проводилось в период с сентября 2018 года по июнь 2019 года.

В исследовании принимали участие 50 педагогов г. Воронежа с разным стажем работы, из которых - 25 педагогов высшего учебного заведения (20 женщин, 5 мужчин) и 25 педагогов средне-профессионального образовательного учреждения (10 женщин, 15 мужчин).

Исследовательская работа состояла из трех этапов: констатирующего, формирующего и контрольного. На констатирующем этапе была проведена диагностика профессиональных деформаций педагогов ВУЗов и педагогов СПОУ. В ходе формирующего этапа была апробирована программа профилактики профессиональных деформаций для участвующих в эксперименте педагогов СПОУ. На контрольном этапе определялся уровень эффективности проведенной профилактической работы.

На констатирующем этапе были проведены диагностические мероприятия, которые позволили выявлялись особенности профессиональных деформаций педагогов ВУЗов и педагогов СПОУ. Раскроем результаты некоторых исследований. Наиболее информативным этапом нашей исследовательской работы с полученными диагностическими данными стал анализ уровня синдрома эмоционального «выгорания», для оценки которого использовалась методика «Диагностика эмоционального «выгорания» личности» В. В. Бойко. На основе всех ответов можно судить о степени сформированности трех фаз эмоционального «выгорания»: «напряжение», «резистенции» и «истощения», каждая из которых в свою очередь включает в себя 4 симптома (анализируется 12 симптомов). Фаза «напряжение» включает симптомы: 1 - «переживание психотравмирующих обстоятельств»; 2 - «неудовлетворенность собой»; 3 – «загнанность в клетку»; 4 – «тревога и депрессия». Фаза «резистенция» - 5 - «неадекватное эмоциональное избирательное реагирование»; 6 - эмоционально-нравственная дезориентация; 7 – «расширение сферы экономии эмоций»; 8 – «редукция профессиональных обязанностей». Фаза «истощение» - 9 – «эмоциональный дефицит»; 10 – «эмоциональная отстраненность»; 11 – «личностная отстраненность (деперсонализация)»; 12 – «психосоматические и психовегетативные нарушения». Если показатель выраженности симптома от 16 до 20 баллов, то такой симптом является сложившимся, если от 20 баллов и выше, то это значит, что симптом относится к доминирующей фазе эмоционального выгорания.

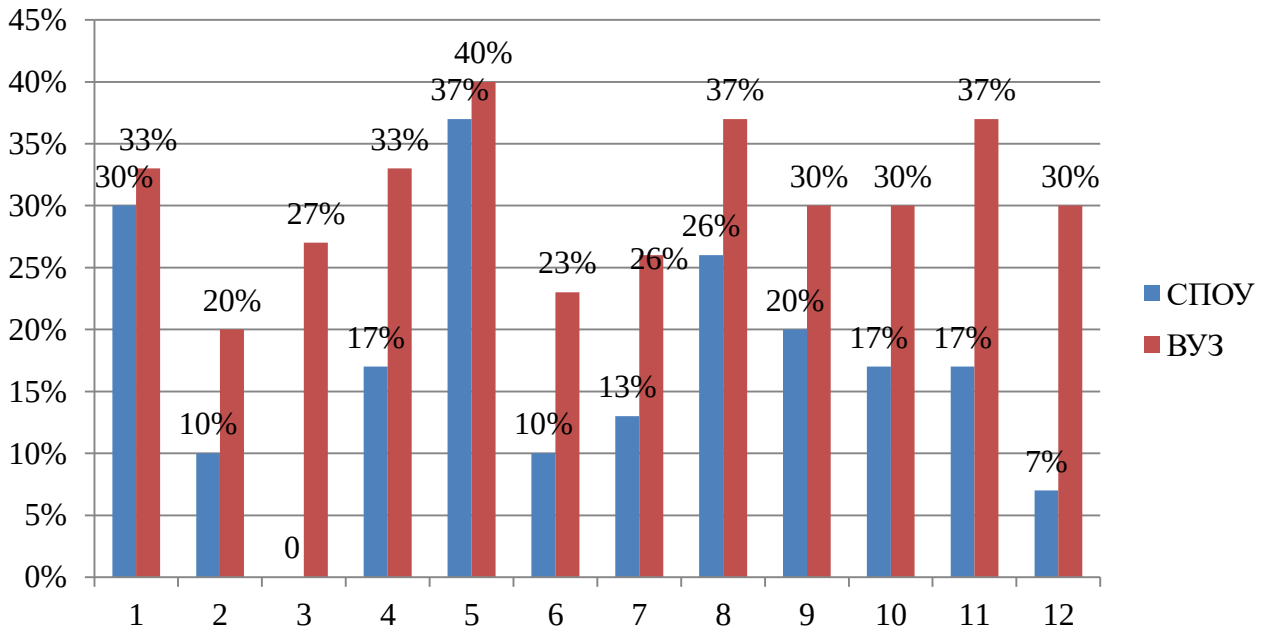

Рис. 1. Сравнительная гистограмма уровней сформированности симптомов эмоционального «выгорания» у педагогов СПОУ и ВУЗа на констатирующем этапе (в %)

На рисунке 1 можно увидеть, что у 20 - 40 % **педагогов ВУЗа** показатели выраженности симптомов эмоционального выгорания по всем фазам, являются сложившимися. У 40 % испытуемых сложился симптом 5 – «неадекватное эмоциональное избирательное реагирование». 8 симптом «редукция профессиональных обязанностей» и 11 – «личностная отстраненность (деперсонализация)» сложился у 37 % респондентов. У 33% испытуемых диагностировано наличие симптомов - 1 «переживание психотравмирующих обстоятельств» и 4 «тревога и депрессия». У 30% педагогов ВУЗа обнаружены симптомы: 9 «эмоциональный дефицит», 10 «эмоциональная отстраненность», 12 «психосоматические и психовегетативные нарушения». У 27% испытуемых диагностирован 3 симптом «загнанность в клетку», у 26% наблюдается 7 симптом «расширение сферы экономии эмоций», у 23% - 6 симптом «эмоционально-нравственная дезориентация», у 20% - 2 симптом «неудовлетворенность собой». При этом, преобладающим является уровень выраженности симптомов от 20 баллов и выше, т.е. относящейся к доминирующей фазе эмоционального выгорания. Таким образом, доминирующим симптомом во всем синдроме эмоционального выгорания у педагогов ВУЗов является 5 симптом – «неадекватное эмоциональное избирательное реагирование» в фазе «резистенция», это указывает на то, что педагоги с таким симптомом ограничивают эмоциональную отдачу за счет выборочного реагирования в ходе профессиональных контактов, действуют по принципу «хочу или не хочу». Например, «сочту нужным — уделю внимание данному студенту или коллеге, откликнусь на его состояния и потребности только если будет «настроение». В этой же фазе ярко выраженным является 8 симптом «редукция профессиональных обязанностей». «Редукция» означает упрощение. Как известно профессиональной деятельности педагога предполагает широкое общение. Редукция проявляется в попытках облегчить или сократить обязанности, которые требуют эмоциональных затрат.

В фазе «напряжение» доминируют 1 и 4 симптомы. Соответственно 1 симптом «переживание психотравмирующих обстоятельств» доказывает, что педагоги чрезмерно остро осознают наличие психотравмирующих факторов профессиональной деятельности, которые трудно или вовсе неустранимы. При такой активной реакции на обстоятельства профессиональной деятельности раздражение постепенно растет, накапливается отчаяние и негодование. 4 симптом «тревога и депрессия», который означает, что в особо сложных профессиональных обстоятельствах, педагоги испытывают чувство неудовлетворенности работой и собой, что порождает мощные переживания ситуативной или личностной тревоги, разочарования в себе и своей профессии.

В фазе «истощение» у педагогов ВУЗа доминирующим является 11 симптом «личностная отстраненность (деперсонализация)», который проявляется в процессе общения и выражается в форме неадекватного восприятия другой личности, восприятия ее как неодушевленного предмета, как объекта для манипуляций, для средства достижения целей или как предмет, с которым нужно что-либо делать. Наиболее выраженная форма этого симптома сопряжена с агрессией, ее проявление можно охарактеризовать следующими фразами: «ненавижу...», «презираю...», «взять бы автомат и всех...». В таких случаях «выгорание» смыкается с неврозоподобными или психопатическими состояниями, а выраженная симптоматика является противопоказанием к профессиональной деятельности.

У педагогов СПОУ показатели выраженности симптомов эмоционального выгорания, также являются сложившимися, за исключением 3 симптома «загнанность в клетку» в фазе «напряжение», который не сформирован. Однако в отличии от результатов исследования педагогов ВУЗов сложившиеся симптомы наблюдаются у гораздо меньшего в процентном соотношении количества испытуемых педагогов СПОУ. Так, у 37 % испытуемых СПОУ выявлен симптом 5 – «неадекватное эмоциональное избирательное реагирование», он также является доминирующем во всем синдроме и фазе «резисттенция» (проявления описаны выше). У 30% испытуемых СПОУ обнаружен 1 симптом «переживание психотравмирующих обстоятельств», данный симптом является доминирующим в фазе «напряжение» и проявляется как гиперрефлексия психотравмирующих факторов своей профессиональной деятельности (проявления описаны выше). 8 симптом «редукция профессиональных обязанностей» отмечен у 26% опрошенных. У 20% педагогов СПОУ сформирован 9 симптом «эмоциональный дефицит», он доминирует в фазе «истощение» и проявляется в ощущении педагога СПОУ, того, что эмоционально он уже не может помогать субъектам своей деятельности. Не в состоянии войти в их положение, соучаствовать и сопереживать, отзываться на ситуации, которые должны трогать, побуждать усиливать интеллектуальную, волевую и нравственную отдачу. Симптомы 10 «эмоциональная отстраненность» и 11 – «личностная отстраненность (деперсонализация)» сложился у 17 % респондентов. У 13 % наблюдается 7 симптом «расширение сферы экономии эмоций». У 10% обнаружен - 2 симптом «неудовлетворенность собой» и 6 симптом «эмоционально-нравственная дезориентация»; 4 симптом «тревога и депрессия» отмечается лишь у 7% испытуемых педагогов СПОУ.

Целью формирующего этапа явилась профилактика профессиональных деформаций педагогов. Для этого в рамках формирующего эксперимента были поставлена задачи: разработать и реализовать программу профилактики профессиональных деформаций педагогов для педагогов ВУЗов и педагогов СПОУ; выявить эффективность проведенной работы.

На формирующем этапе была апробирована программа профилактики профессиональных деформаций для участвующих в эксперименте педагогов СПОУ в количестве 15 человек (10 мужчин, 5 женщин). Программа состоит из двух блоков информационного и профилактического. В ходе второго блока программы используются преимущественно психодраматические техники групповой работы Я. Л. Морено, модифицированные к проблеме профилактики и коррекции проявлений профессиональной деформации педагогов. Метод заключается в использовании инсценирования личного опыта через проигрывание жизненных и профессиональных ролей в условиях, направленных на активизацию психических процессов участников. Системообразующим компонентом программы является Я-идентичность (рефлексивная составляющая социальной ситуации развития). Ключевой момент профилактики с помощью рефлексивных практик это - вовлечение преподавателя в процесс: а) осознания самого факта существования проблемы; б) поиска путей её решения; в) переосмысления стереотипов опыта восприятия, мышления, общения и взаимодействия на пути профессионально-личностного развития.

На контрольном этапе были проанализированы результатов апробирования программы профилактики профессиональных деформаций. Для этих целей была организована повторная диагностика, подведение ее итогов; изучение и сравнительный анализ полученных результатов (до и после внедрения программы). Результат контрольного исследования показал уменьшение количества педагогов СПОУ с наличием сложившихся симптомов профессионального «выгорания», как компонента профессиональной деформации, что можно увидеть на рисунке 2.

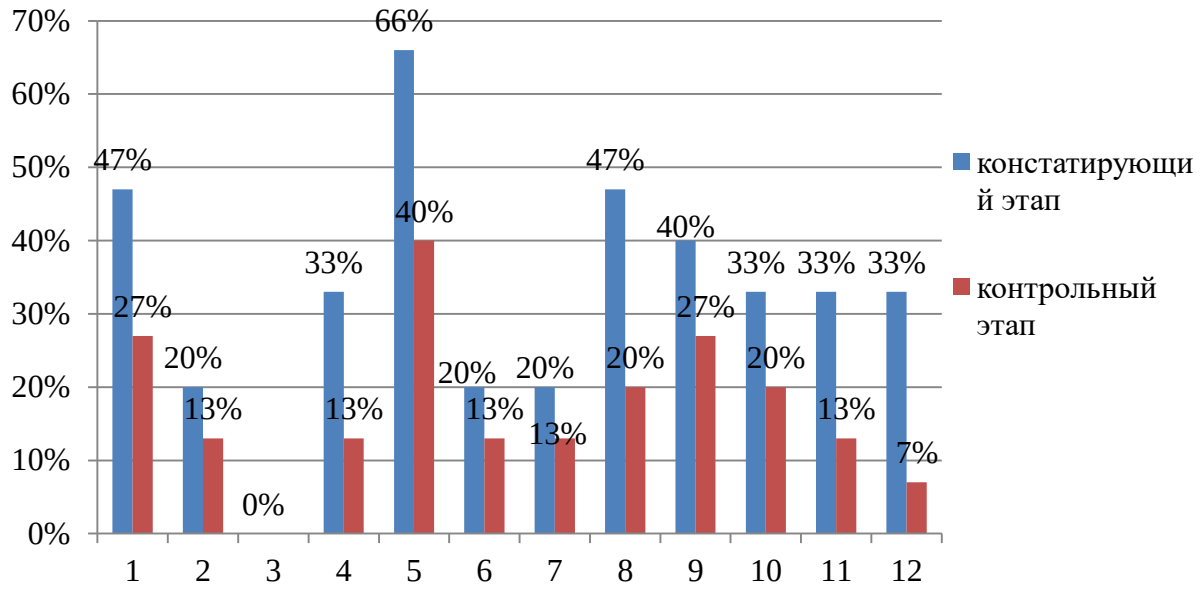

Рис. 2. Сравнительная гистограмма уровней сформированности симптомов эмоционального «выгорания» у педагогов СПОУ на констатирующем и контрольном этапе (в %)

Сравнительный анализ показал, что уровень профессиональных деформаций педагогов СПОУ понизился по всем имеющимся симптомам. В фазе «напряжение» 1 симптом «переживание психотравмирующих обстоятельств» показатель уменьшился с 47% (7 чел.) до 27% (4 чел.); 2 симптом «неудовлетворенность собой»- с 20% (3 чел.) до 13% (2 чел.); 3 «загнанность в клетку» не сформирован; 4 «тревога и депрессия» с 33% (5 чел.) до 13% (2 чел.). Фаза «резистенция» 5 симптом «неадекватное эмоциональное избирательное реагирование», являющийся доминирующим - с 66 % (10 чел.) до 40 % (6 чел.); 6 «эмоционально-нравственная дезориентация»- с 20% (3 чел.) до 13% (2 чел.); 7 «расширение сферы экономии эмоций» - с 20% (3 чел.) до 13% (2 чел.); 8 «редукция профессиональных обязанностей» - с 47% (7 чел.) до 20% (3 чел.). Фаза «истощение» - 9 симптом «эмоциональный дефицит» - с 40% (6 чел.) до 27% (4 чел.); 10 «эмоциональная отстраненность» - с 33% (5 чел.) до 20% (3 чел.); 11 «личностная отстраненность» (деперсонализация) - с 33% (5 чел.) до 13% (2 чел.); 12 «психосоматические и психовегетативные нарушения» - с 33% (2 чел.) до 7% (1 чел.).

Таким образом, сравнительный анализ результатов констатирующего и контрольного этапов эксперимента позволил нам сделать следующие выводы:

– в результате внедрения программы профилактики профессиональных деформаций педагогов СПОУ произошли позитивные изменения по каждому из критериев оценки профессиональных деформаций;

– наметилась положительная динамика в овладении педагогами навыками саморегуляции и профилактики выгорания, как эффективных способов профилактики профессиональных деформаций;

– апробация программы подтвердила эффективность и результативность созданных нами условий, направленных на профилактику профессиональных деформаций педагогов.

Проведенное нами исследование указывает направление дальнейшей работы по изучению влияния профессиональных деформаций на профессиональное и личностное развитие педагогов ВУЗов и педагогов СПОУ. Положительные изменения, обнаруженные нами в результате апробирования программы профилактики профессиональных деформаций, дают основание считать целесообразным ее использование психологической службой образовательных учреждений высшего и среднего профессионального образования, а также возможным ее включение в программы повышения квалификации работников образования.

Список литературы

1. Безносов С. П. Профессиональная деформация личности. - СПб.: Речь, 2004.- 272с.
2. Безносов С. П., Профессиональная подготовка и её влияние на деятельность (проблема профессиональной деформации) / С. П. Безносов, А. Т. Иваницкий, В. Я. Кикоть - СПб.: Народное образование. - 2000. - 156с.
3. Бойко В.В. Социально - психологический климат коллектива и личность / В. В. Бойко, А. Г. Ковалев – М.: Мысль, 1983. – 207 с.
4. Бойко В. В. Энергия эмоций в общении: взгляд на себя и на других. - М.: Наука, 1996. - 154 с.
5. Водопьянова Н. Е. Синдром выгорания. Диагностика и профилактика: практическое пособие / Н. Е. Водопьянова, Е. С. Старченкова. — 3-е изд., испр. и доп. — Москва: Издательство Юрайт, 2018. — 343 с.
6. Головей Л. А. Практикум по возрастной психологии / Л. А. Головей, Е. Ф. Рыбалко. – СПб.: Речь, 2010. – 694 с.
7. Грановская Р. М. Элементы практической психологии / Р. М. Грановская. – Л.: ЛГУ, 1988. - 560 с.
8. Зеер Э. Ф. Психология профессий: Учеб. пос. для вузов / Э. Ф. Зеер. – М.: Академический Проект; Фонд «Мир», 2005. – 429 с.
9. Ильин Е. П. Психология помощи. Альтруизм, эгоизм, эмпатия [Электронный ресурс]. – режим доступа: URL: https://psy.wikireading.ru/13347
10. Ильин Е. П. Работа и личность. Трудоголизм, перфекционизм, лень [Электронный ресурс]. – режим доступа: URL: https://psy.wikireading.ru/68495
11. Козлова Н. В. Личностно-профессиональное развитие педагогов в условиях модернизации образования // Н. В. Козлова, Е. Н. Вержицкая. Вестник Томского государственного университета. - 2010. - № 341. - С. 178-180.
12. Козлова А. В. Психологические особенности профессиональных деформаций личности преподавателя высшей школы: автореф. дис. … канд. псих. наук: 19.00.13 / А. В. Козлова. - Москва, 2006 – 19 с.
13. Корытова Г. С. Профессиональная деформация личности в педагогической деятельности // Вестник Томского государственного педагогического университета. – 2014. - № 1 (142). - С. 13-20.
14. Маркова А. К. Психология труда учителя / А. К. Маркова. - М.: 1996. - 245 с.
15. Маслач К. Практикум по социальной психологии / К. Маслач, Э. Пайнс - СПб.: Питер, 2000. – 528 с.
16. Морено Я. Л. Психодрама / Пер. с англ. Г. Пимочкиной, Е. Рачковой. — М.: Апрель Пресс: ЭКСМО-Пресс, 2001. – 528 с.
17. Прокопцева Н. В. Профилактика профессиональной деформации педагога // Высшее образование в России. - 2010. - № 2. - С. 152-155.
18. Райгородский Д. Я. Практическая психодиагностика. Методика и тесты. Учебное пособие/ Д. Я. Райгородский. – Самара : Издательский дом «Бахрах», 1998.- 672 с.

© Н. И. Кравцова, 2019

УДК 159.9.072.533

ВЛИЯНИЕ ЭМОЦИОНАЛЬНО-МОТИВИРУЮЩЕГО ВОЗДЕЙСТВИЯ ПСИХОЛОГА-ПЕДАГОГА НА ПСИХИЧЕСКУЮ И ФИЗИЧЕСКУЮ СОСТАВЛЯЮЩУЮ МЛАДШЕГО ШКОЛЬНИКА

КОГУТ ДИАНА ОЛЕГОВНА
студент
ФГБОУ ВО «Южный Федеральный Университет»

Научный руководитель: Коломийченко Елена Валерьевна
к.пс.н., доцент
ФГБОУ ВО «Южный Федеральный Университет»

Аннотация: В данной статье представлены результаты научного исследования психической и физической составляющей младшего школьника, его выносливость и мотивация до и после оказанного эмоционального воздействия со стороны психолога-педагога на уроках физической культуры.
Ключевые слова: младший школьник, мотивация, выносливость, сила воли, мышечная сила, эмоции, психология, педагогика, физическая культура, дети.

INFLUENCE OF EMOTIONAL AND MOTIVATING INFLUENCE OF THE PSYCHOLOGIST-TEACHER ON THE MENTAL AND PSYSICAL COMPONENT OF THE YOUNGER STUDENT

Kogut Diana Olegovna

Scientific adviser: Kolomiychenko Elena Valer'evna

Abstract: this article presents the results of a study of the mental and physical component of the younger student, his endurance and motivation before and after the emotional impact of the psychologist-teacher in physical education lessons.
Key words: primary school student, motivation, endurance, willpower, muscle strength, emotions, psychology, pedagogy, physical education, children.

Физическая культура – отличная основа для воспитания эмоционально-волевой сферы у детей младшего школьного возраста, которая формируется в условиях двигательной потребности. Двигательная потребность, в свою очередь, является ведущей у дошкольников и учащихся начальных классов. С большим удовольствием, проявляя двигательную активность, дети занимаются физической культурой. Появляется интерес, представляющий собой эмоционально-положительное стремление школьника в своем физическом развитии и самосовершенствовании. В отечественной психологии самосознание трактуется как часть сознания, которая осуществляется субъектом в отношении к самому

себе. В отличие от других субъектов окружающего мира, оно характеризуется осознаванием своего взаимодействия с внешним миром и миром психических явлений – собственных чувств, переживаний, мыслей, действий, потребностей [1, с. 28].

Эффективность физического воспитания в значительной мере обусловлена возможностью психолого-педагогического воздействия на занимающихся на основании объективной информации об их физическом состоянии. Через систему Всероссийского физкультурно-спортивного комплекса «Готов к труду и обороне» принимаются усилия по восстановлению государственной системы контроля физической подготовленности населения России, в том числе и детей. Формирование общегосударственной системы наблюдения, анализа, оценки и прогноза состояния физического здоровья на основании физической подготовленности позволит своевременно получать информацию для принятия обоснованных управленческих решений по улучшению физического здоровья населения, физического развития детей, подростков, молодежи и взрослого населения [2, с. 58].

Исследование проводилось на базе МБОУ СОШ №92 с углубленным изучением математики г. Ростов-на-Дону. В данном эксперименте приняло участие 30 обучающихся 4-х классов (17 мальчиков и 13 девочек), где им предложено было сдать такие нормативы как: бег 60 метров, бег 1000 метров и подтягивания из виса лежа. На уроке физкультуры в первый день исследования вместе с учителем ребята сдавали нормативы, как они привыкли, без возможности пересдачи в этот же день. После чего им было предложено улучшить свой результат, но уже на следующем занятии.

Сравнительный анализ физической подготовленности мальчиков и девочек 4-х классов изображен на рисунке 1, где по оси ОХ на каждую из дисциплин у мальчиков и девочек отображены средние результаты в соответствии с таблицей нормативов, а по оси ОУ – школьная оценочная система.

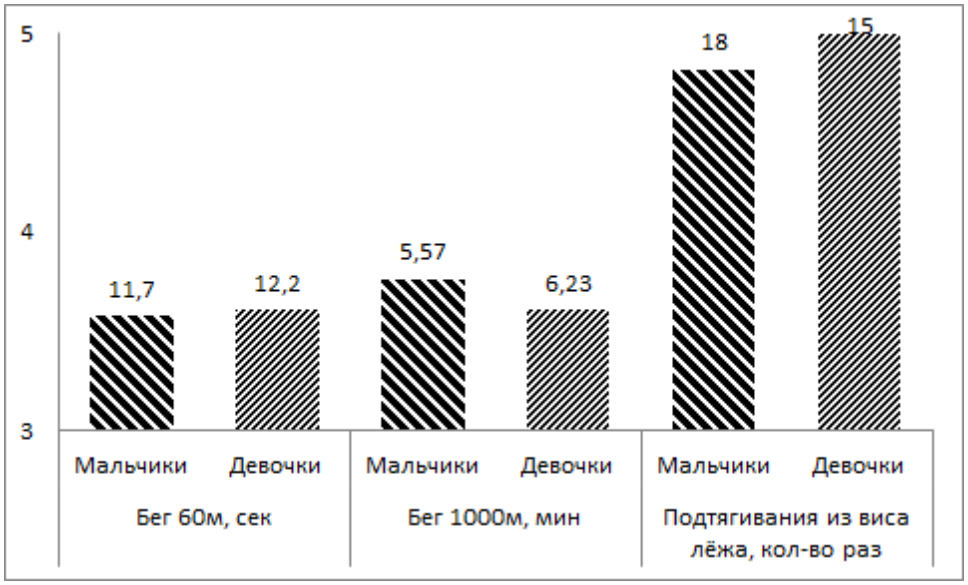

Рис. 1. Занятие 1

Как мы видим, на диаграмме представлены результаты ниже среднего, в большинстве своем на оценку «удовлетворительно» за нормативы по бегу, что говорит о минимальном допустимом уровне освоения школьной программы по физическому воспитанию и не обеспечивает возможность выполнения испытаний даже на оценку «хорошо». Многие были расстроены из-за своих результатов, за исключением подтягивания, и с нетерпением ждали следующего занятия.

На следующее занятие мы встретились с ребятами снова и начали урок с того, что вспомнили свои прошлые результаты, затем провели разминку и преступили непосредственно к выполнению заданий.

В этот раз работа психолога-педагога заключалась в том, чтобы повысить мотивацию школьников и улучшить их результаты. Существует несколько видов мотивации и одной из ведущих является мотивация успеха, которая указывает на положительные эмоции и положительное восприятие при достижении успеха в каком-либо деле, чем возможное поражение или неудача. Стремление к успеху

должно иметь привилегию над страхом поражения и неудачи [3, с. 3]. Результаты учащихся представлены на рисунке 2.

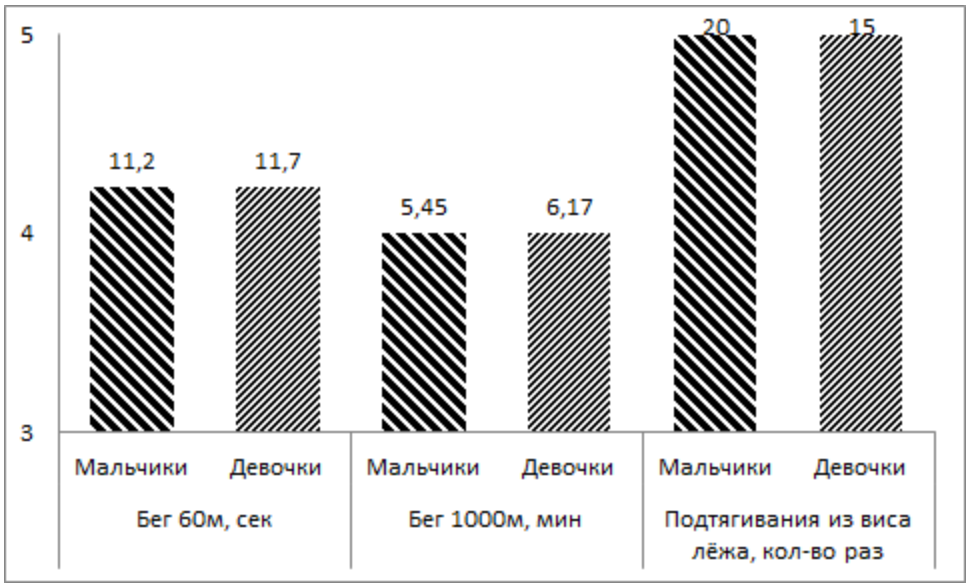

Рис. 2. Занятие 2

Как мы видим, значительно повысились результаты учащихся. Заметно сократилось количество «плохих» оценок и повысился уровень их результативности с положительной динамикой.

В беге на 60м мальчики улучшили свои показатели на «хорошо» и «отлично» соответственно с 35,28% до 59,92% и с 11,78% до 35,28%. Девочки же смогли повысить свои результаты на «отлично» в 4 раза по сравнению с первым занятием. На дистанции в 1 км мальчики смогли увеличить свой показатель в среднем на 26%, когда девочки в 1,5 раза, что составляет 50%. В подтягивание из виса лежа все смогли улучшить свой показатель до оценки «отлично».

Результаты проведенного исследования показали, что физические способности детей в 4-м классе находятся на среднем уровне. Мотивация в 9-10 лет к занятиям физической культурой довольно устойчивая и если устранить все не зависящие от школьников сдерживающие причины, то значительная часть ребят более охотно выполняет требования учителя, ведь именно в этом возрасте педагог для ребенка является авторитетом. В большей степени, именно его поддержка и мотивация способствуют результативности физических показателей.

Список литературы

1. Бабиянц К.А., Коломийченко Е.В., Хажуев И.С. Особенности самоотношения студентов вуза, занимающихся и не занимающихся спортом, в связи с самовосприятием физической и эстетической модальностей Я-образа // Российский психологический журнал. - 2017. – Т.14. - №1. - С. 25-38.
2. Куренцов В.А., Зюрин Э.А., Крылова Ю.А. Анализ физической подготовленности детей 7-10 лет специализированной школы с математическим уклоном в рамках требований комплекса ГТО // Вестник спортивной науки. - 2017. - №53-59.
3. Коломийченко Е.В., Темирбулатова Р.Ф. Мотивация успеха в спортивной деятельности у школьников и студентов // Наука на современном этапе: вопросы, достижения, инновации. Социальное и экономическое развитие в XXI веке. Особенности развития современной науки: актуальные вопросы, открытия и перспективы. - Кемерово - Красноярск - Омск: ИП Шелистов Денис Александрович (Издательский центр "Quantum"), 2017. - С. 61-64.
4. Спортивные разряды и нормативы [Электронный ресурс]. - Режим доступа: https://runetmir.com/sportnorm/normativy-4-klassa-po-fizkulture (9.09.2019)

ПОЛИТИЧЕСКИЕ НАУКИ

УДК 005.3

ОРГАНИЗАЦИЯ СТРАТЕГИЧЕСКОГО ПЛАНИРОВАНИЯ В РАМКАХ ЦЕЛЕПОЛАГАНИЯ В СФЕРЕ ЗАЩИТЫ НАСЕЛЕНИЯ ОТ ЧРЕЗВЫЧАЙНЫХ СИТУАЦИЙ НА ТЕРРИТОРИИ СУБЪЕКТА РОССИЙСКОЙ ФЕДЕРАЦИИ

КАЛАЙДОВ АЛЕКСАНДР НИКОЛАЕВИЧ
к.в.н., доцент
Академия ГПС МЧС России
ЖУКОВА ЛИЛИЯ АНАТОЛЬЕВНА
к.н.гос.упр.
ФГБУ ВНИИ ГОЧС (ФЦ)
ФИНОГЕНОВ АЛЕКСЕЙ АЛЕКСАНДРОВИЧ
заместитель директора Департамента гражданской защиты
МЧС России

Аннотация: Изложены научно обоснованные предложения к содержанию стратегии социально экономического развития субъекта Российской Федерации в сфере защиты населения от чрезвычайных ситуаций на его территории. Предложены новые показатели реализации государственной политики в названной сфере. Обозначены пути достижения целей устойчивого развития в сфере защиты населения субъекта Российской Федерации.
Ключевые слова: национальная безопасность, социально экономическое развитие, стратегическое планирование, стратегический приоритет, стратегическая цель, цели устойчивого развития.

STRATEGIC PLANNING ORGANIZATION IN THE GOAL-SETTING FIELD OF THE POPULATION PROTECTION FROM EMERGENCIES IN THE TERRITORY OF RUSSIAN FEDERATION REGION

Kalajdov Alexandr Nikolaevich,
Zhukova Lilyia Anatolievna,
FinogenovAlexey Alexandrovich

Abstract: Scientifically grounded offers to the content of strategy of social and economic development of the Russian Federation region in the sphere of protection of the population from emergencies in its territory are stated. New indicators of implementation of the state policy in the named sphere are offered. The ways of achieving sustainable development goals in the field of population protection of the Russian Federation are outlined.
Key words: national security, socio-economic development, strategic planning, strategic priority, strategic goal, sustainable development goals.

Стратегическое планирование является важной функцией государственного управления. Принятие Федерального закона от 28.06.2014 № 172-ФЗ «О стратегическом планировании в Российской Федерации» [1] (далее –172-ФЗ) определило законодательное регулирование этой области, послужило основанием для разработки взаимоувязанных в пространстве и во времени документов стратегического планирования. Однако, отсутствие нормативно закрепленного плана разработки этих документов, с определением временной последовательности их разработки и утверждение, привело к определенной бессистемности и разбалансировке [2] системы стратегического планирования, и, как следствие, утрате эффективности названной функции государственного управления.

В связи с вышеизложенными обстоятельствами, возникла актуальная необходимость срочного исправления создавшейся ситуации на основании научных исследований в области стратегического планирования в сфере защиты населения и территорий Российской Федерации в целом и на территории субъекта Российской Федерации, в частности.

Исследуем данный вопрос на примере Стратегии социально экономического развития субъекта Российской Федерации (далее - Стратегия). Этот документ стратегического планирования, в соответствии с 172-ФЗ, основывается на Стратегии социально экономического развития Российской Федерации. К сожалению, названный документ находится в стадии разработки, и на сегодня все еще не утвержден. В результате его отсутствия, приходится обосновывать требования к содержанию документа опосредованно. Для этого необходимо проанализировать содержание и взаимосвязь действующих в настоящее время документов стратегического планирования (далее –документы СП) в рамках целеполагания в сфере защиты населения и территорий от чрезвычайных ситуаций (далее - ЗНТЧС). К таким документам в исследуемой области относятся, в частности, Стратегия национальной безопасности Российской Федерации, утвержденная Указом Президента Российской Федерации от 31.12.2015 г. № 683 (далее – Стратегия НБ РФ) [3]; Основы государственной политики в Российской Федерации в области защиты населения и территорий от чрезвычайных ситуаций на период до 2030 года, утвержденные Указом Президента Российской Федерации от 11 января 2018 г. № 12 (далее – Основы ГП ЗНТЧС) [4].

На основании 172-ФЗ и анализа вышеназванных документов можно сделать вывод о содержании Стратегии в сфере ЗНТЧС.

Федеральным законом 172-ФЗ регламентировано общее содержание Стратегии.

Для определения отражения в содержании Стратегии сферы ЗНТЧС, необходимо проанализировать взаимосвязь документов СП в обозначенной сфере с учетом регламентированной Федеральным законом № 172-ФЗ «фундаментальной взаимосвязи и взаимозависимости» Стратегии НБ РФ и Стратегии СЭР РФ.

Взаимосвязь документов СП в сфере ЗНТЧС представлена на рис. 1.

Таким образом, среди целей Стратегии должна быть обозначена такая стратегическая цель как «защита населения и территорий субъекта РФ от чрезвычайных ситуаций природного и техногенного характера» [3].

Цели устойчивого социально экономического развития субъекта Российской Федерации, как и Российской Федерации в целом, невозможно достичь без обеспечения национальной безопасности Российской Федерации, таких ее стратегических приоритетов как «государственная и общественная безопасность» и «повышение качества жизни российских граждан», а следовательно, без достижения такой стратегической цели как «защита населения и территорий субъекта РФ от чрезвычайных ситуаций природного и техногенного характера» [3].

На основании анализа таких документов СП как Стратегия НБ РФ и Основы ГП ЗНТЧС [4] можно предложить недостающие показатели в области ЗНТЧС. Так, реализация государственной политики в сфере ЗНТЧС предполагает необходимость введения целой системы показателей. Данная система представлена на рис. 2.

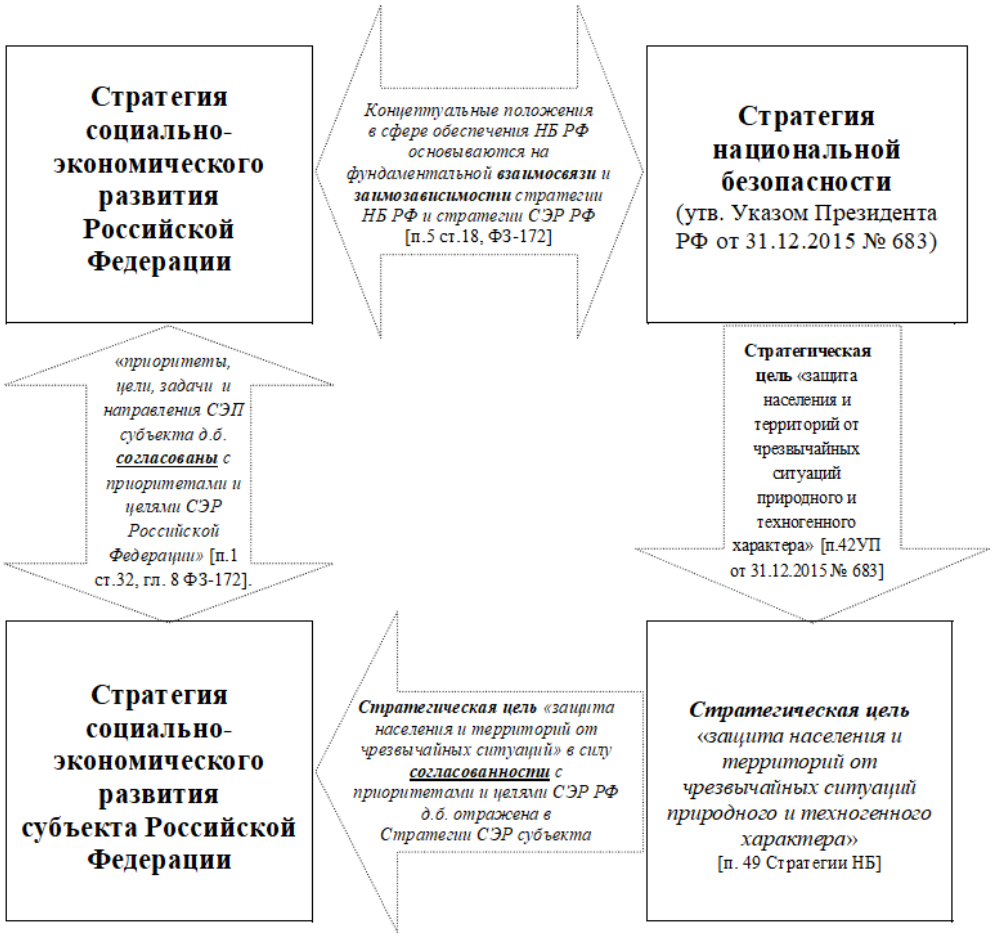

Рис. 1. Взаимосвязь документов СП в сфере ЗНТЧС

Приоритетные направления	Предлагаемый показатель
а) совершенствование деятельности органов управления и сил единой государственной системы предупреждения и ликвидации чрезвычайных ситуаций	П 1 Эффективность деятельности органов управления и сил РСЧС
б) внедрение комплексных систем обеспечения безопасности жизнедеятельности населения	П2 Уровень внедрения комплексных систем обеспечения безопасности жизнедеятельности населения
в) повышение уровня защиты населения от чрезвычайных ситуаций и внедрение современных технологий и методов при проведении аварийно-спасательных работ	П3 Уровень защиты населения от чрезвычайных ситуаций и внедрения современных технологий и методов при проведении аварийно-спасательных работ
г) привлечение общественных объединений и других некоммерческих организаций к деятельности в области защиты населения и территорий от чрезвычайных ситуаций	П4 Уровень привлечения общественных объединений и других некоммерческих организаций к деятельности в области защиты населения и территорий от чрезвычайных ситуаций
д) внедрение риск-ориентированного подхода при организации и осуществлении государственного надзора в области защиты населения и территорий от чрезвычайных ситуаций природного и техногенного характера	П5 Уровень внедрения риск-ориентированного подхода при организации и осуществлении государственного надзора в области защиты населения и территорий от чрезвычайных ситуаций природного и техногенного характера
е) совершенствование нормативно-правовой базы в области защиты населения и территорий от чрезвычайных ситуаций	П6 Уровень усовершенствования нормативно-правовой базы в области защиты населения и территорий от чрезвычайных ситуаций
ж) развитие международного сотрудничества в области защиты населения и территорий от чрезвычайных ситуаций	П7 Уровень развития международного сотрудничества в области защиты населения и территорий от чрезвычайных ситуаций

Рис. 2. Система показателей реализации Основ ГП ЗНТЧС

Таким образом, авторами даны научно обоснованные предложения к содержанию Стратегии социально экономического развития субъекта Российской Федерации в сфере ЗНТЧС на его территории; предложена система новых показателей реализации ГП ЗНТЧС; обозначены пути достижения целей устойчивого развития в сфере ЗНТЧС субъекта РФ.

Список литературы

1. Федеральный закон от 28.06.2014 № 172-ФЗ (ред. от 31.12.2017) «О стратегическом планировании в Российской Федерации» (Принят Государственной Думой 20 июня 2014 года. Одобрен Советом Федерации 25 июня 2014 года). [Электронный ресурс]. - Режим доступа: URL: http://www.consultant.ru / (28.09.2019)
2. Макиев Ю.Д., Малышев В.П., Цыбиков Н.А. Методические подходы к организации и проведению мониторинга документов стратегического планирования в системе МЧС России // Стратегия гражданской защиты: проблемы и исследования. Civil Protection Strategy: Issues & Research ISSN 2224-8617.– 2018. –. Том 8. – № 1 (14). – С. 53-62.
3. Указ Президента РФ от 31.12.2015 № 683 «О Стратегии национальной безопасности Российской Федерации». [Электронный ресурс]. - Режим доступа: URL: http://www.consultant.ru / (28.09.2019)
4. Указ Президента РФ от 11.01.2018 № 12 «Об утверждении Основ государственной политики Российской Федерации в области защиты населения и территорий от чрезвычайных ситуаций на период до 2030 года» [Электронный ресурс]. - Режим доступа: URL: http://www.consultant.ru / (28.09.2019)

НАУЧНОЕ ИЗДАНИЕ

WORLD SCIENCE: PROBLEMS AND INNOVATIONS

Сборник статей
Международной научно-практической конференции
г. Пенза, 30 сентября 2019 г.
Под общей редакцией
кандидата экономических наук Г.Ю. Гуляева
Подписано в печать 1.10.2019.
Формат 60×84 1/16. Усл. печ. л. 17,7

МЦНС «Наука и Просвещение»
440062, г. Пенза, Проспект Строителей д. 88, оф. 10
www.naukaip.ru